חזית מערבית
חזית 3
חזית דרומית
חזית 2
חזית צפונית
חזית 4
חזית מזרחית
חזית 1
N
מ.קיים
מ.חדש
מ.ריצוף
מ.ריצוף חדש
מ.ניקוז חדש
מ.ניקוז
מ.ניקוז קיים
מ.ניקוז חדש
מ.ניקוז חדש
מ.ניקוז חדש

חוזית מערבית
חזית 3
חזית דרומית
חזית 2
חזית 4
חזית מזרחית
חזית 1
אולם
מטבח
מחסן
כניסה
רמפת כניסה
מרפאה
מרפאה
מרפא

תכנית קומת גג

1:50

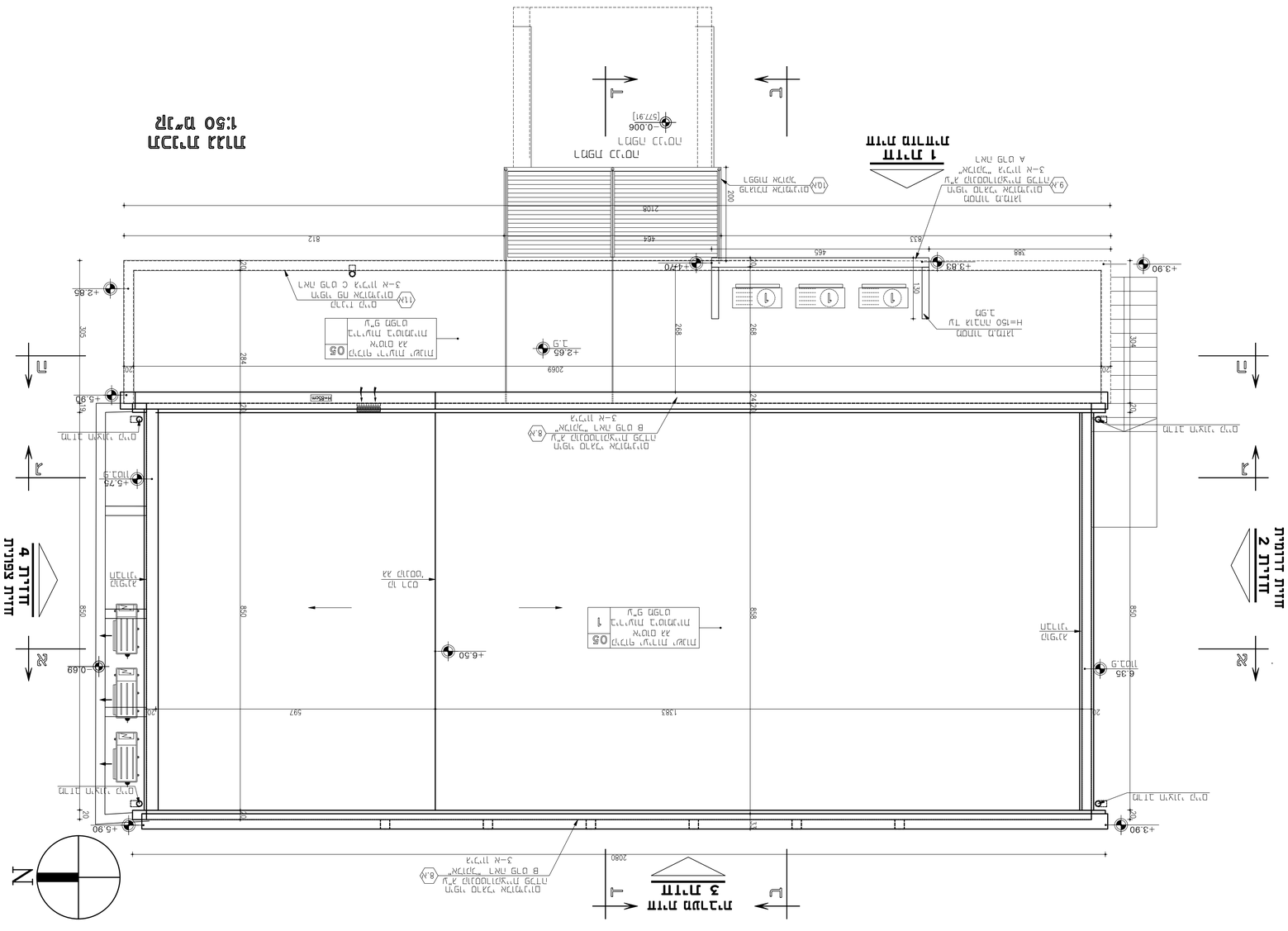
תכנית קומת גג
1:50 קנ"מ
חומר מבוא
H=150 מתחת לגג
1.5מ
מעקה בטיחותי מגן מגולבן
3-מ מ"מ
מעקה בטיחותי מגן מגולבן
3-מ מ"מ
מעקה בטיחותי מגן מגולבן
3-מ מ"

מפרט מסגרת

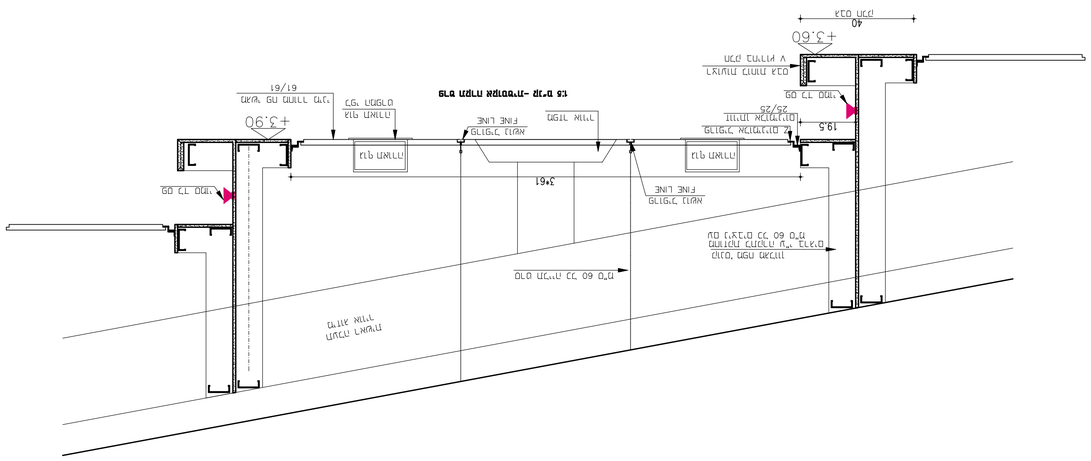

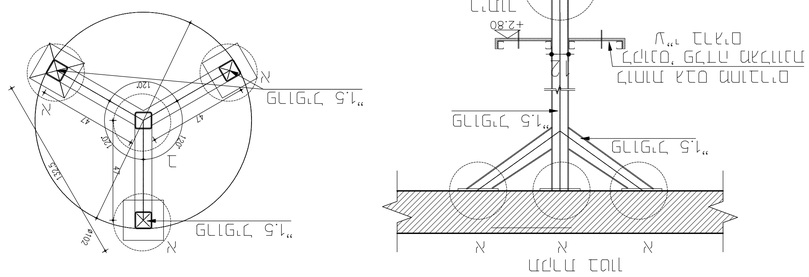

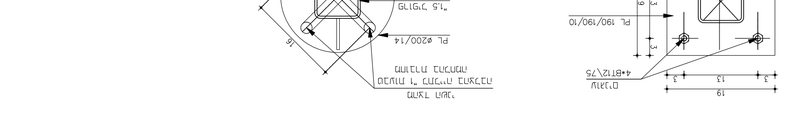

מפרט מסגרת מרחב מוגן

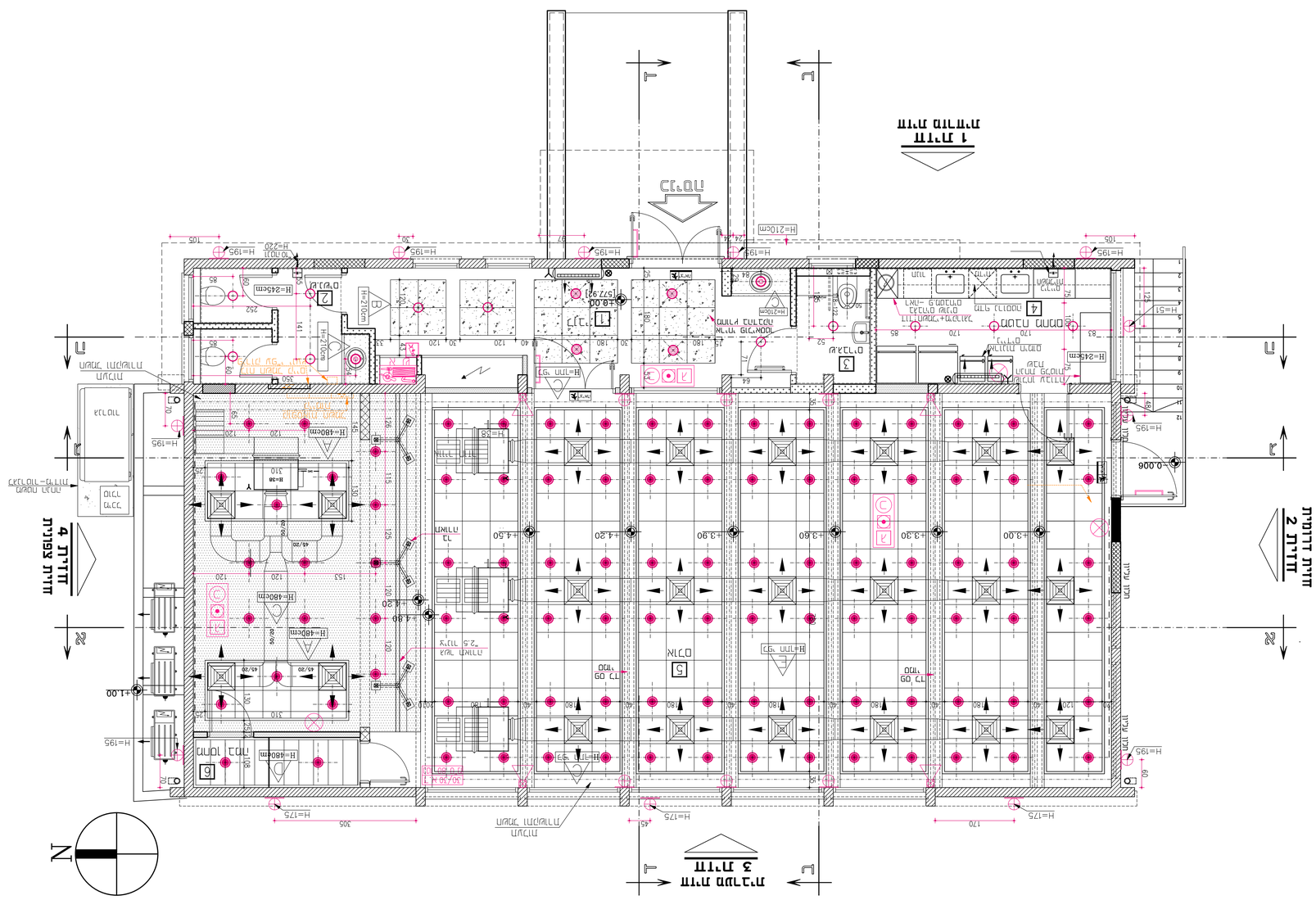

מקרא מונחים

מס. מונחים																		
	מונח / גרסה	מחסנים	מרפאה	מרפאה	מרפאה	מרפאה	מרפאה	מרפאה	מרפאה	מרפאה	מרפאה	מרפאה	מרפאה	מרפאה	מרפאה	מרפאה	מרפאה	מרפאה
0																		
1																		
2																		
3																		
4																		
5																		

מקרא

מס.	תיאור	מונח
1		
2		
3		
4		
5		
6		
7		
8		
9		
10		

מקרא -מרחב מוגן

1	מרפאה	מרפאה מרפאה מרפאה

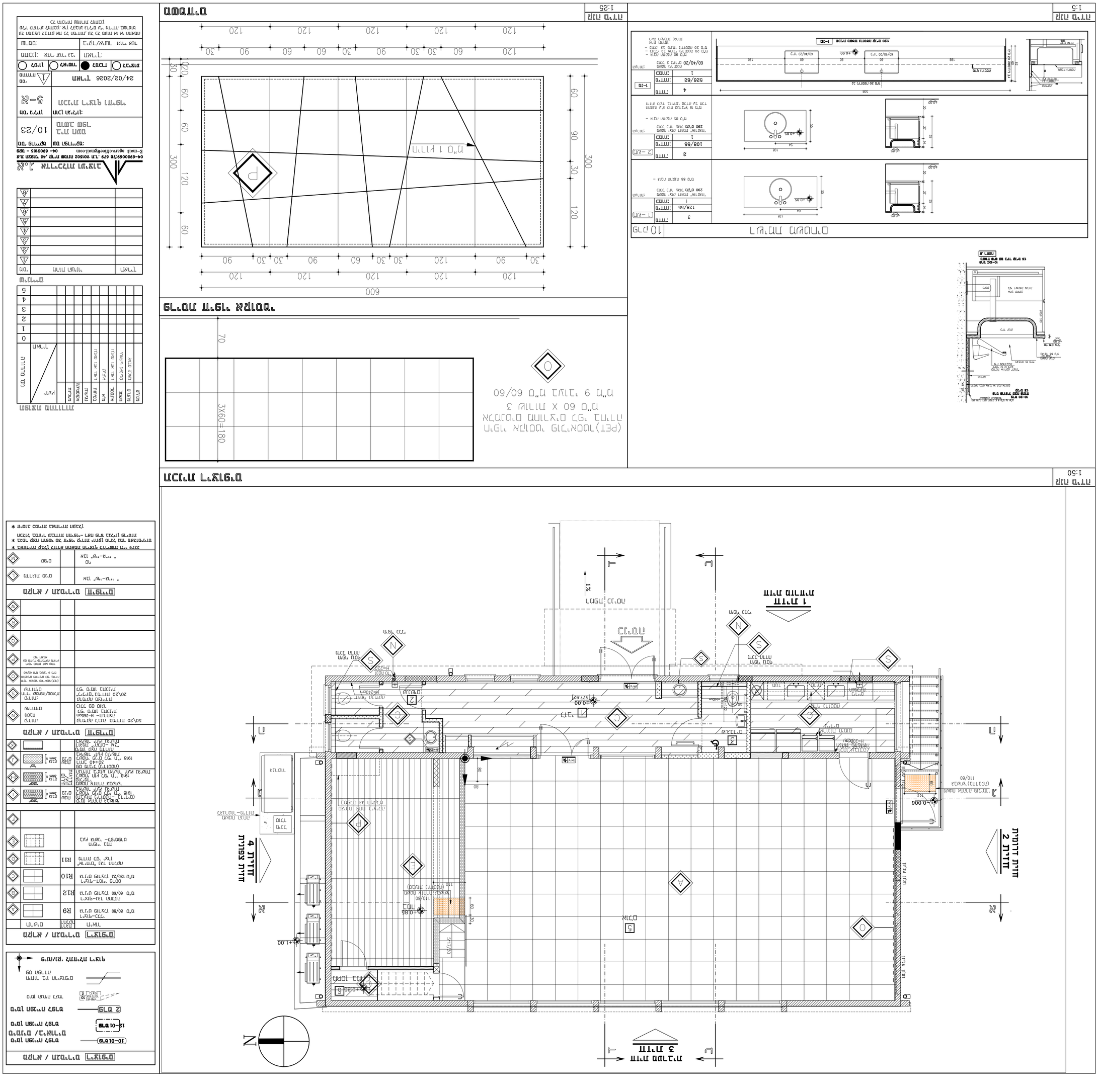
ՀԱՏԱԿ ԱՐԱՀՈՍ
ՀԱՏԱԿ ԼՈՒՍԱՎՈՐՈՒՄ
ՀԱՏԱԿ ԼՈՒՍԱՎՈՐՈՒՄ
ՀԱՏԱԿ ԱՐԱՀՈՍ

Ա՛ՀՄՈՒ

1:50 Ա՛ՀՄՈՒ Ռ-Ռ ԿՏՐՈՒՄ

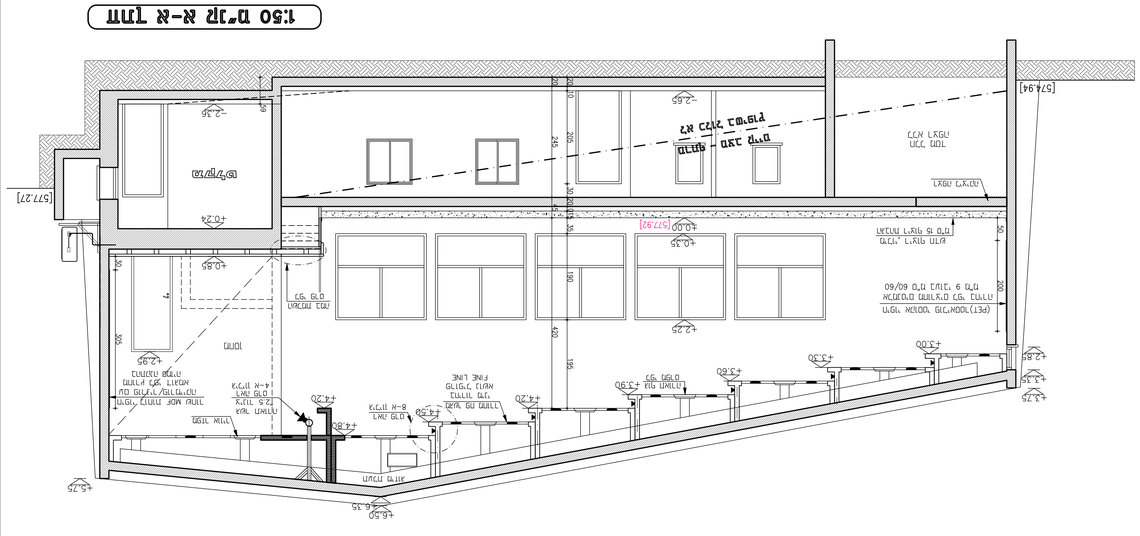

1:50 Ա՛ՀՄՈՒ Ա-Ա ԿՏՐՈՒՄ

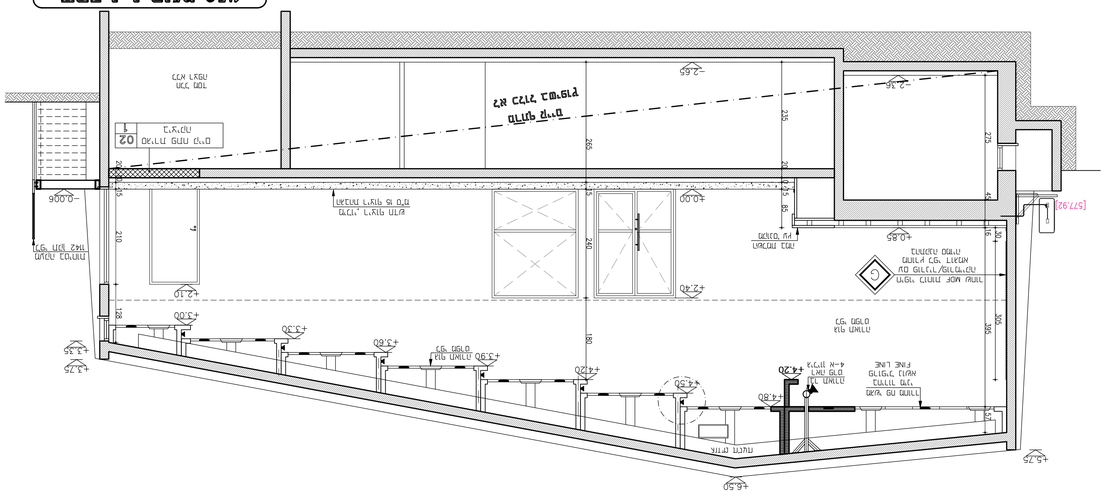

1:50 Ա՛ՀՄՈՒ Ռ-Ռ ԿՏՐՈՒՄ

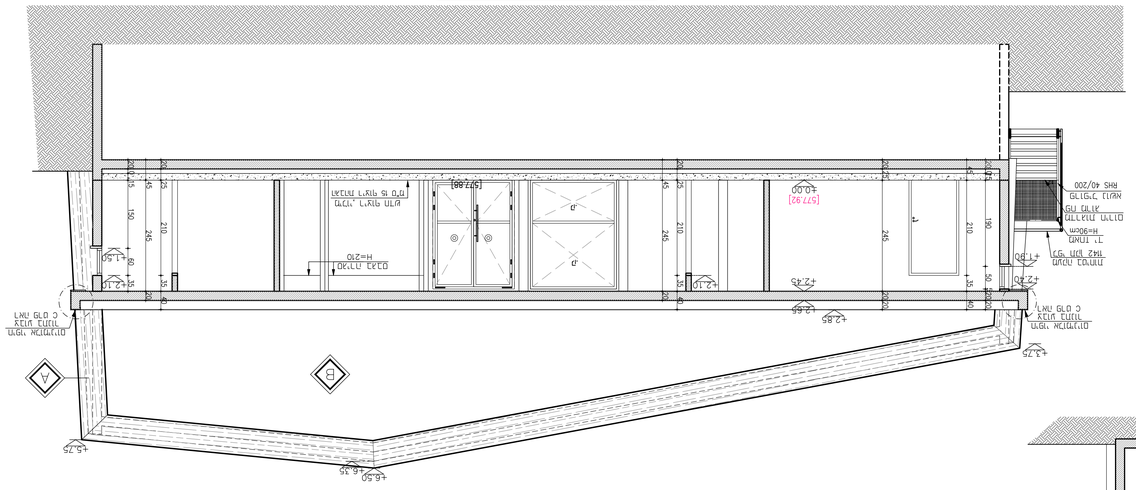

1:50 Ա՛ՀՄՈՒ Ա-Ա ԿՏՐՈՒՄ

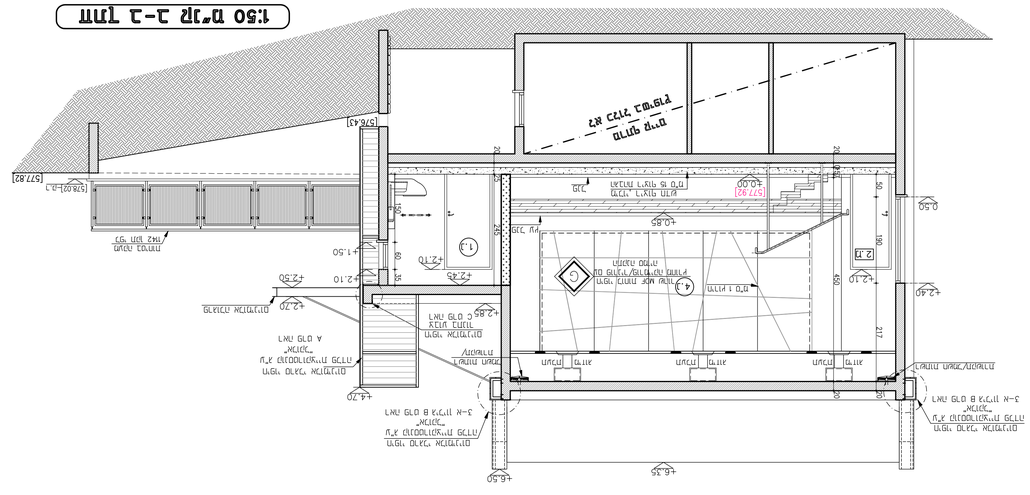

1:50 Ա՛ՀՄՈՒ Տ-Տ ԿՏՐՈՒՄ

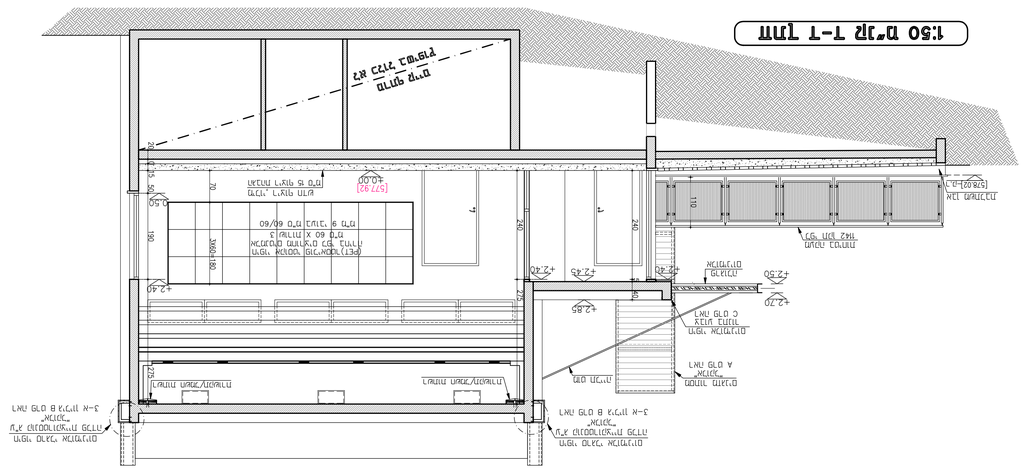

ՊՐՈՖԻԼ Ա՛ՀՄԱՆ ՀԱՄԱՐ

1:50

ՊՐՈՖԻԼ Ա՛ՀՄԱՆ ՀԱՄԱՐ

1:50

ՓՓ.	ԱՌԱՆ ՄԱՍԻՆ.		ԱՌԱՆ.

ՊՐՈՖԻԼԱՎՈՐՈՒՄ

ՓՈՓՈԽԱԿԱՆ														

ПЛАН 1:50 Д"ЖР 1 ЛТ"ТТТ

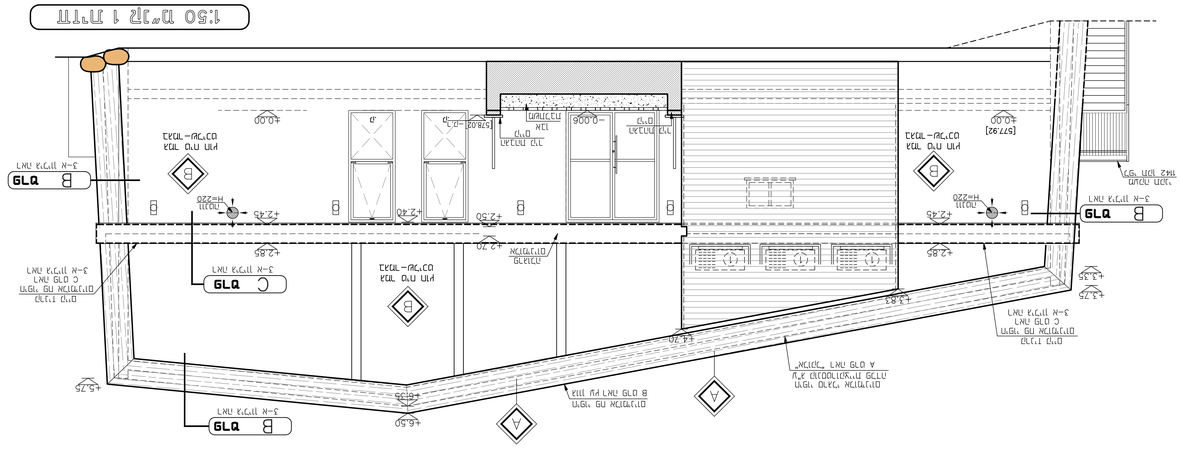

ПЛАН 1:50 Д"ЖР 2 ЛТ"ТТТ

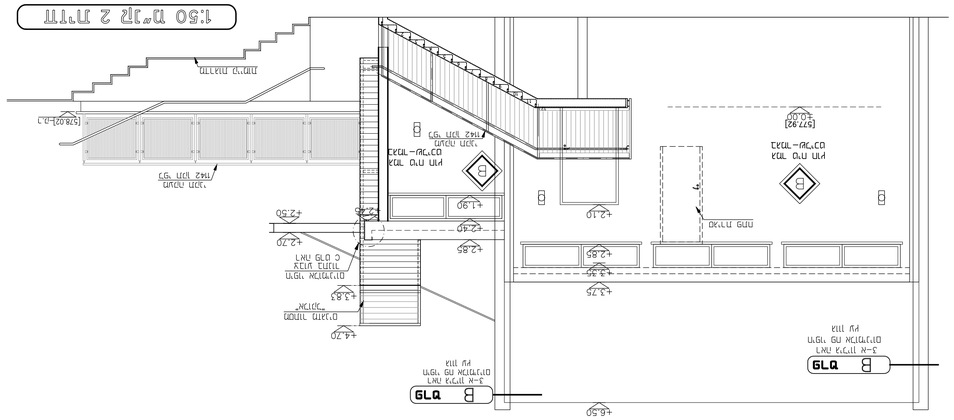

ПЛАН 1:50 Д"ЖР 3 ЛТ"ТТТ

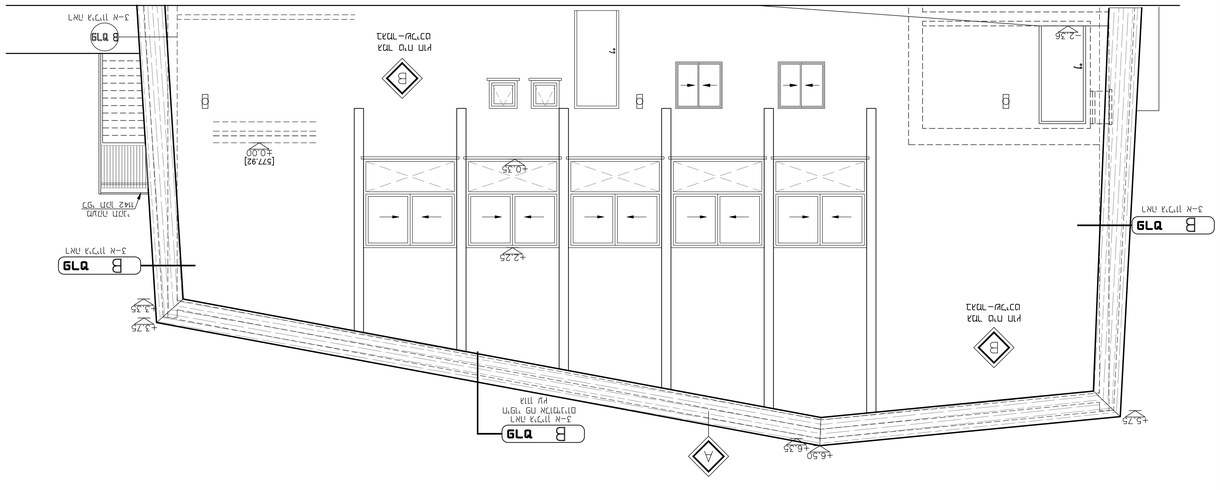

ПЛАН 1:50 Д"ЖР 4 ЛТ"ТТТ

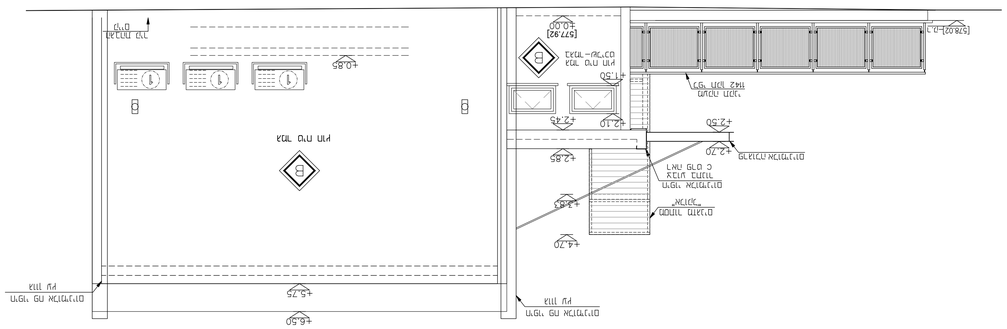

ДЕТАЛ 1:10 Д"ЖР А ЛТ"ТТТ

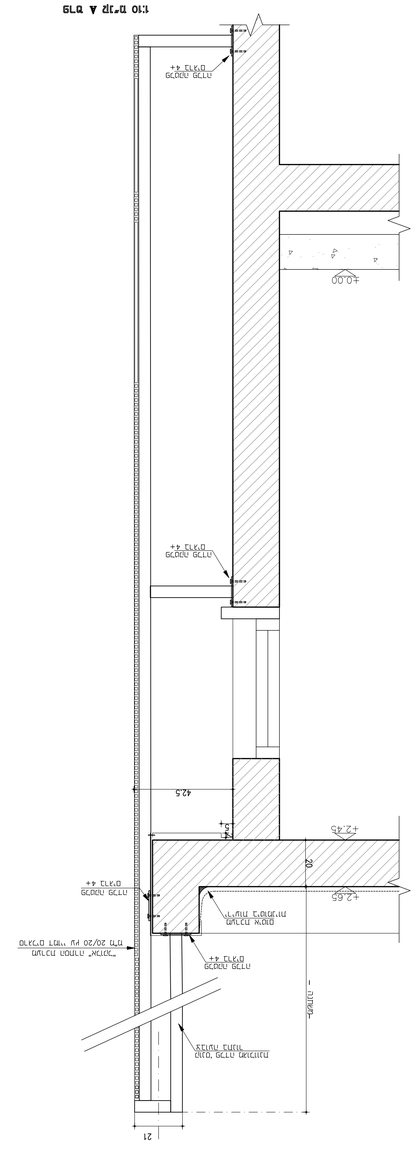

ДЕТАЛ 1:10 Д"ЖР В ЛТ"ТТТ

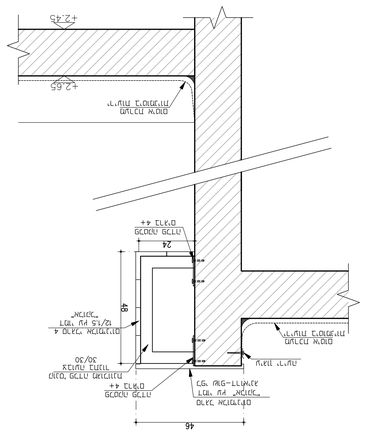

ДЕТАЛ 1:10 Д"ЖР С ЛТ"ТТТ

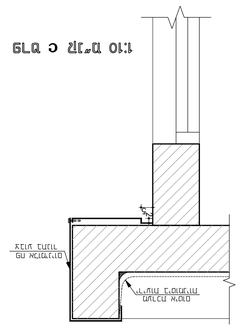

ДЕТАЛ 1:5 Д"ЖР А ЛТ"ТТТ

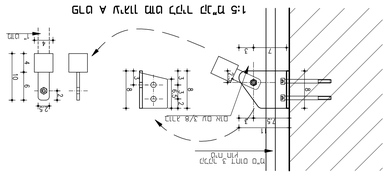

ДЕТАЛ 1:5 Д"ЖР В ЛТ"ТТТ

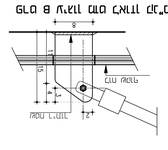

ДЕТАЛ 1:5 Д"ЖР ЛТ"ТТТ

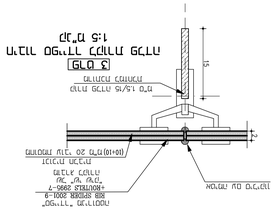

ПЛАН 1:25 Д"ЖР ЛТ"ТТТ

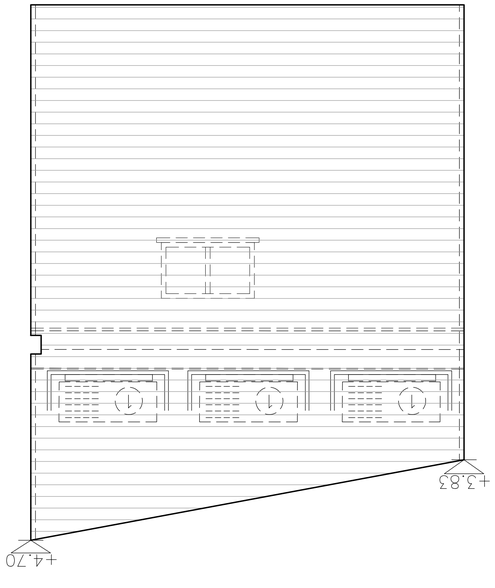

מספר גיליון:

א-8

רשימות נגרות

פרק 06

מפרט דלתות נגרות

010 דלתות פנים
(דלתות כנף, דלת נגררת עם מסילה, דלתות "סקרינוי")

011 משקוף עץ לפתח

012 מנעולים, אביזרים נלווים לעבודות נגרות

020 ארונות מטבח

025 ארונות שירות - דלתות ומשקופים לארונות קיר בנישות
(חשמל, מערכות, כיבוי אש, אחסון וכו')

030 מחיצות מודולריות (פרק 22), דלפקים
שונות: חיפוי קירות בלוחות עץ, הלבשות עץ, מגיני קיר וכו'

040 דלתות וחלונות חסיני אש,
דלתות אקוסטיות (פרק 22)

שם הפרוייקט: שיפוץ בית העם-מושב שפר		מספר פרוייקט: 10/23
תאריך: 11.2.2026	קנ"מ:	מהדורה: 1

1 מפרט נגרות:

כללי:

1. כל הלבידים ומוצרי העץ המשמשים בהכנת הפריטים יהיו ללא תוספי שרפי אוריאה פורמלדגיד, פורמלדהיד, או פנול–פורמלדהיד ובכל מקרה לא תעלה תכולת הפורמלדהיד על 10 מג" לכל 100 גר'–הוכחה לכך תוגש למנהל הפרויקט.
2. פריימרים ודבקים לא יעברו את תכולת VOC המקסימלית של 250 גר' לליטר.
3. לכות לא יכילו יותר מ–275 גר' VOC לליטר על פי שיטת המדידה האמריקאית לפי אישור LEED.
4. חומרי הדבקה וסילרים לא יכילו יותר מ–1% מכלל משקלם חמרים הידועים כמסרטנים או פוגעים במערכת הרבייה, אשר כלולים ברשימת "Chemicals Known to the State to Cause Cancer" של המשרד להערכת סיכוני בריאות בקליפורניה (OEHHA).
5. HPDL יתאים לדרישות ת"י 705 ובכל מקרה לרמת התנגדות לשחיקה, שריטה ועמידות הולם לא פחות מדרגה 3 ע"פ טבלת סווג מס' 1 של Classification System and Tipical Applications בסעיף 4.
6. עבור משטחי עבודה, כתיבה או דלתות עם HPDL בעובי 2 מ"מ התנגדות לשחיקה ושריטה לא תהיה פחות מדרגה 4 ע"פ הטבלה המוגדרת מעל.

דלתות- מידות ומעבר

מרכיבי דרך מוצא – דלתות
לקביעת רוחב דלת הפנוי למעבר,יימדד המרחק האופקי הקטן ביותר ,שבין מישור אגף הדלת הפתוח לגמרי בפתיחה מירבית ובין פאת מזוזת המלבן, הבולטת ביותר כלפי האגף הפתוח כמתואר בתרשימים .

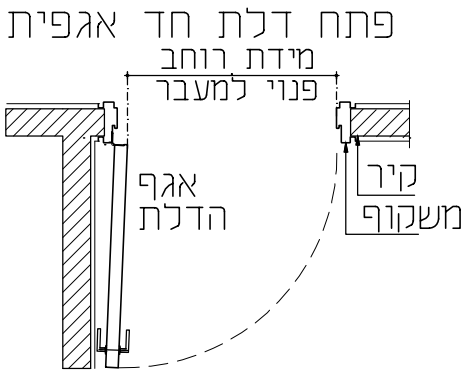

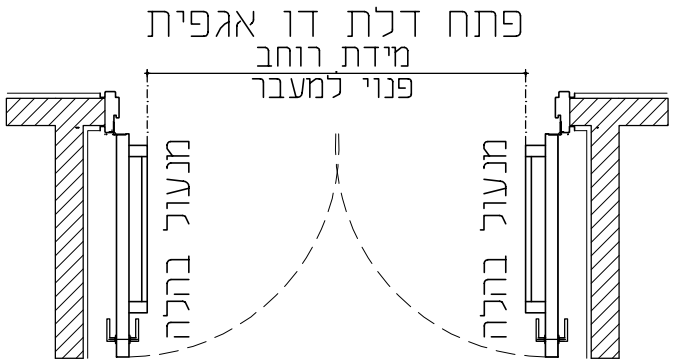

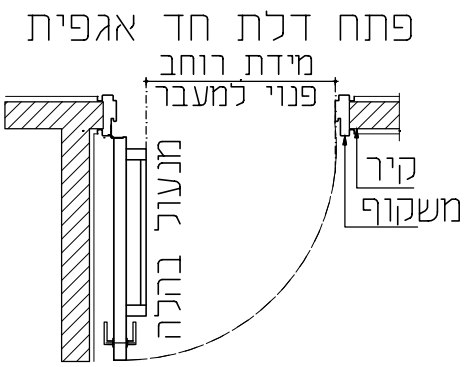

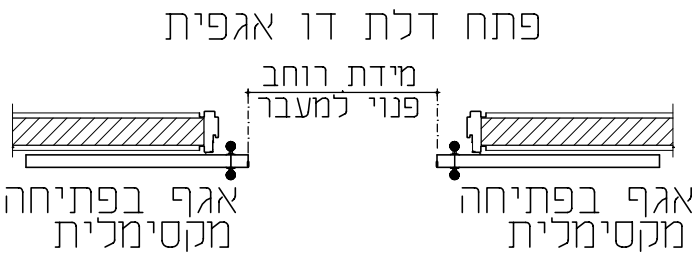

שם הפרוייקט: שיפוץ בית העם-מושב שפר		מספר פרוייקט: 10/23
מהדורה: 1	קנ"מ:	תאריך: 11.2.2026

2 מפרט דלתות נגרות

כללי

1. רוחב כל מנגנוני הידיות והצילינדרים יהיו לא פחות מ-65 מ"מ לציר הידית.
2. שום ידית או אביזר המחובר לדלת לא יהיה בעומק של יותר מ 8.5 ס"מ - על כל חריגה מכך יש לקבל אישור לפני הביצוע.
3. מידות פתח נטו למעבר יקבעו ע"פ סעיף 3.2.1.2-3 בתקנות תכנון והבניה.
4. כל הצירים יותקנו אל משקוף ואל הכנף בהברגה מקורית של היצרן- צירים מרותכים אסורים!
5. כל הדלתות ואביזרים יתאימו להנחיות ת"י 1918 על כל חלקיו, כולל חוזק פתיחה מקסימלי!
6. על המבצע לבדוק מידות בשטח, לבדוק עובי קירות ולבדוק כווני הפתיחה לדלתות בתכניות העבודה.
7. מוצרים חייבים בתו תקן ישראלי או תקן אירופאי מקביל בדירוג.
8. כל החומרים, תכונותיהם ועיבודם יתאימו לפחות לדרישות המפרט הכללי הבינמשרדי (רמה 1) והמפרט המיוחד.
9. על הקבלן להגיש לאישור תכניות ייצור.

משקופים:

1. משקופים יהיו מפח מגולוון וצבוע בעובי מינימלי 1.5 מ"מ עם מגרעת (פלצ) כפולה.
2. צירים יותקנו על גבי "ביטנה" בעובי מינ' של 5 מ"מ.
3. בקירות גבס יותקנו משקופים עם פרופיל חיזוק RHS בצורה H אשר תחובר לריצפה ולתקרה קונסטרוקטיביות.
4. פינוי ולוחיות עיגון עבור אביזרים יהיו חרושתיים ומתועשים בלבד לפי הנחיות יצרני הפרזול.
5. אם לא הוגדר אחרת פני משקופים יבלטו ממישור חומר הגמר ב-12 מ"מ
6. חלל המשקופים ימולא בדייס צמנטי בקירות בטון או בלוקים ובצמר זכוכית דחוס בקירות גבס.
7. משקוף מבטון יכלול קופסת מגן ("בית") עבור כל אביזרי הפרזול ולוחיות הנגד.
8. לכל הדלתות המבוקרות תבוצע הכנה מחלל התקרה לתוך המשקופים ולנקודת השליטה במשקוף או בחיבור לכנף לטובת העברת מערכות שליטה ובקרה.

גמר משקופים:

1. משקופים עם גלוון מלא לפי ת"י 918 בעובי של 80-100 מיקרון.
2. בחירת גוונים ע"י האדריכל כוללת את קטלוג RAL ולא רק גוונים 'סטנדרטיים'.
3. גמר משקופים יהיה ב-2 חלופות לבחירת המזמין:

א. חלופה א- מעל הגלוון מערכת 'נירלט פרופשיונל' בהרכב הבא:
* יסוד אפוקסי אנטי קורוזיבי- HB55\ אפוקל 331-60 מיקרון.
* עליון פוליאוריטן- אוניקריל\אוניספיד - 50 מיקרון - גמר משי.

ב. חלופה ב- מעל הגלוון מערכת צבע בתנור:
* צביעה בתנור באבקת פוליאסטר טהור מסוג HIGH BLID עם עמידות UV ע"פ ת"י 4402 80 מיקרון דוגמת אוניברקול DURABLE SUPER 7300 15, חל או מגורען ובגוונים לבחירת האדריכל, אחריות ל- 15 שנה.

דירוג אקוסטי:

- משקופים וכנפיים יהיו בהתאמה לדירוג האקוסטי המוגדר בפריט:

א. "איטום אקוסטי רגיל"- משקוף עם אטם היקפי מלא מותקן בחריץ המשכי מותקן בתוך המשקוף.

ב. "איטום אקוסטי מוגבר"- מילוי מושלם של המשקוף בדייס או בבידוד האקוסטי של הקיר. משקוף וכנף עם חריץ איטום <u>ואטם המשכי כפול</u> ואטם אקטיבי/דינאמי בתחתית הכנף תוצרת ATHMER דגם SOUND-EX L-15/30 או תוצרת PEMKO דגם MORTICE A-434.

ג. "ללא איטום אקוסטי"- משקוף/כנף עם גומיות בלימה בלבד, מינימום 4 לכנף. בתאום ואישור המזמין לחללים לא נדרשים בבידוד אקוסטי

-כל הדלתות לחדרים יהיו בעלות בידוד אקוסטי שווה ערך לבידוד אקוסטי של קיר גבס דו קרומי (30DB)

כנף:

1. עובי הכולל של הכנף לא יפחת מ-43 מ"מ.
מילוי כנף פלקסבורד 34 מ"מ עם חללים אנכיים לגובה הכנף.
2. כנף בנויה ממסגרת נסתרת היקפית וסביב פתחים בכנף או צוהר, אם יש - מעץ אורן משני סרגלים בחתך 70/34 מ"מ.
3. מסגרת חשופה בהיקף מסרגלי בוק או אלון גושני בעובי 15 מ"מ.
4. חיפוי דו-צדדי MDF או HDF 4 מ"מ ולוח HPDL (פורמייקה) בעובי מזערי של 0.8 מ"מ

גמר כנפיים:

1. אם לא הוגדר אחרת HDPL (פורמייקה) 0.8 מ"מ וסרגל 15 מ"מ בוק גושני.
2. בחירת גוונים ע"י האדריכל כוללת את כל קטלוג GREENLAM\ARPA\WILSONART כדוגמת סדרות WH,FL,WL,CH,TX,WI,L,ML,WS.
3. חירוץ או חלוקת HDPL לפי המוגדר בפריטים.

דלתות הזזה לכיס (סקרינייו):

1. דלתות הזזה, 'סקרינייו' לפי המפרט הבא.
2. מילוי כנף לפי מפרט דלתות נגרות, מסגרת סרגלים היקפית לפי מפרט דלתות נגרות.
3. גמר פורמייקה או צבע בתנור (שלייפ-לק) סגוונים לבחירת האדריכל.
4. מעטפת כיס אלומיניום סקרינייו 1 מ"מ מאולגן, כיס הדלת יתאים לקיר גבס עם עמודוני 7 ס"מ.
5. פרזול גלגלי אוקולון, מנעול הדזה TESA 4036 או NWMF D167 PZ, מסילות NOSREDNAH למשקל מינימום של 100 ק"ג. ידית משיכה TESA או YALE נירוסטה מוברש.
6. כל הפרזול יוגש לאישור לפני הזמנת הדלתות.
המלצה לידית משיכה צידית (באישור יועץ נגישות)

זיגוג וצוהר:

1. בכל דלת בה מוגדר צוהר הנ"ל יהיה לפי המידות והחלוקות המוגדרות בפריט.
2. זיגוג מינימלי יהיה 4 מ"מ מחוסם + 15.2 מ"מ + 3 מ"מ מחוסם חלבי או שקוף לבחירת האדריכל.
3. ובכל מקרה זיגוג לא פחות מהמוגדר בת"י 1099 ו-938.
4. מסגרת הצוהר תזוגג בסרגלי עץ זהים לסרגל ההיקפי החשוף וברוחב חזית מינ' של 01 מ"מ.+

הגשות ודוגמאות:

1. עבור הפריטים הבאים יוגשו תכניות ייצור מלאות לאישור:

***

2. הפריטים הבאים יוכנו כדוגמא להתייחסות ואישור:

**

פרזול דלתות נגרות כללי:

1. כל פרזול בהתאם למפרט – ראה דף 5
2. כל הפרזול יהיה בסיווג GRADE 2 לפחות ע"פ BHMA\ANSI או ע"פ תקנים אירופאים למנעולים ופרזול בסיווג GRADE 3 לפי EN-12290 ו EN-1906 לשימוש HD.
3. כל האביזרים והמנגנונים יהיו שקועים במשקוף או בכנף בפינויים חרושתיים מתועשים בלבד לפי הנחיות היצרנים.
4. כל הפרזול יורכב בהברגות חוזרות (לא קודחות ולא ניטים) אל לוחיות עיבוי נגדיות מתועשות מנירוסטה בעובי 3 מ"מ (אין הברגות ישירות למשקופים).
5. כל ברגי המנגנונים המותקנים בכנפיים יהיו לכל עובי הכנף מצד לצד בין לוחיות יצרן מקוריות.
6. צירים או מעולים יהיה במישור המשקוף או הכנף- לא יתקבלו התקנות בולטות.
7. מנעולים יהיו מנעול חבוי תקני עם סל\קופסא בגודל מינימום של 65 מ"מ.
8. צילינדרים יהיו צילינדר במערכת מאסטר וגראנד מאסטר!
9. בפריטים בהם מוגדר מוצר או יצרן יהיו כל החלקים והאביזרים מקוריים למוצר עצמו כמופיע בקטלוג הרשמי של היצרן כולל מנועים,חיבור מערכות,אביזרי פרזול,רוזטות,צירים,בריחים,ידיות מנעולים, מחזירים וכו'.
10. על הקבלן להגיש לאישור דוגמאות של הפרזול המוצע לאישור האדריכל לפני ביצוע העבודה.
11. כל הפרזול החשוף החיצוני יהיו מנירוסטה 316 בגמר מוברש!
12. פרזול <u>מינימלי לדלתות</u> במידה ולא מוגדר אחרת בפריט:

א. צירי ספר מנירוסטה "4.5-5 בעובי 3 מ"מ ומינימום 3 צירים לכנף.
ב. ידית מנוף HEAVY-DUTY מנירוסטה מותאמת לאחיזה נוחה ועם קצה כפוף כלפי מישור הכנף, כולל חיבור בברגים מקוריים של היצרן לכל עובי הכנף דוגמת N1 LXL YALE.
ג. ידית משיכה ולוחית דחיפה HD מנירוסטה "16 X "4 X ROCKWOOD 110X73CL עם ברגים עוברים.
ד. מחזיר ענף עד כנף ברוחב 100 ס"מ- ASSA ABLOY DC 300 או DORMA 7436 LCN.
ה. מחזיר כנף בדלתות חוץ או מעל רוחב 100 ס"מ- עם השהיית סגירה ובלימה YALE 3501DA או ASSA ABLOY DC700DA.
ו. מחזיר כנף עבור דלתות עם עצר למצב פתוח- YALE 3511DA או ASSA ABLOY DC 700H DA.
ז. <u>מחזירי כנף יאפשרו כיוון ועמידה בכל המוגדר בת"י 1918 לרבות התנגדות לפתיחה!</u>
ח. מעצור דלת, קיר או רצפה לבחירת האדריכל, ROCKWOOD 440\406.
ט. מעצור דלת עבור דלתות למצב פתוח לבחירת האדריכל ROCKWOOD 490\491.
י. מנעול נטרק ננעל לחדרים טכניים או היכן שמוגדר כולל ידית מנוף "פניק" בצד הפנימי לפתיחה מהירה ABLOY 3EL16 או EL160 או NEMEF 1769\36.
יא. מנעול אלקטרו מכאני או אלקטרו מכאני נטרק ננעל יהיה ABLOY EL560\520 בהתאם לכנף.
יב. לשונית או נגדי חשמלי יהיה EFFEFF 12V דגם 128 כולל זכרון וחזית HZ עם גמר USP.
יג. ידיות מילוט, אך ורק PB, ברוחב כל הכנף מתוצרת CISA, TESA, YALE, VON-DUPRIN.
יד. מנגנון צילינדר וחיווי תא שירותים יהיה YALE נירוסטה 316 עם חריץ ברוחב ועומק 2 מ"מ.
יה. כל אביזר אחר שנדרש יהיה תוצרת CISA, EFFEFF, ROCKWOOD, MCKINNEY, NEMEF, ABLOY, ASSA, YALE.

פרזול דלתות לפי שימוש

קבוצת פרזול	סוג חדר	מנגנון ונעילה	חוץ	פנים	הערות
A	משרדים	רגילה+פרפר	מנוף וצילינדר	מנוף ופרפר נעילה	
B	ח.ישיבות	רגילה+פרפר	מנוף וצילינדר	מנוף ופרפר נעילה	
C	ציוד/ טכני	נטרק–ננעל	מנוף וצילינדר	מנוף שחרור PANIC	
D	חדר חשמל	נטרק–ננעל	משיכה וצילינדר	מנוף שחרור PANIC	
E	חדר תקשורת	מנעול אלקטרו מכאני	משיכה וצילינדר	מנוף שחרור נעילה	דלת מבוקרת
F	מדור שירותים	רול וצילינדר	משיכה/ דחיפה	משיכה/ דחיפה	לפי כוון הדלת– כולל מחזיר שמן לכנף
G	תא שירותים	רגילה+חיווי+פרפר	מנוף וחיווי נעילה	מנוף ופרפר נעילה	רמזן תפוס/פנוי בצד החיצוני– חריץ שחרור נעילה
H	תא ש. נכים	רגילה+חיווי+פרפר	מנוף וחיווי נעילה	מנוף ופרפר נעילה +ידית 60÷50 ס"מ	רמזן תפוס/פנוי ידית אופקית פולימרית מותקנת בגובה 90 ס"מ
I	חדר צוות	רגילה+פרפר	מנוף וצילינדר	מנוף וצילינדר	
J	מטבחון	רגילה+פרפר	מנוף וצילינדר	מנוף וצילינדר	
K	דלת מילוט	רגילה+PANIC		מנוף שחרור PANIC	לפי כוון הדלת– כולל מחזיר שמן לכנף
L	תא שירותים מחיצות "טרספה"	רגילה+חיווי+פרפר	מנוף וחיווי נעילה	מנוף ופרפר נעילה	רמזן תפוס/פנוי בצד החיצוני– חריץ שחרור נעילה
M					
N					
O					

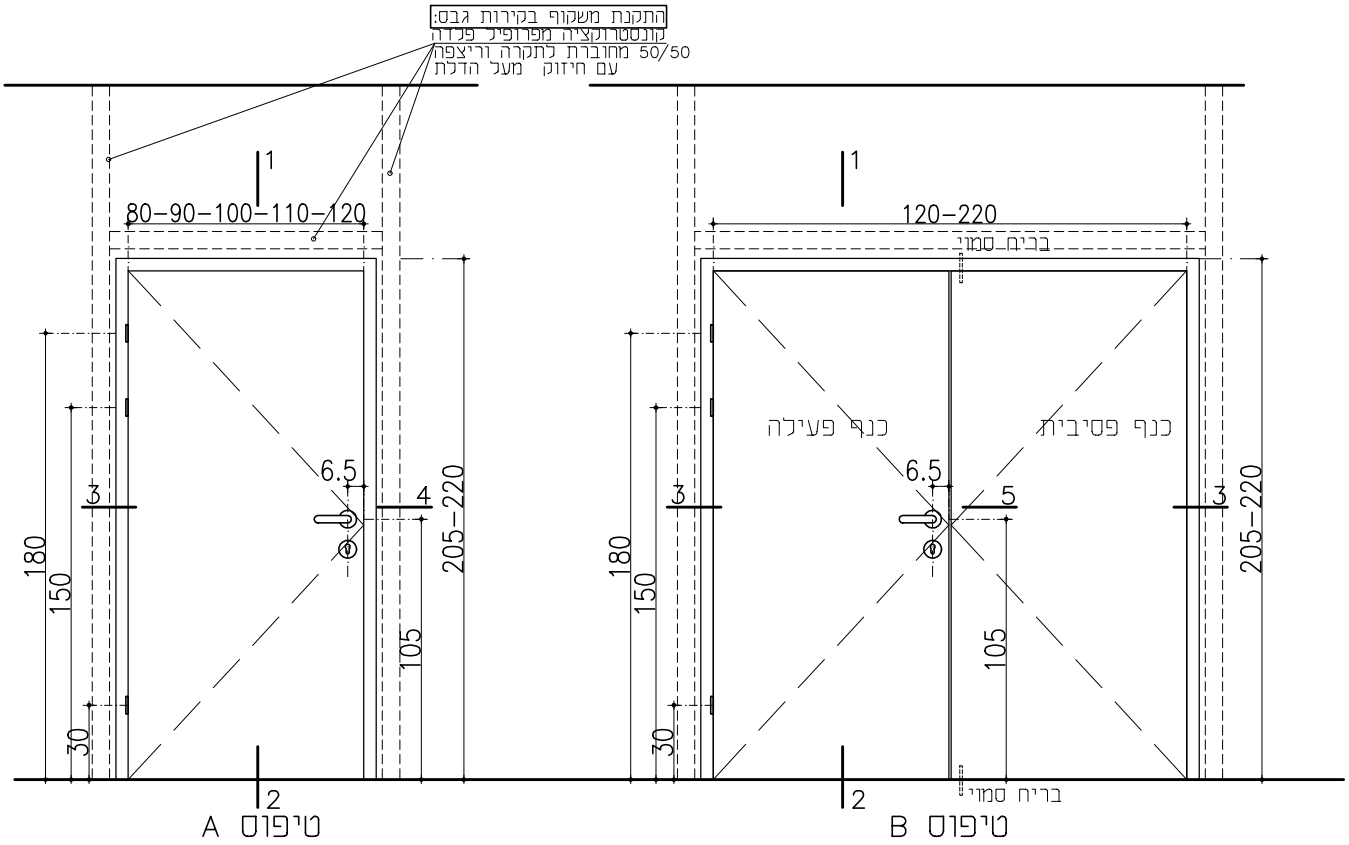

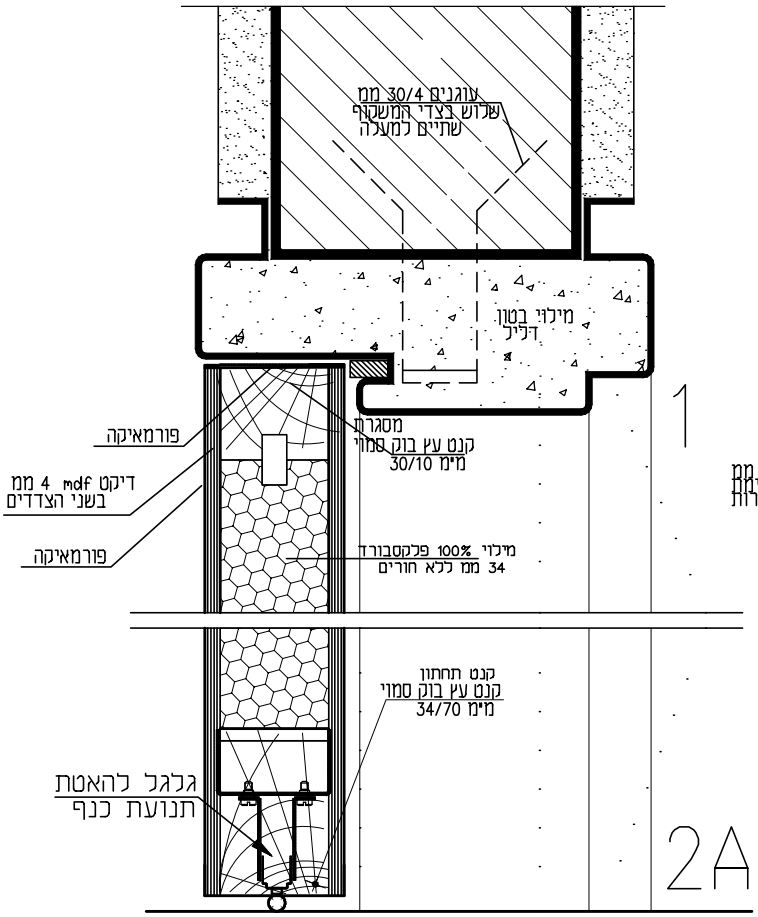

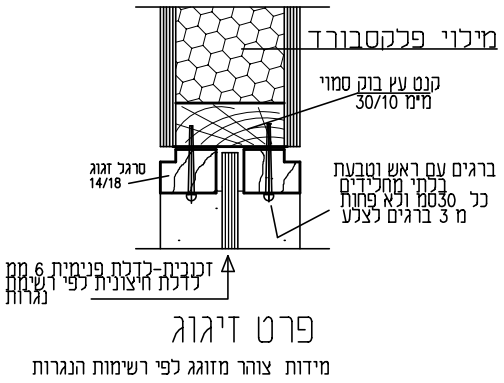

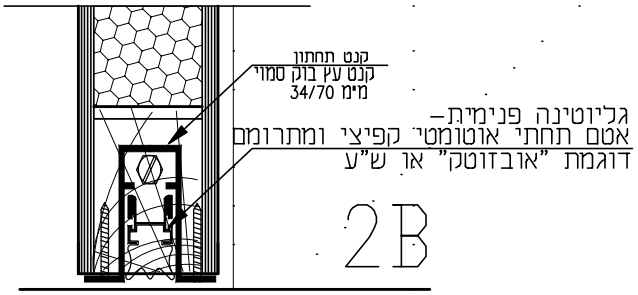

פרט דלת קנ"מ 1:2.5

נגרות דלתות פרט 06N-D01	שם הפרוייקט: שיפוץ בית העם-מושב שפר		מספר פרוייקט: 10/23
	מהדורה: 1	קנ"מ:	תאריך: 11.2.2026

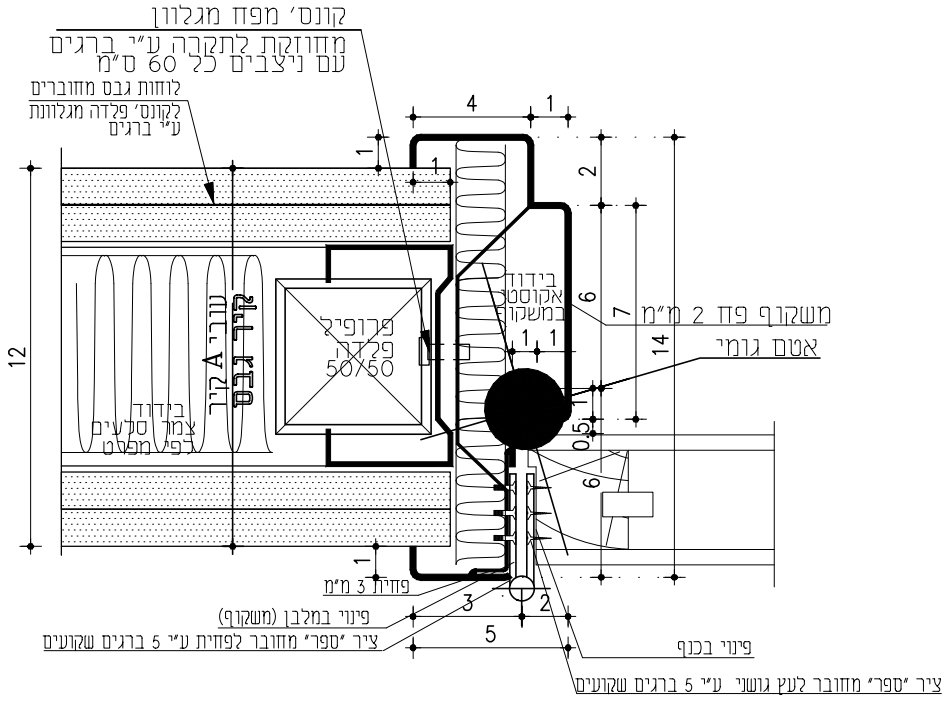

פרט משקוף פח 2 מ"מ קנ"מ 1:2
אלטקנטיבה ב'- קיר גבס

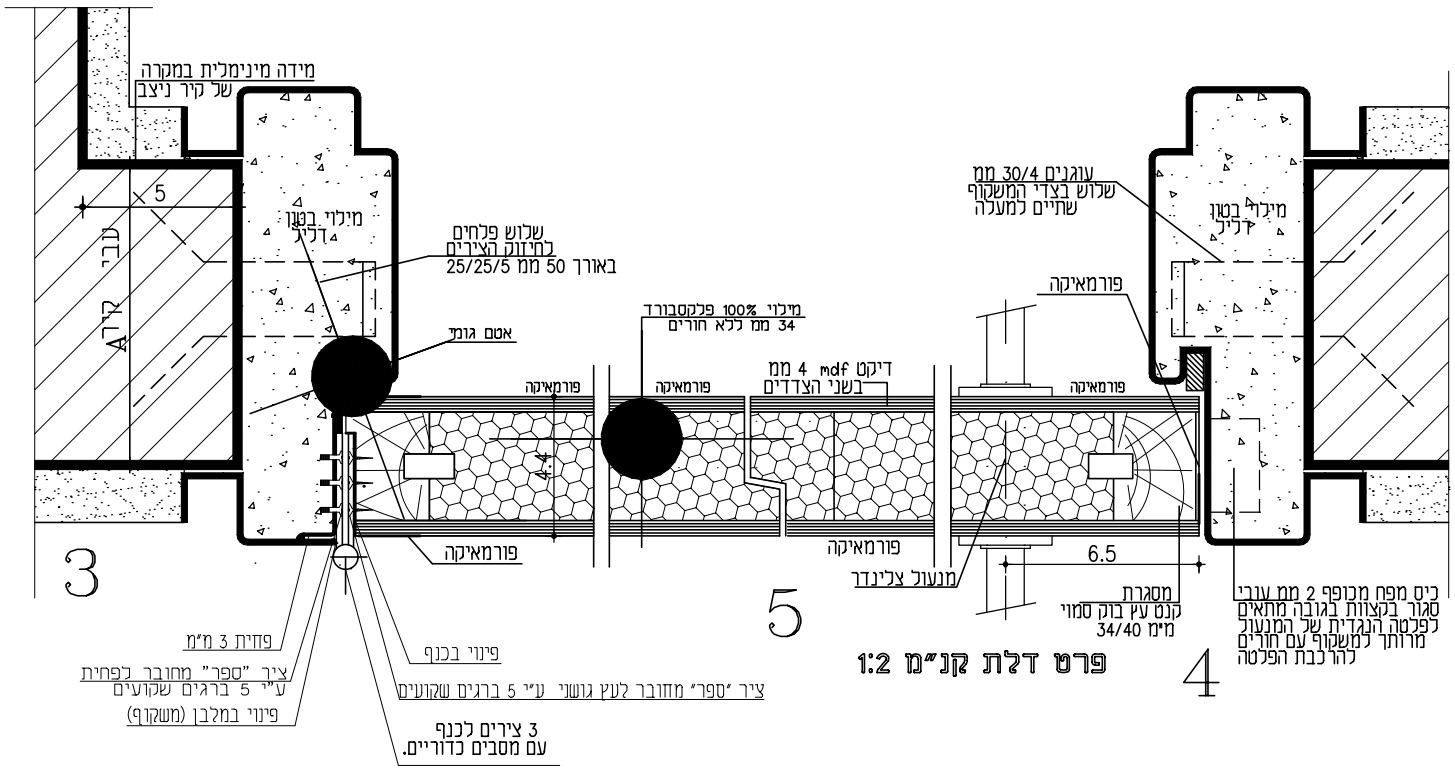

פרט דלת קנ"מ 1:2

נגרות דלתות פרט 06N-D01	שם הפרוייקט: שיפוץ בית העם-מושב שפר		מספר פרוייקט: 10/23
	מהדורה: 1	קנ"מ:	תאריך: 11.2.2026

דלתות ומשקופים לארונות קיר בנישות (חשמל, מערכות, כיבוי אש, אחסון וכו')

1. סטנדרט לארונות קיר בשטחים ציבוריים: דלתות, ארונות נגרות בגמר פורמייקה +משקוף עיוור להטמעת הארונות בקיר ככל שניתן.
2. בדלתות של ארון חשמל בלבד ניתן להרכיב מערכת דלתות נגרות לפני דלתות פח תקניות או ציפוי פורמייקה חיצוני ללדלת פח תקנית.
3. חלופה לבחירת המזמין- דלתות ומשקופי פח צבועים בתנור ובגוון הקיר.
עובי הפח במלבנים ודלתות יהיה 1.5 מ"מ לפחות. גימור צבע מגורען בתנור, משני הצדדים.
על הדלתות ומלבנים לענות לדרישות ת"י 4376.
כל הדלתות יכללו מנעולים, למעט ארונות כיבוי אש.

מרכיבי הארון:

תאור	פירוט
דלתות	MDF או HDF 18 מ"מ
משקוף עץ סמוי	מסגרת משקוף עץ סמוי 20/70
גמר למשקוף	שתי שכבות יסוד גמר פוליאור
מדפים	סנוויץ 18 מ"מ, מתכוונים במרווחים של 5 ס"מ
סוקל	בנוי ומרוצף

גמר הארון:

תאור	פירוט
חזית הארון, דלתות (חוץ ופנים)	HPDL(פורמייקה) בעובי מזערי של 0.8 מ"מ, בגימור חלק\"טפ" ובגוון לבחירת האדריכל
קנטים	PVC 1.5 מ"מ מודבקים בחום, בגוון תואם לפורמייקה.
גמר פנים	CABINET LINER\"גב לבן"\פורמייקה סוג א' לבנה\גוון בהיר סטנדרט

פרזול ארונות קיר:

תאור	פירוט
צירים	לפחות 3 צירים לדלת קליפ טוף 110 (בלום) או SALICE קליפ סדרה 200 ציר ישר\כפוף 110(דומיסיל) (חיבור הצירים לדלת ולדופן הארון בשיטת אקספנדו- עם דיבלים)
ידיות	ידיות מתכת בצורת "קשת" או "ח" ברוחב מזערי של 120 מ"מ (אין להשתמש בידיות כפתור)
נעילה	יש להתקין מנעולים בכל הדלתות חוץ מארונות כיבוי אש המנעולים יהיו מנעולי BMB 22\18 מ"מ מק"ט 100, ומותאמים למערכת גרנד מסטר קי, או EVERYAAD או EVERGOOD והמפתחות יהיו מתקפלים
סגר פנימי	לכל כנף סגר מגנטי עליון ותחתון
שילוט	שלט/ מדבקה - גודל וגוון תואם תקן

פרזול ארונות קיר- דלתות נגררות (ארונות אחסון פנימיים)

תאור	פירוט
מסילות גרירה	מנגנון הדזה קומפלט- תואם עובי דלת לפי מפרט כולל מסילה עליונה ותחתונה, כולל 2 בולמים לכל דלת כולל הלבשה עליונה לסגירת המסילה. דוגמת "STAR" של דומיסיל או ש"ע. יש לאשר דגם מול המזמין/אדריכל

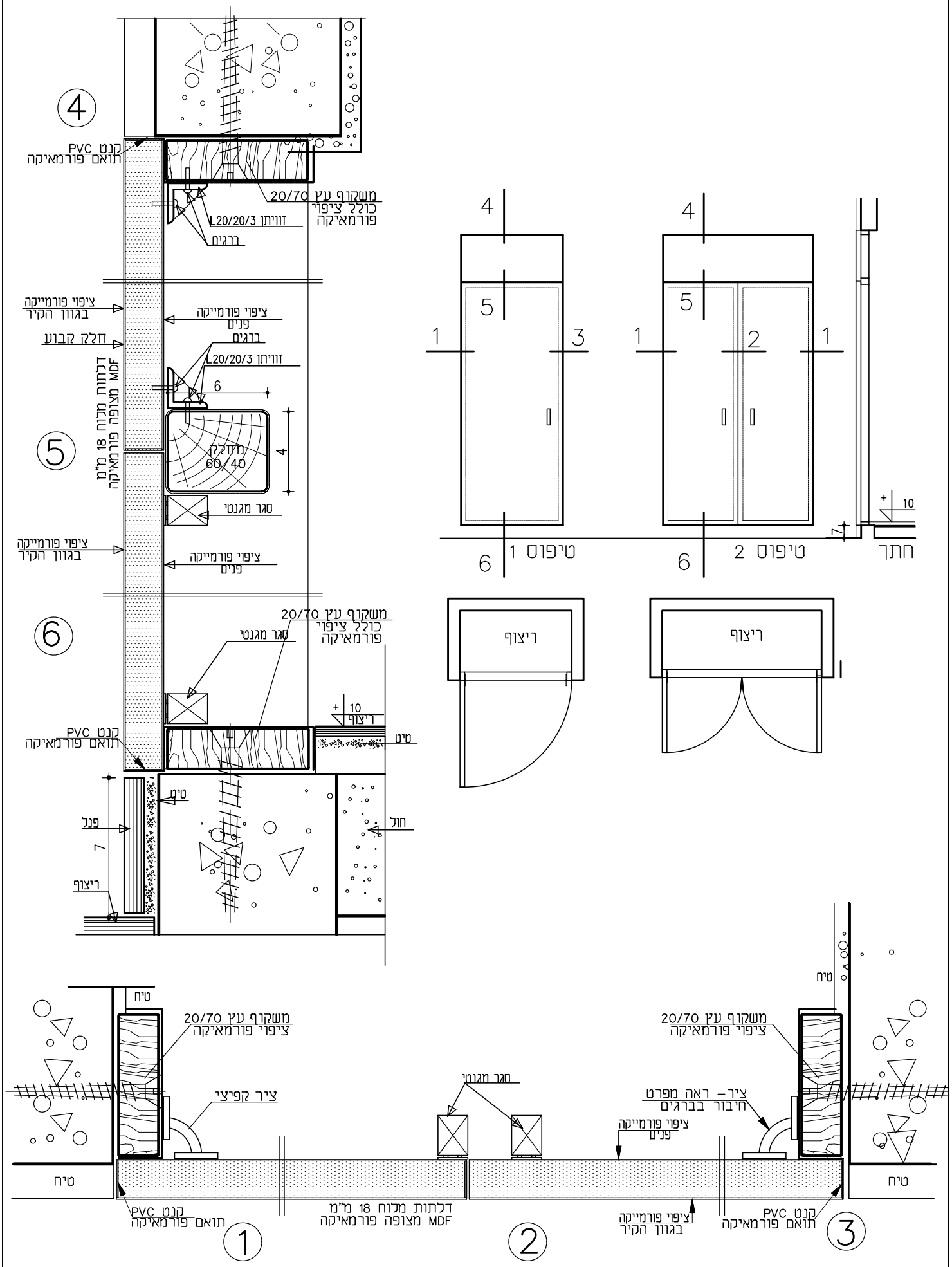

נגרות ארונות שירות פרט 06N-A01	שם הפרוייקט: שיפוץ בית העם-מושב שפר		מספר פרוייקט: 10/23
	מהדורה: 1	קנ"מ:	תאריך: 11.2.2026

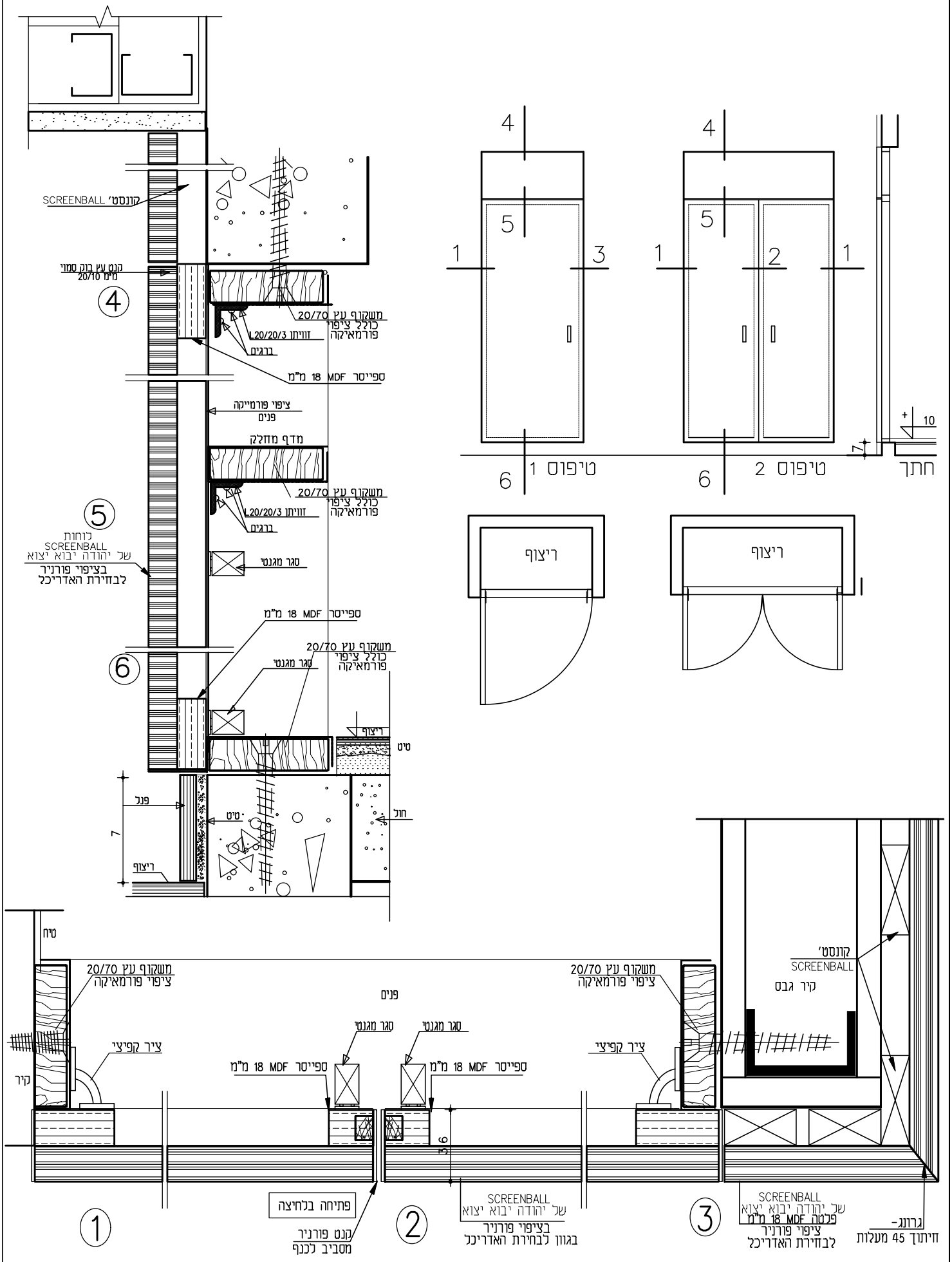

נגרות ארונות שירות פרט 06N-A02	שם הפרוייקט: שיפוץ בית העם-מושב שפר		מספר פרוייקט: 10/23
	מהדורה: 1	קנ"מ:	תאריך: 11.2.2026

פרק 06	010	דלתות פנים

מספר	ל.1
מיקום	מדור: 3

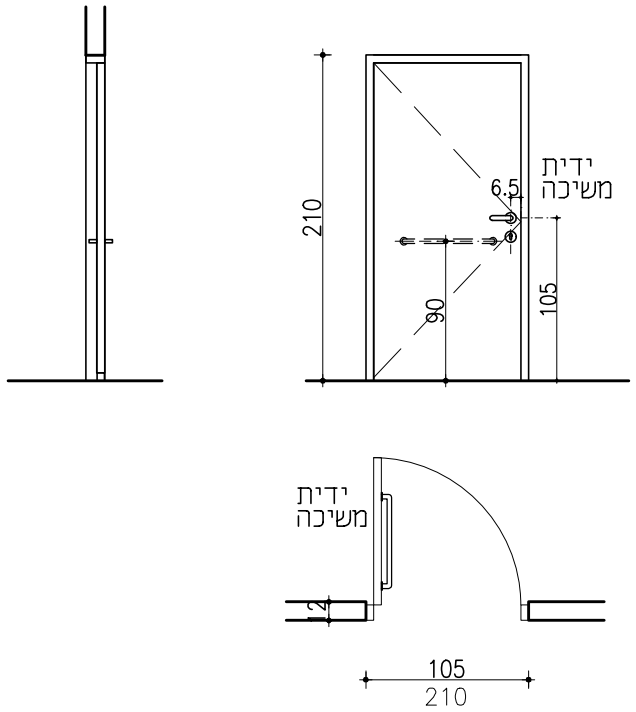

תאור

סיווג	דלת נגרות חד-כנפית			
	סה"כ כנפיים	1		
פתיחה	צירית בהתאם לתכנית	סה"כ חלקים קבועים	--	
	כוון פתיחה לפי תכנית	סה"כ חלקי תריס	--	
משקוף	פלדה ע"פ מפרט	עבור קיר בעובי	12 ס"מ	
גמר משקוף	לפי מפרט משקופי פלדה	בידוד	לפי מפרט משקופי פלדה-בידוד אקוסטי רגיל	
כנף	חומר	עץ ע"פ מפרט		
גמר כנף/צבע	לפי מפרט דלתות עץ	בידוד	לפי מפרט לכנף עץ בידוד אקוסטי רגיל	

מידות

לבניה	למשקוף	מידה נטו -מינימום
105/210	105/210	

כמות

1

פרט

דלת פולימרית "פנדור"

זיגוג

צוהר מזוגג	—
מידות	--/-- ס"מ

פרזול

קבוצת פרזול	H	ראה מפרט פרזול דלתות
רוזטה/ שלט		

הערות

* כוון פתיחה לפי התכנית
* גמר פורמייקה טפ לפי בחירת האדריכל
* משקופי דלתות בהתאם לתכנית ולחיפויי הקיר המתוכננים
* משקופי דלתות יהיו בגוון ניגודי לקירות

* אין לקבוע מידות ע"י מדידה בשרטוט.
* כל המידות בס"מ אלא עם צויין אחרת
באחריות המבצע:
* לבצע ע"פ החוקים, התקנות וההנחיות.
* לקחת מידות במקום ולהודיע למתכנן על אי התאמות.
* לקבל אישור האדריכל והמהנדס לפרטים לפני הביצוע.

סטטוס:	
○ לעיון	○ לאישור
● למכרז	○ לביצוע

שם הפרוייקט: שיפוץ בית העם-מושב שפר			מספר פרוייקט: 10/23
מהדורה: 1	קנ"מ: 1:50	תאריך: 11.2.2026	

פרק 06	010	דלתות פנים

מספר: ב.2

מיקום: מדור: 2 (שירותי נשים)

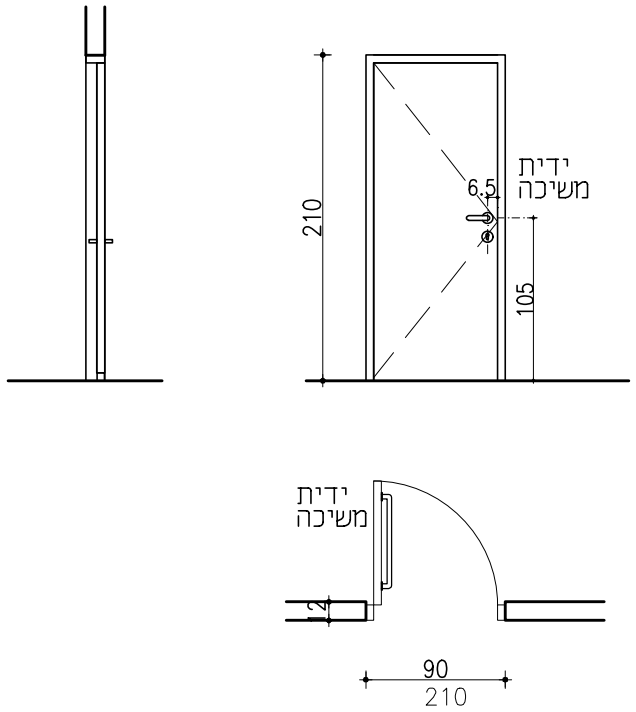

תאור

סיווג	דלת נגרות חד-כנפית			
	סה"כ כנפיים	1		
פתיחה	צירית בהתאם לתכנית	סה"כ חלקים קבועים	--	
	כוון פתיחה לפי תכנית	סה"כ חלקי תריס	--	
משקוף	פלדה ע"פ מפרט	עבור קיר בעובי	12 ס"מ	
גמר משקוף	לפי מפרט משקופי פלדה	בידוד	לפי מפרט משקופי פלדה-בידוד אקוסטי רגיל	
כנף	חומר	עץ ע"פ מפרט		
גמר כנף/צבע	לפי מפרט דלתות עץ	בידוד	לפי מפרט לכנף עץ בידוד אקוסטי רגיל	

מידות

לבניה	למשקוף	מידה נטו -מינימום
95/210	90/210	

כמות

1

פרט

דלת פולימר "פנדור"

זיגוג

צוהר מזוגג	—
מידות	--/-- ס"מ

פרזול

קבוצת פרזול	F	ראה מפרט פרזול דלתות
רוזטה/ שלט		

הערות

* כוון פתיחה לפי התכנית
* גמר פורמייקה טפ לפי בחירת האדריכל
* משקופי דלתות בהתאם לתכנית ולחיפויי הקיר המתוכננים
* משקופי דלתות יהיו בגוון ניגודי לקירות

* אין לקבוע מידות ע"י מדידה בשרטוט.
* כל המידות בס"מ אלא עם צויין אחרת באחריות המבצע:
* לבצע ע"פ החוקים, התקנות וההנחיות.
* לקחת מידות במקום ולהודיע למתכנן על אי התאמות.
* לקבל אישור האדריכל והמהנדס לפרטים לפני הביצוע.

סטטוס:	
○ לעיון	○ לאישור
● למכרז	○ לביצוע

שם הפרוייקט: שיפוץ בית העם-מושב שפר			מספר פרוייקט: 10/23
מהדורה: 1	קנ"מ: 1:50	תאריך: 11.2.2026	

פרק 06	010	דלתות פנים

מספר: 2A.נ

מיקום: מדור: 2 (שירותי נשים- תאים)

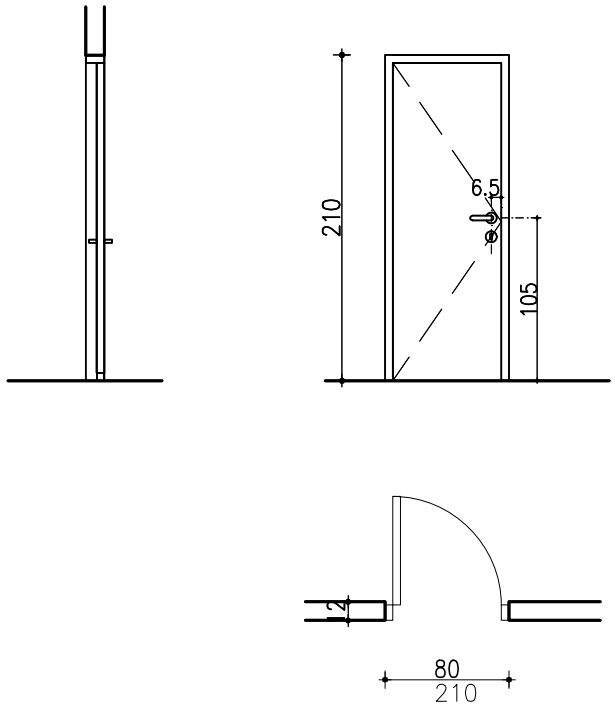

תאור

סיווג	דלת נגרות חד-כנפית		
	סה"כ כנפיים	1	
פתיחה	צירית בהתאם לתכנית	סה"כ חלקים קבועים	--
	כוון פתיחה לפי תכנית	סה"כ חלקי תריס	--
משקוף	פלדה ע"פ מפרט	עבור קיר בעובי	12 ס"מ
גמר משקוף	לפי מפרט משקופי פלדה	בידוד	לפי מפרט משקופי פלדה- בידוד אקוסטי רגיל
כנף	חומר	עץ ע"פ מפרט	
גמר כנף/צבע	לפי מפרט דלתות עץ	בידוד	לפי מפרט לכנף עץ בידוד אקוסטי רגיל

מידות

לבניה	למשקוף	מידה נטו -מינימום
85/210	80/210	

כמות

ימין	שמאל
2	1	1

פרט

דלת פולימרית "פנדור"

זיגוג

צוהר מזוגג	—
מידות	--/-- ס"מ

פרזול

קבוצת פרזול	G	ראה מפרט פרזול דלתות
רוזטה/ שלט		

הערות

* כוון פתיחה לפי התכנית
* גמר פורמייקה טפ לפי בחירת האדריכל
* משקופי דלתות בהתאם לתכנית ולחיפויי הקיר המתוכננים
* משקופי דלתות יהיו בגוון ניגודי לקירות

* אין לקבוע מידות ע"י מדידה בשרטוט.
* כל המידות בס"מ אלא עם צויין אחרת באחריות המבצע:
* לבצע ע"פ החוקים, התקנות וההנחיות.
* לקחת מידות במקום ולהודיע למתכנן על אי התאמות.
* לקבל אישור האדריכל והמהנדס לפרטים לפני הביצוע.

סטטוס: ○ לעיון ○ לאישור ● למכרז ○ לביצוע

שם הפרוייקט: **שיפוץ בית העם-מושב שפר**

מספר פרוייקט: 10/23

תאריך: 11.2.2026 | קנ"מ: 1:50 | מהדורה: 1

פרק 06	025	ארונות שירות מערכת דלתות לנישות

מספר: נא.ש 1

מיקום: מדור: 1 לובי (ארון חשמל)

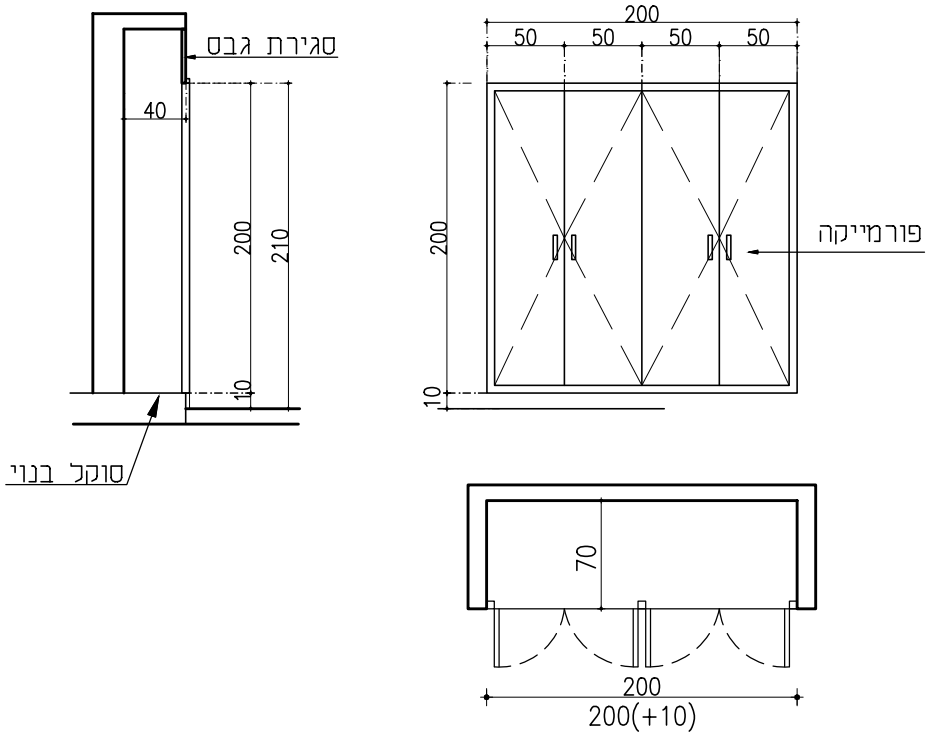

תאור

סיווג	מערכת דלתות כנף לארונות קיר		
	סה"כ כנפיים	4	
פתיחה	צירית בהתאם לתכנית	סה"כ חלקים קבועים	--
	כוון פתיחה לפי תכנית	סה"כ חלקי תריס	--
משקוף	עץ ע"פ מפרט ארונות קיר		
גמר משקוף	לפי מפרט ארונות קיר		
כנף	חומר	עץ ע"פ מפרט	
גמר כנף	לפי מפרט ארונות עץ		

מידות
200/200

כמות
1

פרט
פרט אדריכל 06-A01

זיגוג
צוהר מזוגג: —
מידות: --/-- ס"מ

פרזול
קבוצת פרזול: ראה מפרט פרזול ארונות קיר לנישות
רוזטה/ שלט: **שלט/ מדבקה לארון כ.אש/ חשמל**

הערות
* כוון פתיחה לפי התכנית
* גמר פורמייקה טפ לפי בחירת האדריכל (בגוון הקיר)

* אין לקבוע מידות ע"י מדידה בשרטוט.
* כל המידות בס"מ אלא עם צויין אחרת
באחריות המבצע:
* לבצע ע"פ החוקים, התקנות וההנחיות.
* לקחת מידות במקום ולהודיע למתכנן על אי התאמות.
* לקבל אישור האדריכל והמהנדס לפרטים לפני הביצוע.

סטטוס: ○ לעיון ○ לאישור ● למכרז ○ לביצוע

שם הפרוייקט: **שיפוץ בית העם-מושב שפר**

מספר פרוייקט: 10/23

תאריך: 11.2.2026 | קנ"מ: 1:50 | מהדורה: 1

פרק 06	025	ארונות שירות מערכת דלתות לנישות

מספר: נא.ש 2

מיקום: מדור: 1 לובי (ארון כיבוי אש/פנל כבאים)

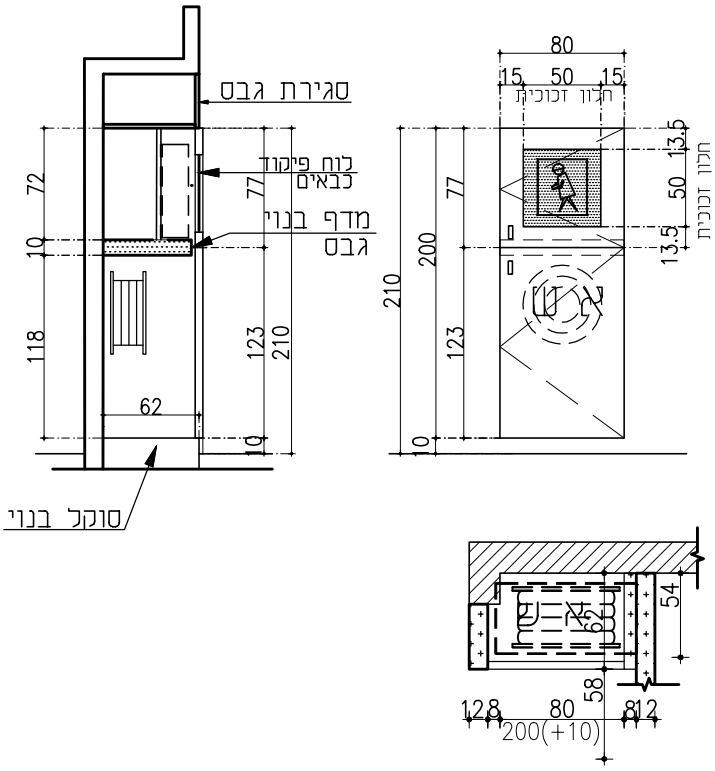

תאור

סיווג	מערכת דלתות כנף לארונות קיר		
	סה"כ כנפיים	2	
פתיחה	צירית בהתאם לתכנית	סה"כ חלקים קבועים	--
	כוון פתיחה לפי תכנית	סה"כ חלקי תריס	--
משקוף	עץ ע"פ מפרט ארונות קיר		
גמר משקוף	לפי מפרט ארונות קיר		
כנף	חומר	עץ ע"פ מפרט	
גמר כנף	לפי מפרט ארונות עץ		

מידות: 80/210

כמות: 1

פרט: פרט אדריכל 06-A01

זיגוג: צוהר מזוגג — זכוכית 4 מ"מ; מידות — 50/50 ס"מ

פרזול: קבוצת פרזול — ראה מפרט פרזול ארונות קיר לנישות; רוזטה/ שלט — **שלט/ מדבקה לארון כ.אש**

הערות:
* כוון פתיחה לפי התכנית
* גמר פורמייקה טפ לפי בחירת האדריכל (בגוון הקיר)

* אין לקבוע מידות ע"י מדידה בשרטוט.
* כל המידות בס"מ אלא עם צויין אחרת
באחריות המבצע:
* לבצע ע"פ החוקים, התקנות וההנחיות.
* לקחת מידות במקום ולהודיע למתכנן על אי התאמות.
* לקבל אישור האדריכל והמהנדס לפרטים לפני הביצוע.

סטטוס: ○ לעיון ○ לאישור ● למכרז ○ לביצוע

שם הפרוייקט: **שיפוץ בית העם-מושב שפר**

מהדורה: 1 | קנ"מ: 1:50 | תאריך: 11.2.2026

מספר פרוייקט: 10/23

פרק 06	030	שונות בנגרות: חיפוי קירות בלוחות עץ, הלבשות עץ, מגיני קיר וכו'

מספר	3.ב
מיקום	מדור: 2 (שירותי נשים + שירותי גברים)

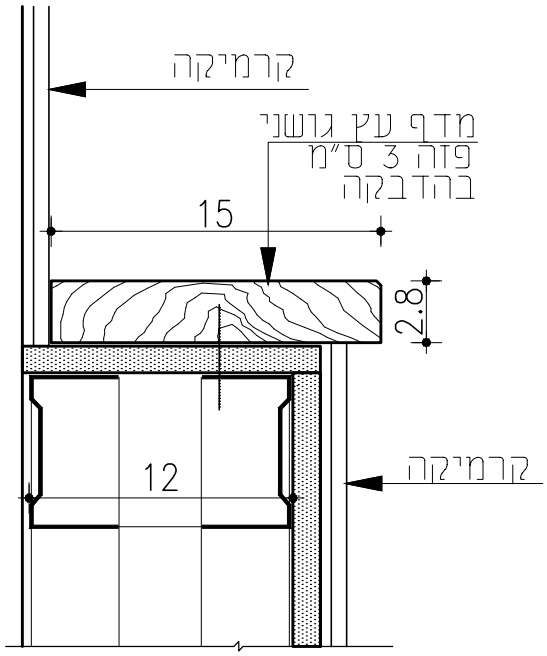

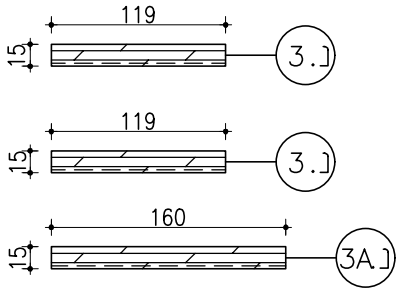

תאור	מדף הלבשה מעץ מלא בעובי 28 מ"מ סוג עץ- אלון מעל סגירת גבס למיכל סמוי, במקטעים	
מידות	**15/238/2.8** ס"מ	**15/160/2.8** ס"מ
כמות	**1**	**1**
פרט		
דיגוג	צוהר מזוגג: —	
	מידות: --/-- ס"מ	
גמר/צבע	שתי שכבות לכה דור לקנט עץ	
פרזול	קבוצת פרזול: --	
	רוזטה/ שלט	
הערות	גוון לפי בחירת האדריכל	

מספר פרוייקט: 10/23	שם הפרוייקט: **שיפוץ בית העם-מושב שפר**	סטטוס: ○ לעיון ○ לאישור ● למכרז ○ לביצוע
	תאריך: 11.2.2026 / קנ"מ: 1:50 / מהדורה: 1	

* אין לקבוע מידות ע"י מדידה בשרטוט.
* כל המידות בס"מ אלא עם צויין אחרת
באחריות המבצע:
* לבצע ע"פ החוקים, התקנות וההנחיות.
* לקחת מידות במקום ולהודיע למתכנן על אי התאמות.
* לקבל אישור האדריכל והמהנדס לפרטים לפני הביצוע.

פרק 06	030	שונות בנגרות: חיפוי קירות בלוחות עץ, הלבשות עץ, מגיני קיר וכו'

מספר	נ.4
מיקום	קומת כניסה- מדור: 1 במה

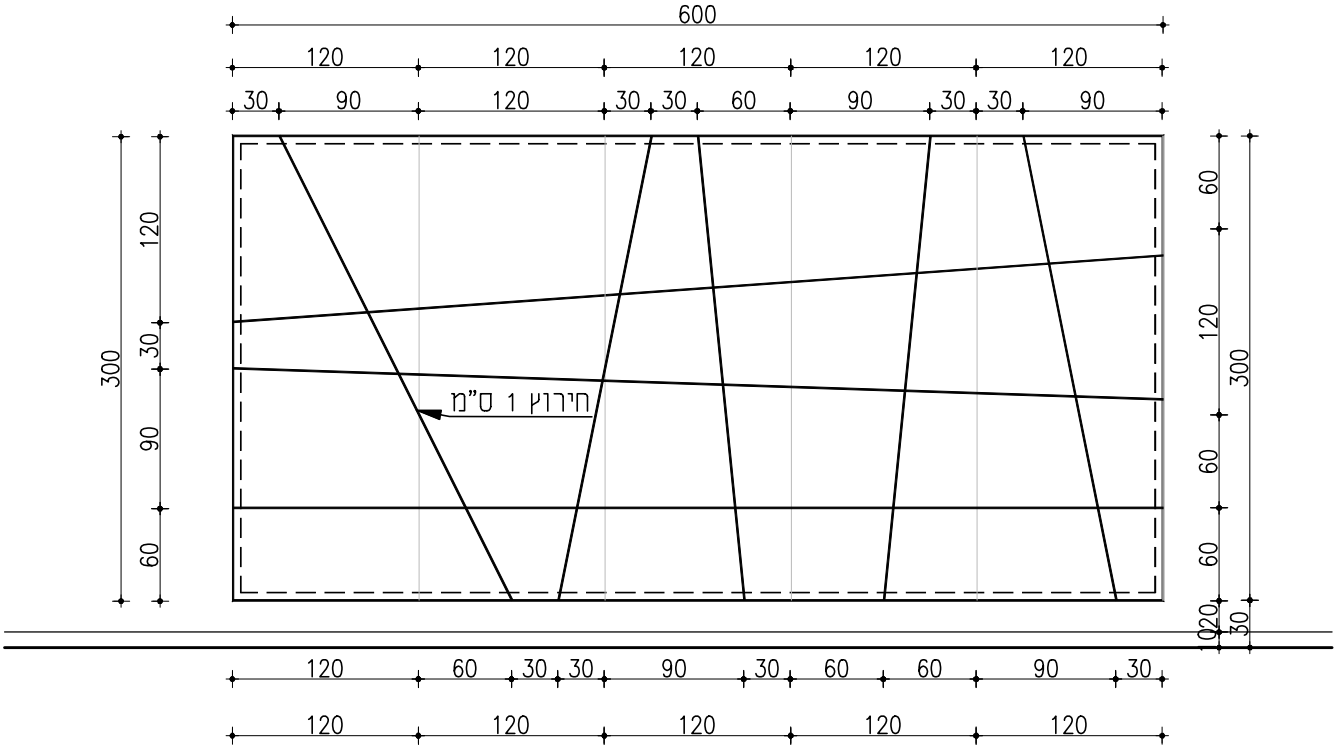

תכנית חירוץ לקיר

תאור	חיפוי קירות פנים בלוח מעוצב מלוח MDF שחור 12 מ"מ מחופה מלמין מחורץ התקנה סמויה כולל פרופיל אלומיניום/נירוסטה סוגר פינה פתוחה כולל חירוץ 1 ס"מ לפי דוגמא	
מידות	**120*5/300** ס"מ	
כמות	**18** מ"ר	
פרט	דגם "Fundermax"	
דיגוג	צוהר מזוגג — מידות --/-- ס"מ	
גמר/צבע		
פרזול	קבוצת פרזול -- רוזטה/ שלט	
הערות	גוון לפי בחירת האדריכל	

מספר פרוייקט: 10/23	שם הפרוייקט: **שיפוץ בית העם-מושב שפר**	סטטוס: לעיון / לאישור / למכרז / לביצוע
	תאריך: 11.2.2026 — קנ"מ: 1:50 — מהדורה: 1	

* אין לקבוע מידות ע"י מדידה בשרטוט.
* כל המידות בס"מ אלא עם צויין אחרת באחריות המבצע:
* לבצע ע"פ החוקים, התקנות וההנחיות.
* לקחת מידות במקום ולהודיע למתכנן על אי התאמות.
* לקבל אישור האדריכל והמהנדס לפרטים לפני הביצוע.

פרק 06	020	ארונות מקבעים

מספר	נא.1 (מנ-1)	מיקום:	מדור: 4 מטבח	כמות	1

עמוד 1 מתוך 2

תכנית
משטח עליון
משטח נירוסטה
508/63

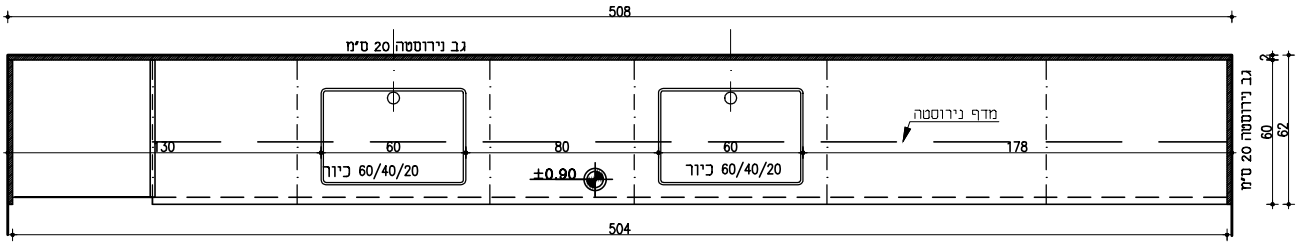

תכנית
ארון תחתון
504/57

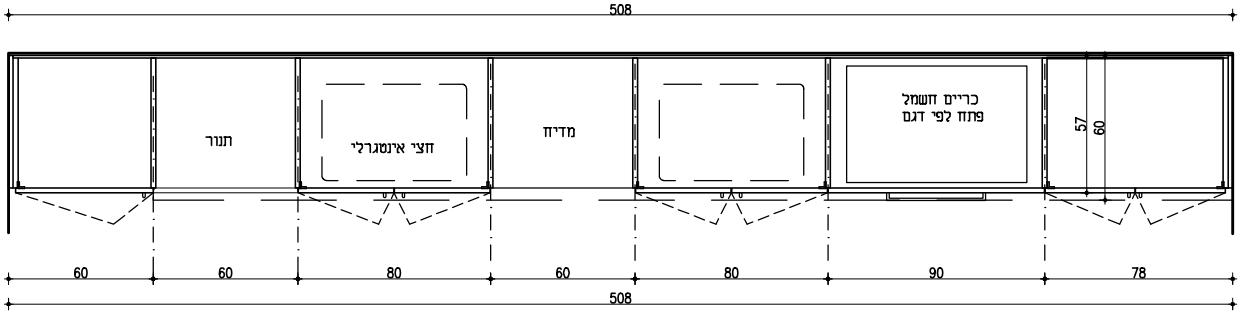

תכנית
ארון עליון
60/57

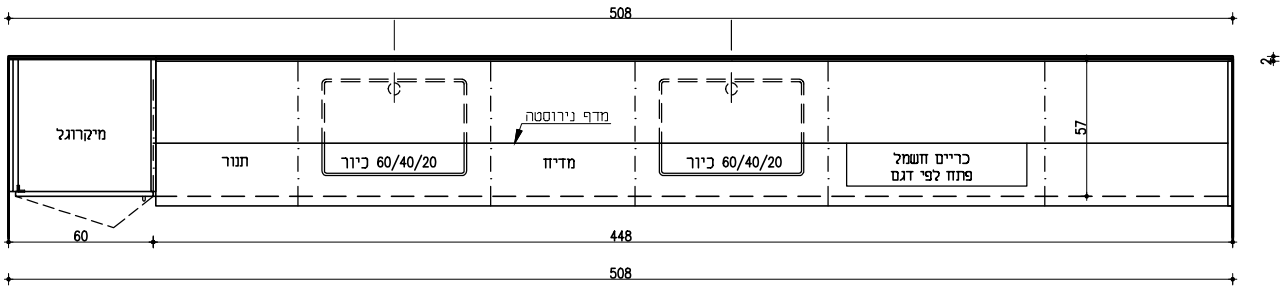

מספר פרוייקט:	שם הפרוייקט:		
10/23	שיפוץ בית העם-מושב שפר		
	תאריך: 11.2.2026	קנ"מ: 1:25	מהדורה: 1

סטטוס:	
○ לעיון	○ לאישור
● למכרז	○ לביצוע

* אין לקבוע מידות ע"י מדידה בשרטוט.
* כל המידות בס"מ אלא עם צויין אחרת
באחריות המבצע:
* לבצע ע"פ החוקים, התקנות וההנחיות.
* לקחת מידות במקום ולהודיע למתכנן על אי התאמות.
* לקבל אישור האדריכל והמהנדס לפרטים לפני הביצוע.

פרק 06	020	ארונות מקבעים

מספר	(א.1) (מנ-1)	מיקום: מבנה מרכזי	מדור: 4 מטבח	כמות	1

עמוד 2 מתוך 2

חזית

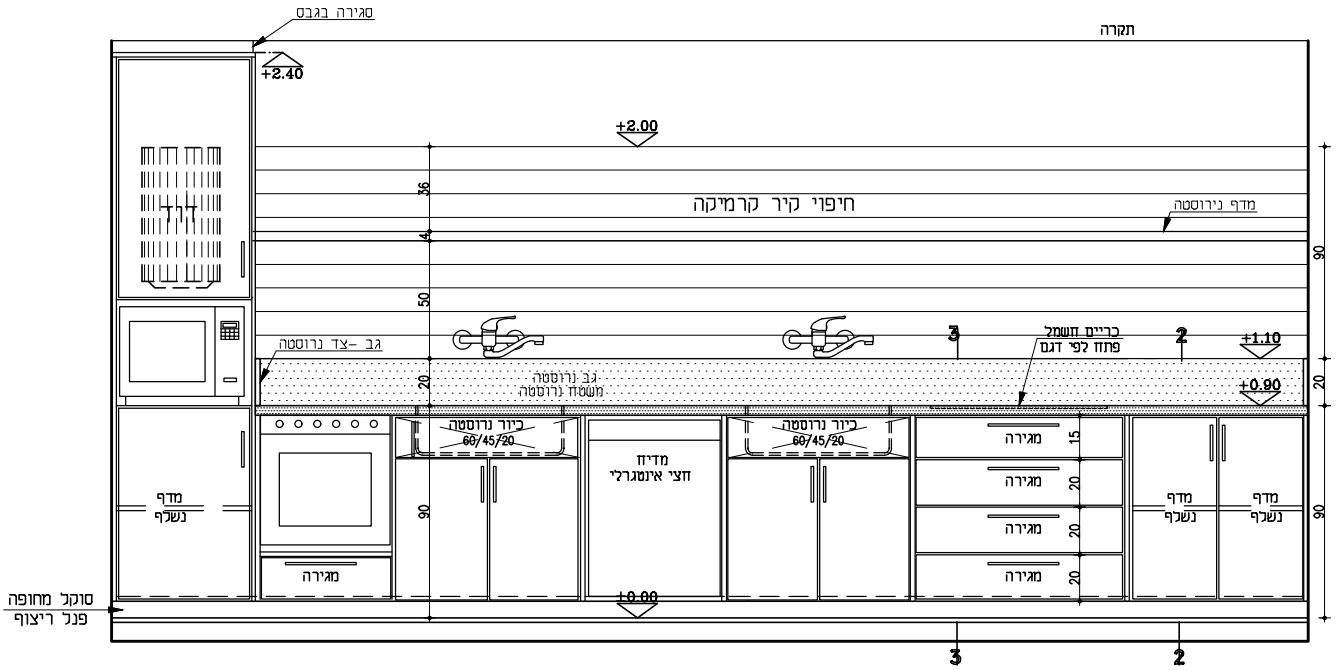

חתכים

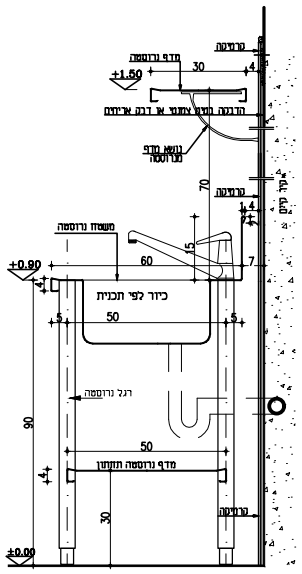

חתך בנשטח נרוסטה עם כיור קנ"מ 1:10
פרט למעבדה

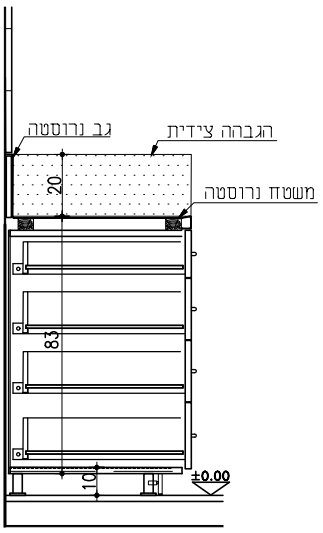

חתך 3-3 קנ"מ 1:20

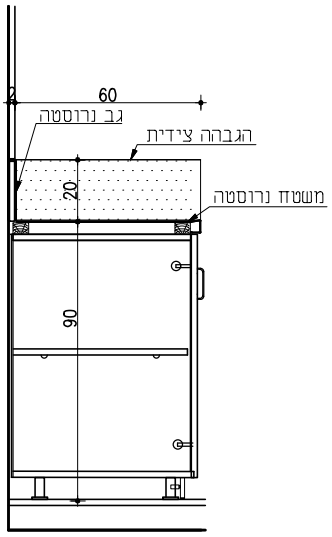

חתך 2-2 קנ"מ 1:20

מספר פרוייקט: 10/23	שם הפרוייקט: שיפוץ בית העם-מושב שפר		סטטוס:
	תאריך: 11.2.2026	קנ"מ: 1:25	מהדורה: 1
			○ לעיון ○ לאישור
			● למכרז ○ לביצוע

* אין לקבוע מידות ע"י מדידה בשרטוט.
* כל המידות בס"מ אלא עם צויין אחרת באחריות המבצע:
* לבצע ע"פ החוקים, התקנות וההנחיות.
* לקחת מידות במקום ולהודיע למתכנן על אי התאמות.
* לקבל אישור האדריכל והמהנדס לפרטים לפני הביצוע.

פרק 06	020	ארונות מקבעים

מספר	נא.2	משטח 1	מיקום	מדור: 3	ש.גברים	כמות	1

תכנית משטח עליון

כיור 40/40cm
מק"ט 600
"אורטגה"

משטח שיש
ראה פרט 10-10A
גליון ריצופים

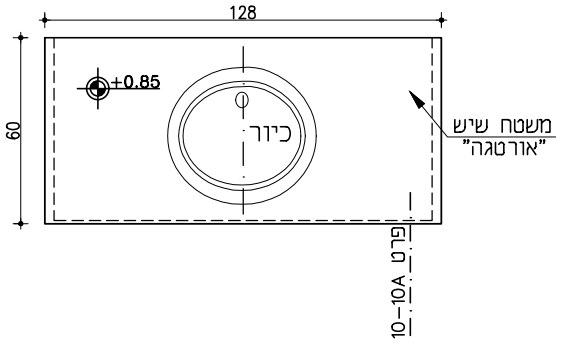

תכנית ארון תחתון

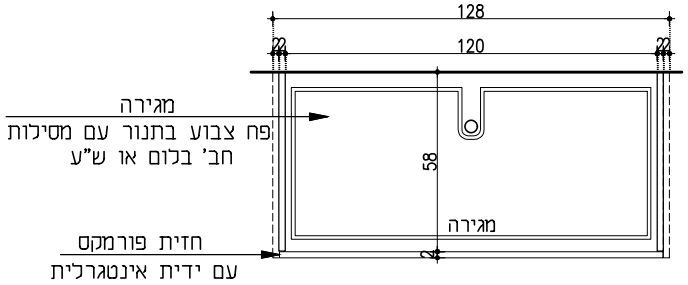

חזית

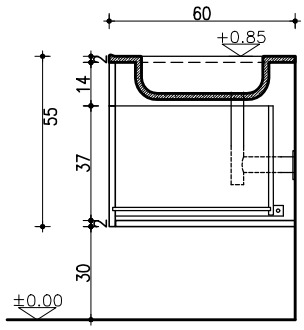

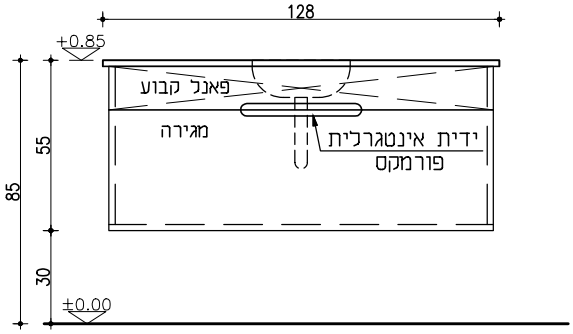

מספר פרוייקט:	שם הפרוייקט:	סטטוס:	
10/23	שיפוץ בית העם-מושב שפר	○ לעיון	○ לאישור
	תאריך: 11.2.2026 · קנ"מ: 1:25 · מהדורה: 1	● למכרז	○ לביצוע

* אין לקבוע מידות ע"י מדידה בשרטוט.
* כל המידות בס"מ אלא עם צויין אחרת באחריות המבצע:
* לבצע ע"פ החוקים, התקנות וההנחיות.
* לקחת מידות במקום ולהודיע למתכנן על אי התאמות.
* לקבל אישור האדריכל והמהנדס לפרטים לפני הביצוע.

פרק 06	020	ארונות מקבעים

מספר	נא.3	משטח – 2	מיקום	מדור: 2	ש.נשים	כמות	1

תכנית משטח עליון

כיור 40/40cm
מק"ט 600
"אורטגה"

משטח שיש
ראה פרט 10–10A
גליון ריצופים

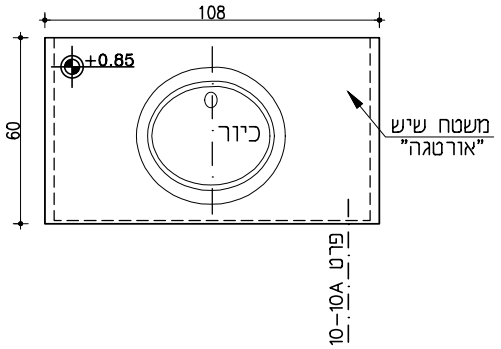

תכנית ארון תחתון

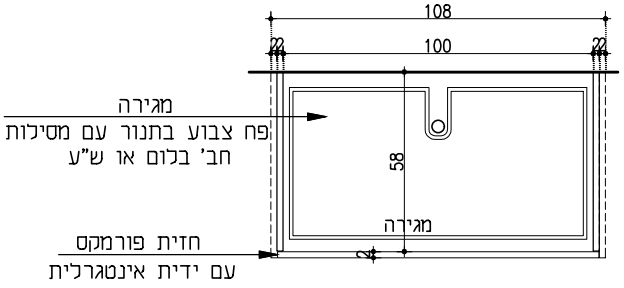

חזית

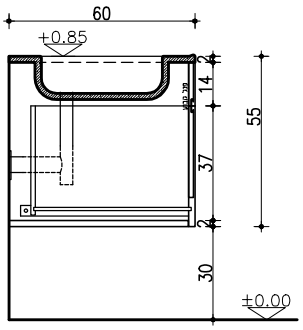

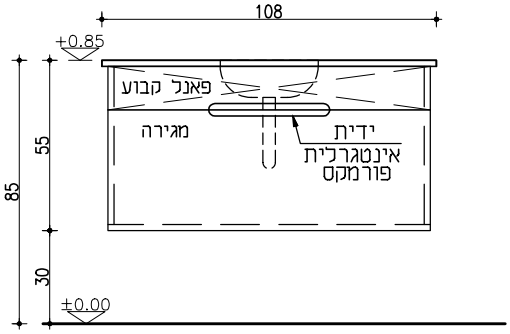

* אין לקבוע מידות ע"י מדידה בשרטוט.
* כל המידות בס"מ אלא עם צויין אחרת
באחריות המבצע:
* לבצע ע"פ החוקים, התקנות וההנחיות.
* לקחת מידות במקום ולהודיע למתכנן על אי התאמות.
* לקבל אישור האדריכל והמהנדס לפרטים לפני הביצוע.

סטטוס:	
○ לעיון	○ לאישור
● למכרז	○ לביצוע

שם הפרוייקט: **שיפוץ בית העם-מושב שפר**

תאריך:	קנ"מ:	מהדורה:
11.2.2026	1:25	1

מספר פרוייקט: 10/23

פרטי משטחים לפריטים של מנ-1
נירוסטה 316

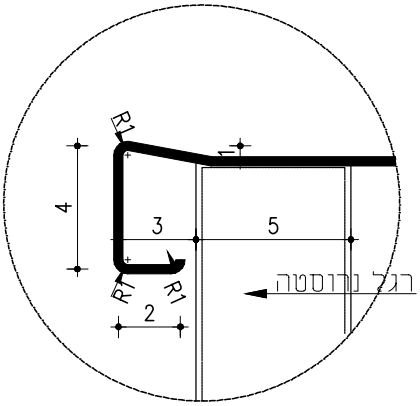

פרט 1- קצה המשטח
קנ"מ 1:2

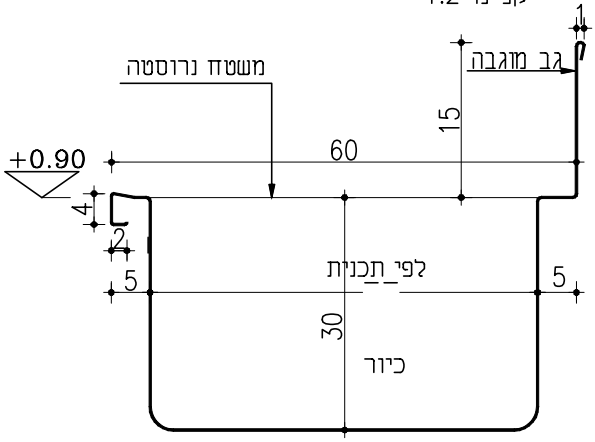

פרט משטח עם כיור

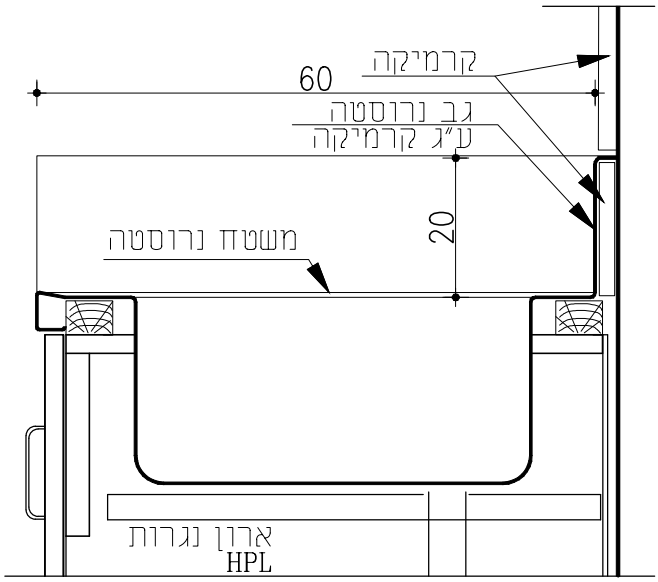

פרט ארון למשטח נירוסטה

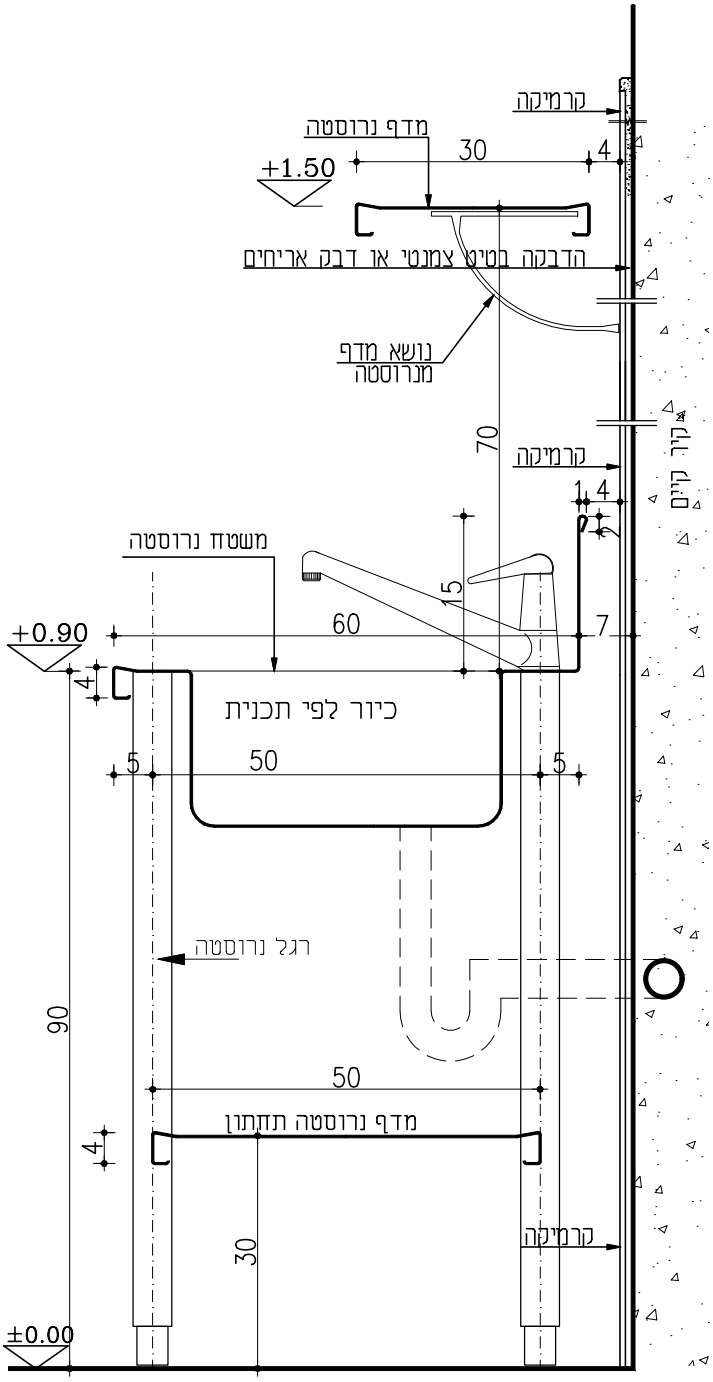

חתך במשטח נרוסטה עם כיור קנ"מ 1:10
פרט למעבדה

שם הפרוייקט: שיפוץ בית העם-מושב שפר		מספר פרוייקט: 10/23
מהדורה: 1	קנ"מ:	תאריך: 11.2.2026

מספר גיליון:

א-9

רשימות מסגרות

פרק 06

050 דלתות כניסה ודלתות פנים

052 משקופי פלדה

055 דלתות, חלונות וציוד מרחבים מוגנים

060 דלתות וחלונות חסיני אש

061 דלתות וחלונות מזוגגות חסיני אש

062 דלתות גלילה מתרוממות

063 תריסים רפפות וחלונות גג לשחרור עשן

070 ארונות שירות (חשמל, גז, בזק, מים)

080 סורגים, מעקות, מאחזי יד, סבכות וסולמות

090 עבודות מיוחדות במסגרות

100 מדרגות חירום, כבשים ורמפות

101 ציוד מטבחים ציבוריים (פרק 13)- עבודות נירוסטה (משטחי עבודה, עגלות, מדפים, מגן פינה)

א.ג אדריכלות ועיצוב
את חצור 46, קר"ת שמרה 1101502 ת.ד. 679 04-6980069:פ
E-mail : agarc@bezeqint.net פקס - 04- 6903103

שם הפרוייקט: שיפוץ בית העם-מושב שפר		מספר פרוייקט: 10/23
מהדורה: 0	קנ"מ:	תאריך: 11.2.2026

מפרט מסגרות

כללי:

1. דלת אספקה לבית מרקחת- פלדלת או ש"ע בגמר צביעה אלקטרוסטטית יבשה בתנור בגוונים מקטלוג UNIVERCOL (מיקס של RAL)
דלתות תהינה עם מנעול בהלה למילוט בה יותקן מנעול אלקטרו-מגנטי מחובר לרכזת גילוי אש וללחצן ניתוק (מחובר למערכת אזהקה).
2. דלת חדר תקשורת- פלדלת או ש"ע מבוקרת בגמר צביעה אלקטרוסטטית יבשה בתנור בגוונים מקטלוג UNIVERCOL(מיקס של RAL). דלת בגובה 2.10 מ'
בדלת הותקן מנעול אלקטרו מכאני מחובר לרכזת גילוי אש וללחצן ניתוק (מחובר למערכת אזהקה) וכן משיכה מבחוץ וידית מנוף מבפנים, הדלת תיפתח החוצה
3. דלת חדר חשמל- תותקן דלת אש תקנית נפתחת החוצה תמיד, עם מנעול נטרק-ננעל וידית משיכה חיצונית ופתיחה מהירה מכיוון פנים החדר.
4. דלת מוגנת פריצה תעשה בתיאום ובאישור הקב"ט הארצי- לפי נספח חדר מוגן פרצה בבתי מרקחת
5. בדלתות ליציאות חירום יותקן מנעול אלקטרו-מגנטי מחובר לרכזת גילוי אש וללחצן ניתוק (מחובר למערכת אזהקה).

דלתות- מידות ומעבר

מרכיבי דרך מוצא - דלתות
לקביעת רוחב דלת הפנוי למעבר,יימדד המרחק האופקי הקטן ביותר ,שבין מישור אגף הדלת הפתוח לגמרי בפתיחה מירבית ובין פאת מזוזת המלבן, הבולטת ביותר כלפי האגף הפתוח כמתואר בתרשימים .

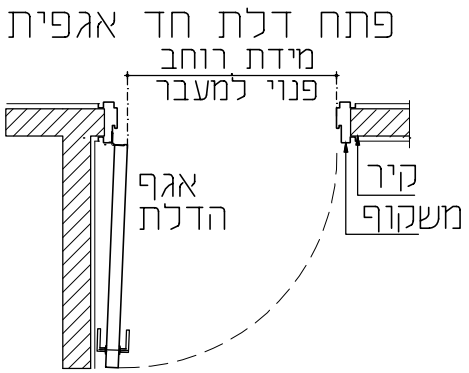

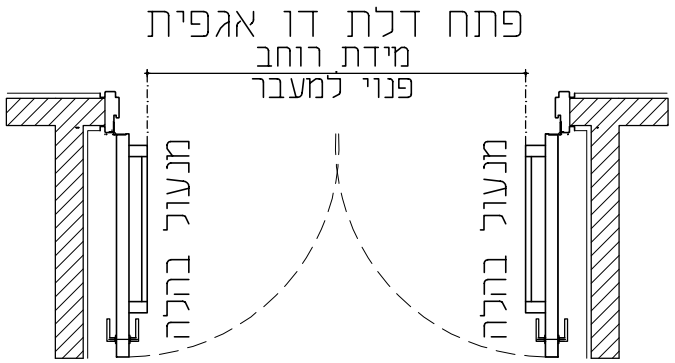

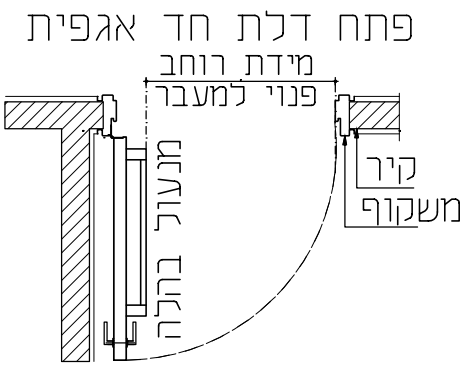

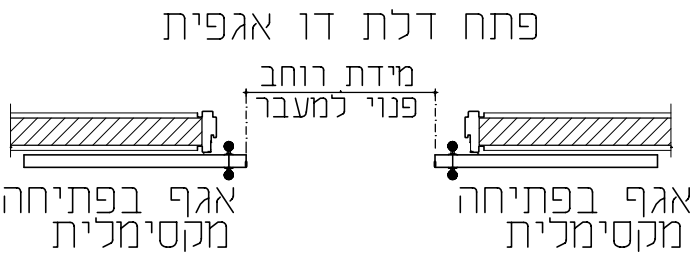

שם הפרוייקט: שיפוץ בית העם-מושב שפר		מספר פרוייקט: 10/23
מהדורה: 0	קנ"מ:	תאריך: 11.2.2026

דלתות

1. רוחב כל מנגנוני הידיות והצילינדרים יהיו לא פחות מ-65 מ"מ לציר הידית.
2. שום ידית או אביזר המחובר לדלת לא יהיה בעומק של יותר מ 8.5 ס"מ - על כל חריגה מכך יש לקבל אישור לפני הביצוע.
3. מידות פתח נטו למעבר יקבעו ע"פ סעיף 3.2.1.2-3 בתקנות תכנון והבניה.
4. כל הצירים יותקנו אל משקוף ואל הכנף בהברגה מקורית של היצרן- צירים מרותכים אסורים!
5. כל הדלתות ואביזרים יתאימו להנחיות ת"י 1918 על כל חלקיו, כולל חוזק פתיחה מקסימלי!
6. על המבצע לבדוק מידות בשטח, לבדוק עובי קירות ולבדוק כווני הפתיחה לדלתות בתכניות העבודה.
7. מוצרים חייבים בתו תקן ישראלי או תקן אירופאי מקביל בדירוג.
8. כל החומרים, תכונותיהם ועיבודם יתאימו לפחות לדרישות המפרט הכללי הבינמשרדי (רמה 1) והמפרט המיוחד.
9. על הקבלן להגיש לאישור תכניות ייצור.

משקופים:

1. משקופים יהיו מפח מגולוון וצבוע בעובי מינימלי 1.5 מ"מ עם מגרעת (פלצ) כפולה.
2. צירים יותקנו על גבי "ביטנה" בעובי מינ' של 5 מ"מ.
3. בקירות גבס יותקנו משקופים עם פרופיל חיזוק RHS בצורה H אשר תחובר לריצפה ולתקרה קונסטרוקטיביות.
4. פינוי ולוחיות עיגון עבור אביזרים יהיו חרושתיים ומתועשים בלבד לפי הנחיות יצרני הפרזול.
5. אם לא הוגדר אחרת פני משקופים יבלטו ממישור חומר הגמר ב-12 מ"מ
6. חלל המשקופים ימולא בדייס צמנטי בקירות בטון או בלוקים ובצמר זכוכית דחוס בקירות גבס.
7. משקוף מבטון יכלול קופסת מגן ("בית") עבור כל אביזרי הפרזול ולוחיות הנגד.
8. לכל הדלתות המבוקרות תבוצע הכנה מחלל התקרה לתוך המשקופים ולנקודת השליטה במשקוף או בחיבור לכנף לטובת העברת מערכות שליטה ובקרה.

גמר משקופים:

1. משקופים עם גלוון מלא לפי ת"י 918 בעובי של 80-100 מיקרון.
2. בחירת גוונים ע"י האדריכל כוללת את קטלוג RAL ולא רק גוונים 'סטנדרטיים'.
3. גמר משקופים יהיה ב-2 חלופות לבחירת המזמין:

א. חלופה א- מעל הגלוון מערכת 'נירלט פרופשיונל' בהרכב הבא:
* יסוד אפוקסי אנטי קורוזיבי- HB55\ אפוקל 331-60 מיקרון.
* עליון פוליאוריטן- אוניקריל\אוניספיד - 50 מיקרון - גמר משי.

ב. חלופה ב- מעל הגלוון מערכת צבע בתנור:
* צביעה בתנור באבקת פוליאסטר טהור מסוג HIGH BLID עם עמידות UV ע"פ ת"י 4402 80 מיקרון דוגמת אוניברקול DURABLE SUPER 7300 15, חל או מגורען ובגוונים לבחירת האדריכל, אחריות ל- 15 שנה.

דירוג אקוסטי:

- משקופים וכנפיים יהיו בהתאמה לדירוג האקוסטי המוגדר בפריט:

א. "איטום אקוסטי רגיל"- משקוף עם אטם היקפי מלא מותקן בחריץ המשכי מותקן בתוך המשקוף. +תוספת אטם דינמי בתחתית הדלת בחדרים מאוישים (רופאים, אחיות ,מטפלים, סדנאות, ישיבות, טיפול קבוצתי, מטפלים בבריאות הנפש)

ב. "איטום אקוסטי מוגבר"- מילוי מושלם של המשקוף בדייס או בבידוד האקוסטי של הקיר. משקוף וכנף עם חריץ איטום <u>ואטם המשכי כפול</u> ואטם אקטיבי/דינאמי בתחתית הכנף תוצרת ATHMER דגם SOUND-EX L-15/30 או תוצרת PEMKO דגם MORTICE A-434.

ג. "ללא איטום אקוסטי"- משקוף/כנף עם גומיות בלימה בלבד, מינימום 4 לכנף. בתאום ואישור המזמין לחללים לא נדרשים בבידוד אקוסטי

-כל הדלתות לחדרי מטפלים/רופא/אחות יהיו בעלות בידוד אקוסטי שווה ערך לבידוד אקוסטי של קיר גבס דו קרומי (30DB)

פרזול דלתות כללי:

1. כל פרזול בהתאם למפרט המעודכן של כללית עבור מרפאות מקצועיות.
2. כל הפרזול יהיה בסיווג GRADE 2 לפחות ע"פ BHMA\ANSI או ע"פ תקנים אירופאים למנעולים ופרזול בסיווג GRADE 3 לפי EN-12290 ו EN-1906 לשימוש HD.
3. כל האביזרים והמנגנונים יהיו שקועים במשקוף או בכנף בפינויים חרושתיים מתועשים בלבד לפי הנחיות היצרנים.
4. כל הפרזול יורכב בהברגות חוזרות (לא קודחות ולא ניטים) אל לוחיות עיבוי נגדיות מתועשות מנירוסטה בעובי 3 מ"מ (אין הברגות ישירות למשקופים).
5. כל ברגי המנגנונים המותקנים בכנפיים יהיו לכל עובי הכנף מצד לצד בין לוחיות יצרן מקוריות.
6. צירים או מעולים יהיה במישור המשקוף או הכנף- לא יתקבלו התקנות בולטות.
7. מנעולים יהיו מנעול חבוי תקני עם סל\קופסא בגודל מינימום של 65 מ"מ.
8. צילינדרים יהיו צילינדר במערכת מאסטר וגראנד מאסטר מרפאה לפי הספק של המחוז!
9. בפריטים בהם מוגדר מוצר או יצרן יהיו כל החלקים והאביזרים מקוריים למוצר עצמו כמופיע בקטלוג הרשמי של היצרן כולל מנועים,חיבור מערכות,אביזרי פרזול,רוזטות,צירים,בריחים,ידיות מנעולים, מחזירים וכו'.
10. על הקבלן להגיש לאישור דוגמאות של הפרזול המוצע לאישור האדריכל לפני ביצוע העבודה.
11. כל הפרזול החשוף החיצוני יהיו מנירוסטה 316 בגמר מוברש!
12. פרזול <u>מינימלי לדלתות</u> במידה ולא מוגדר אחרת בפריט:
    - א. צירי ספר מנירוסטה "5-4.5 בעובי 3 מ"מ ומינימום 3 צירים לכנף.
    - ב. ידית מנוף HEAVY-DUTY מנירוסטה מותאמת לאחיזה נוחה ועם קצה כפוף כלפי מישור הכנף, כולל חיבור בברגים מקוריים של היצרן לכל עובי הכנף דוגמת YALE LXL N1.
    - ג. ידית משיכה ולוחית דחיפה HD מנירוסטה "16 X "4 X ROCKWOOD 110X73CL עם ברגים עוברים.
    - ד. מחזיר ענף עד כנף ברוחב 100 ס"מ- ASSA ABLOY DC 300 או DORMA 7436 LCN.
    - ה. מחזיר כנף בדלתות חוץ או מעל רוחב 100 ס"מ- עם השהיית סגירה ובלימה YALE 3501DA או ASSA ABLOY DC700DA.
    - ו. מחזיר כנף עבור דלתות עם עצר למצב פתוח- YALE 3511DA או ASSA ABLOY DC 700H DA.
    - ז. <u>מחזירי כנף יאפשרו כיוון ועמידה בכל המוגדר בת"י 1918 לרבות התנגדות לפתיחה!</u>
    - ח. מעצור דלת, קיר או רצפה לבחירת האדריכל, ROCKWOOD 440\406.
    - ט. מעצור דלת עבור דלתות למצב פתוח לבחירת האדריכל ROCKWOOD 490\491.
    - י. מנעול נטרק ננעל לחדרים טכניים או היכן שמוגדר כולל ידית מנוף "פניק" בצד הפנימי לפתיחה מהירה ABLOY 3EL16 או EL160 או NEMEF 1769\36.
    - יא. מנעול אלקטרו מכאני או אלקטרו מכאני נטרק ננעל יהיה ABLOY EL560\520 בהתאם לכנף.
    - יב. לשונית או נגדי חשמלי יהיה EFFEFF 12V דגם 128 כולל זכרון וחזית HZ עם גמר USP.
    - יג. ידיות מילוט, אך ורק PB, ברוחב כל הכנף מתוצרת CISA, TESA, YALE, VON-DUPRIN.
    - יד. מנגנון צילינדר וחיווי תא שירותים יהיה YALE ניירוסטה 316 עם חריץ ברוחב ועומק 2 מ"מ.
    - יה. כל אביזר אחר שנדרש יהיה תוצרת CISA, EFFEFF, ROCKWOOD, MCKINNEY, NEMEF, ABLOY, ASSA, YALE.

פרזול רנטגן/ הלבשה/ גלים קצרים:

1. צירי סווינג-קליר מנירוסטה "5X6 MCK 3395 עובי מינ' 5 מ"מ. 4 צירים לכל כנף.
2. כנפיים פאסיביות בריחים חבויים ידניים RCK 555, נירוסטה.

פרזול דלתות לפי שימוש
דלת פלדלת או ש"ע

קבוצת פרזול	סוג חדר	מנגנון ונעילה	חוץ	פנים	הערות
A	רופא, אחות	רגילה+פרפר	מנוף וצילינדר	מנוף ופרפר נעילה	
B	טיפולים	רגילה+פרפר	מנוף וצילינדר	מנוף ופרפר נעילה	לפי הנחיות בתכנית-חשמליות/ מבוקרות
C	ציוד/ טכני	נטרק-ננעל	מנוף וצילינדר	מנוף שחרור PANIC	
D	חדר חשמל	נטרק-ננעל	משיכה וצילינדר	מנוף שחרור PANIC	
E	חדר תקשורת	מנעול אלקטרו מכאני	משיכה וצילינדר	מנוף שחרור נעילה	דלת מבוקרת
F	מדור שירותים	רול וצילינדר	משיכה/ דחיפה	משיכה/ דחיפה	לפי כוון הדלת-כולל מחזיר שמן לכנף
G	תא שירותים תאי הלבשה	רגילה+חיווי+פרפר	מנוף וחיווי נעילה	מנוף ופרפר נעילה	רמזן תפוס/פנוי בצד החיצוני-חריץ שחרור נעילה
H	תא ש. נכים	רגילה+חיווי+פרפר	מנוף וחיווי נעילה	מנוף ופרפר נעילה +ידית 60÷50 ס"מ	רמזן תפוס/פנוי ידית אופקית פולימרית מותקנת בגובה 90 ס"מ
I	חדר צוות	רגילה+פרפר	מנוף וצילינדר	מנוף וצילינדר	חלק מבוקרות
J	מטבחון	רגילה+פרפר	מנוף וצילינדר	מנוף וצילינדר	
K	רנטגן גלים קצרים	נטרק-ננעל+פרפר	משיכה וצילינדר	מנוף שחרור ופרפר	כולל מחזיר כנף חלק פאסיבי-בריחים חבויים
L	דלת מילוט N.O	רגילה+PANIC		מנוף שחרור PANIC	לפי כוון הדלת-כולל מחזיר שמן לכנף
M	דלת הספקה בית מרקחת	רול וצילינדר			דלת פלדלת
N	דלת הזזה "סקריניו" שירותים	רגילה+חיווי+פרפר	משיכה וחיווי נעילה	משיכה ופרפר נעילה	רמזן תפוס/פנוי בצד החיצוני-חריץ שחרור נעילה
O	דלת הזזה "סקריניו" מעבר בין החדרים	רגילה+פרפר	משיכה וצילינדר	משיכה וצילינדר	

דלתות ומשקופים לארונות קיר בנישות
(חשמל, מערכות, כיבוי אש, אחסון וכו')

דלתות ומשקופי פח צבועים בתנור ובגוון הקיר.
עובי הפח במלבנים ודלתות יהיה 1.5 מ"מ לפחות. גימור צבע מגורען בתנור, משני הצדדים.
על הדלתות ומלבנים לענות לדרישות ת"י 4376.
כל הדלתות יכללו מנעולים, למעט ארונות כיבוי אש.

משקוף פח בעובי 1.5 מ"מ
פרט משקוף ללא הלבשה מיושר עם קו הטיח

פרזול ארונות קיר:

תאור	פירוט
צירים	לפחות 3 צירים לדלת קליפ טוף 110 (בלום) או SALICE קליפ סדרה 200 ציר ישר\כפוף 110(דומיסיל) (חיבור הצירים לדלת ולדופן הארון בשיטת אקספנדו- עם דיבלים) צירים מותאמים למשקל הכנף, כדוגמא ANUBA או ש"ע פתיחה של 180°
ידיות	ידיות ומנעולים שקועים מלפי פרט היצרן
נעילה	יש להתקין מנעולים בכל הדלתות חוץ מארונות כיבוי אש המנעולים יהיו מנעולי BMB 18\22 מ"מ מק"ט 100, ומותאמים למערכת גרנד מסטר קי, או EVERYAAD או EVERGOOD והמפתחות יהיו מתקפלים רולר קפיצי בעל צילינדר אחיד מובנה בארון חשמל בכל ארון עם שתי דלתות ומעלה יותקנו בריחים סמויים עליונים ותחתונים ממתכת בלתי מחלידה
סגר פנימי	לכל כנף סגר מגנטי עליון ותחתון
שילוט	שילוט זוהר חרוט בפח מגולוון וצבוע 1 מ"מ בגודל ובצורה לפי התקן

פרק 06	050	דלתות כניסה, דלתות פנים

מספר	מ. 1
מיקום	מדור: 4 מטבח

דלת פנימית

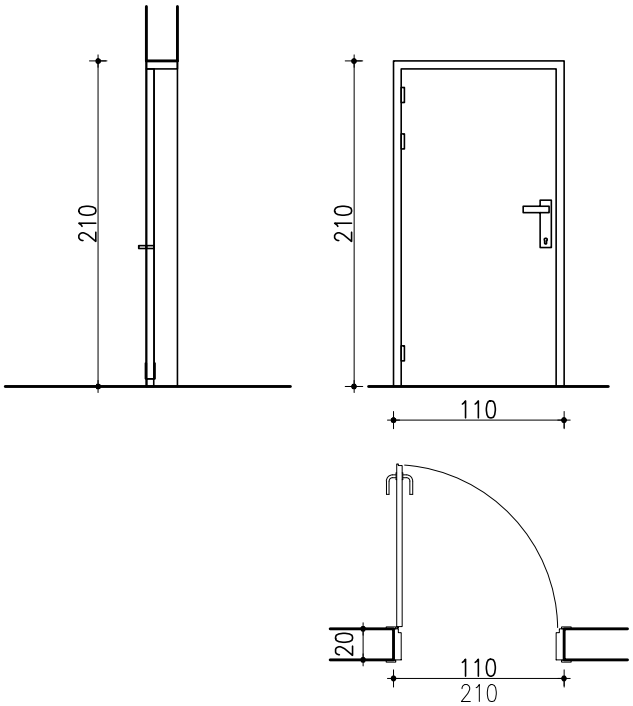

תאור	* דלת חד-כנפית צירית, מבודדת עם פח משני צדדים * תוצרת "דור מוסדית"-1301 רשפים, "שהרבני" או ש"ע * הכנף מורכבת משני לוחות פלדה מגולוונים 1.25 מ"מ המחוברים ע"י צלעות צפופות * אטם PVC בהיקף הכנף למניעת רעשים ולריכוך המגע בין כנף למשקוף. * מילוי כנף 100% של פוליאוריתן מוקצף במשקל מרחבי 40 ק"ג/מ"ק
מידות	110/210 — משקוף- עובי 1.5 מ"מ לקיר 20 ס"מ
כמות	1
פרט	תוצרת "דור מוסדית"-1301 רשפים או "שהרבני" או ש"ע
דיגוג	*
גמר/צבע	צבע יסוד למשקוף פח, גמר פוליאור, גוון לפי בחירת האדריכל גמר צבע קלוי בתנור
פרזול	* 3 צירי פרפר ישר עם מיסבים ראש שטוח בגוון כרום מט דוגמת 220C "דומיסיל" או ש"ע * זוג ידיות הפעלה עם בוקסות צילינדר גמר נרוסטה מט דגם TH 101 עם מנעול תואם
הערות	

מספר פרוייקט: 10/23	שם הפרוייקט: שיפוץ בית העם-מושב שפר		סטטוס: לעיון / לאישור / למכרז / לביצוע
	תאריך: 11.2.2026	קנ"מ:	מהדורה: 0

* אין לקבוע מידות ע"י מדידה בשרטוט.
* כל המידות בס"מ אלא עם צויין אחרת באחריות המבצע:
* לבצע ע"פ החוקים, התקנות וההנחיות.
* לקחת מידות במקום ולהודיע למתכנן על אי התאמות.
* לקבל אישור האדריכל והמהנדס לפרטים לפני הביצוע.

פרק 06	050	דלתות כניסה, דלתות פנים

מספר	מ. 2
מיקום	מדור: 5

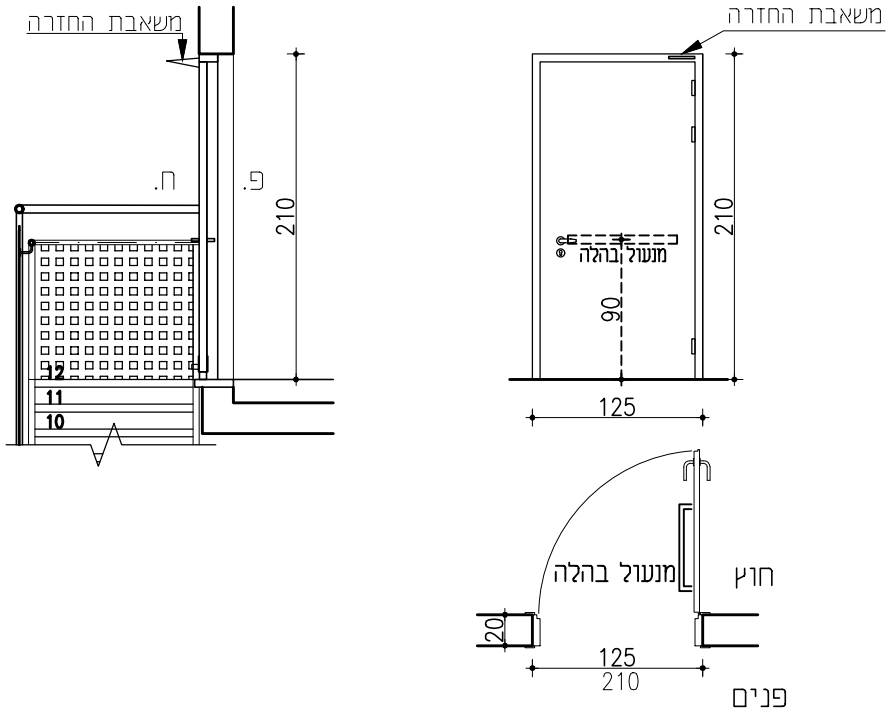

תאור	* דלת חד-כנפית צירית, מבודדת עם פח משני צדדים * תוצרת "דור מוסדית"-1301 רשפים, "שהרבני" או ש"ע * הכנף מורכבת משני לוחות פלדה מגולוונים 1.25 מ"מ המחוברים ע"י צלעות צפופות * אטם PVC בהיקף הכנף למניעת רעשים ולריכוך המגע בין כנף למשקוף. * מילוי כנף 100% של פוליאוריתן מוקצף במשקל מרחבי 40 ק"ג/מ"ק מנעול בהלה
מידות	125/210 — משקוף- עובי 1.5 מ"מ לקיר 20 ס"מ
כמות	1
פרט	תוצרת "דור מוסדית"-1301 רשפים או "שהרבני" או ש"ע
דיגוג	*
גמר/צבע	צבע יסוד למשקוף פח, גמר פוליאור, גוון לפי בחירת האדריכל גמר צבע קלוי בתנור
פרזול	* 3 צירי פרפר ישר עם מיסבים ראש שטוח בגוון כרום מט דוגמת 220C "דומיסיל" או ש"ע * זוג ידיות הפעלה עם בוקסות צילינדר גמר נרוסטה מט דגם TH 101 עם מנעול תואם * רכיב להאטת האגף: מחזיר שמן הידראולי לדלת או גלגל להאטת תנועת כנף דגם RYOBI D2100T- "עמישי שווק" או ש"ע, או בולם במשקוף, המאיט את הדלת לקראת סוף סגירתה תוצרת "שהרבני" או ש"ע * מנעול בהלה אופקי
הערות	

מספר פרוייקט: 10/23	שם הפרוייקט: שיפוץ בית העם-מושב שפר		סטטוס: לעיון / לאישור / למכרז / לביצוע
	תאריך: 11.2.2026	קנ"מ:	מהדורה: 0

* אין לקבוע מידות ע"י מדידה בשרטוט.
* כל המידות בס"מ אלא עם צויין אחרת
באחריות המבצע:
* לבצע ע"פ החוקים, התקנות וההנחיות.
* לקחת מידות במקום ולהודיע למתכנן על אי התאמות.
* לקבל אישור האדריכל והמהנדס לפרטים לפני הביצוע.

פרק 06	050	דלתות כניסה, דלתות פנים

מספר	מ. 3
מיקום	מדור: 6 מחסן במה

דלת פנימית

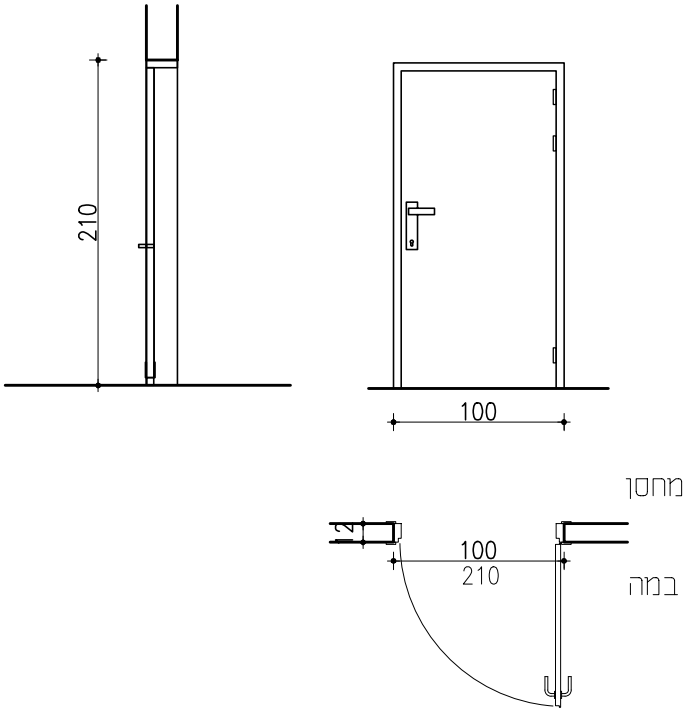

תאור	* דלת חד-כנפית צירית, מבודדת עם פח משני צדדים * תוצרת "דור מוסדית"-1301 רשפים, "שהרבני" או ש"ע * הכנף מורכבת משני לוחות פלדה מגולוונים 1.25 מ"מ המחוברים ע"י צלעות צפופות * אטם PVC בהיקף הכנף למניעת רעשים ולריכוך המגע בין כנף למשקוף. * מילוי כנף 100% של פוליאוריתן מוקצף במשקל מרחבי 40 ק"ג/מ"ק
מידות	100/210 — משקוף- עובי 2 מ"מ לקיר 12 ס"מ
כמות	1
פרט	תוצרת "דור מוסדית"-1301 רשפים או "שהרבני" או ש"ע
דיגוג	*
גמר/צבע	צבע יסוד למשקוף פח, גמר פוליאור, גוון לפי בחירת האדריכל גמר צבע קלוי בתנור
פרזול	* 3 צירי פרפר ישר עם מיסבים ראש שטוח בגוון כרום מט דוגמת 220C "דומיסיל" או ש"ע * זוג ידיות הפעלה עם בוקסות צילינדר גמר נרוסטה מט דגם TH 101 עם מנעול תואם * רכיב להאטת האגף: מחזיר שמן הידראולי לדלת או גלגל להאטת תנועת כנף דגם RYOBI D2100T- "עמישי שווק" או ש"ע, או בולם במשקוף, המאיט את הדלת לקראת סוף סגירתה תוצרת "שהרבני" או ש"ע
הערות	

מספר פרוייקט: 10/23	שם הפרוייקט: שיפוץ בית העם-מושב שפר		סטטוס: לעיון / לאישור / למכרז / לביצוע
	תאריך: 11.2.2026	קנ"מ:	מהדורה: 0

* אין לקבוע מידות ע"י מדידה בשרטוט.
* כל המידות בס"מ אלא עם צויין אחרת באחריות המבצע:
* לבצע ע"פ החוקים, התקנות וההנחיות.
* לקחת מידות במקום ולהודיע למתכנן על אי התאמות.
* לקבל אישור האדריכל והמהנדס לפרטים לפני הביצוע.

פרק 06	060	דלתות וחלונות חסיני אש

מספר: מ. 4

מיקום: מדור: 5 מדרגות מקלט

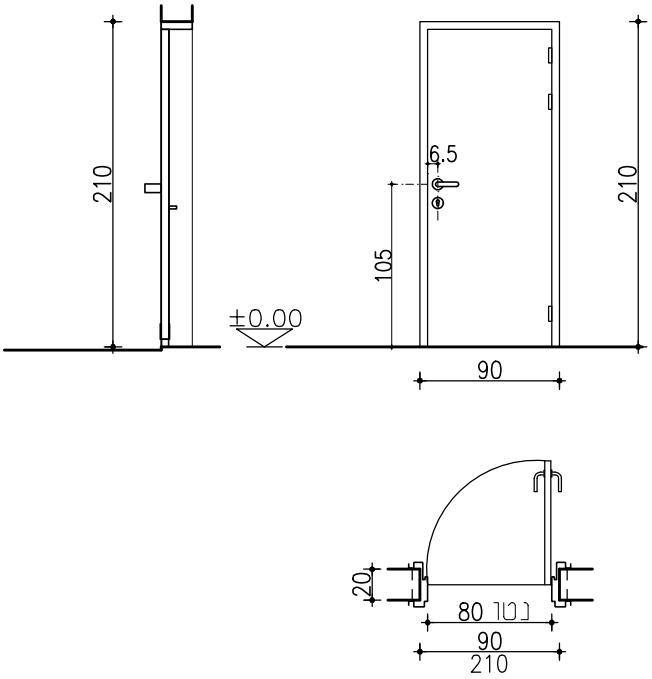

תאור

* דלת אש פנימית תקן אש 1212 דלת עם עמידות אש 30/30
* דלת חד-כנפית צירית, מבודדת עם פח משני צדדים
* אטם PVC בהיקף הכנף למניעת רעשים ולריכוך המגע בין כנף למשקוף.
* מילוי כנף 100% של פוליאוריתן מוקצף במשקל מרחבי 40 ק"ג/מ"ק או מילוי מלא לפי היצרן
* משקוף מפח מגולוון 1.5 מ"מ מכופף, מחובר בגרונג לקיר 20 ס"מ

מידות: 105/210

כמות: 2

פרט: דוגמת "רב-בריח"-דגם FW90

דיגוג: צוהר מזוגג / מידות

גמר/צבע: גמר צביעה אלקטרוסטטית יבשה בתנור בגוונים מקטלוג לפי בחירת אדריכל

פרזול

* צירים: סווינגקליר בפלב"מ 4*4½ בעובי מזערי 3 מ"מ מינימום 3 צירים לכנף
* ידיות ומנעול צילינדר מותאמים למערכת "MASTER KEY" ידיות: ידית מנוף Heavy-Duty מפלב"מ עם כיפוף כלפי הכנף
* מעצור מגנטי אופקי לדלת דגם Rockwood440/406
* איטום בחומר אוטם חסין אש ייחודי לחב' ח.ד

הערות

כל חלקי הפלדה יבוצעו מפלדה מגלוונת
כוון פתיחה לפי תכנית
* משקופי דלתות יהיו בגוון ניגודי לקירות

* אין לקבוע מידות ע"י מדידה בשרטוט.
* כל המידות בס"מ אלא עם צויין אחרת באחריות המבצע:
* לבצע ע"פ החוקים, התקנות וההנחיות.
* לקחת מידות במקום ולהודיע למתכנן על אי התאמות.
* לקבל אישור האדריכל והמהנדס לפרטים לפני הביצוע.

סטטוס:	לעיון	לאישור
	למכרז	לביצוע

שם הפרוייקט: **שיפוץ בית העם-מושב שפר**

תאריך: 11.2.2026 | קנ"מ: 1:50 | מהדורה: 0

מספר פרוייקט: 10/23

פרק 06	080	סורגים, מעקות, מאחזי יד, סבכות וסולמות

מספר	מ. 5			
מיקום	קומה	א	מדור	מדור 16

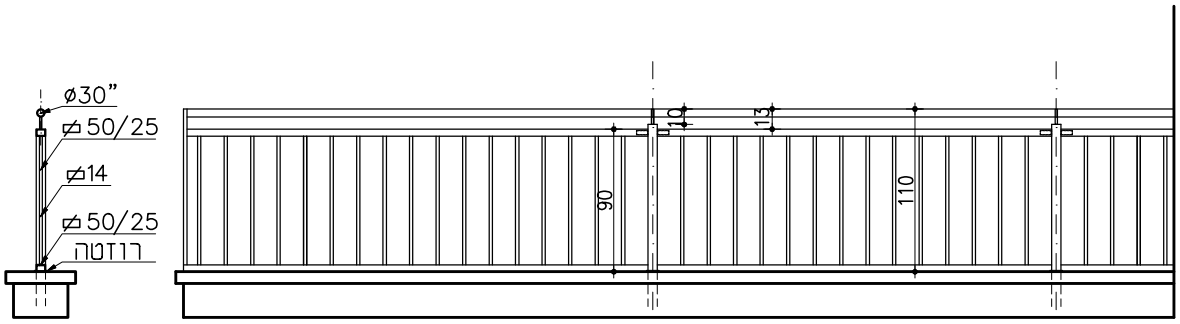

תאור	מעקה פלדה רמפת כניסה בקטעים ישרים H=110cm עמודים: בנוי מפרופיל מרובע במידות 40/40/3 חיבור מעקה על הקיר לפי תכנית בר אחיזה עליון: צינור פלדה קוטר 30÷40 מ"מ מילואה: מוט מרובע 14 מ"מ @10 חיזוק אופקי- הפרופיל במידות 30/20/10
מידות	H=110cm
כמות	11.5 מ"א
פרט	ראה גיליון זה
דיגוג	צוהר מזוגג — / מידות --/-- ס"מ
גמר/צבע	כל חלקי הפלדה יבוצעו מפלדה מגלוונת שתי שכבות צבע יסוד ושתי שכבות גמר פוליאור בגוון לפי בחירה
פרזול	רוזטה/ שלט **מדבקה מישושית בקומת קרקע**
הערות	מיקום לפי תכנית

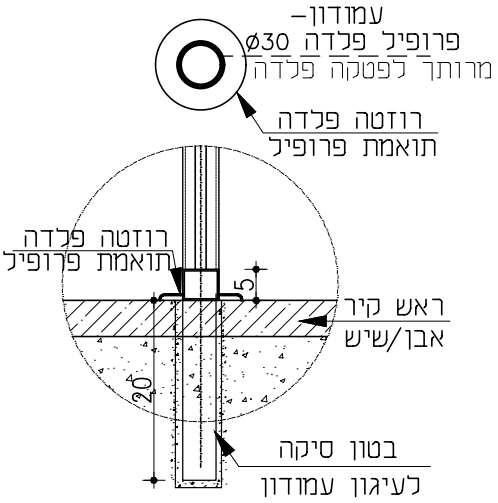

פרט חיבור עמודון "על" המשטח

* אין לקבוע מידות ע"י מדידה בשרטוט.
* כל המידות בס"מ אלא עם צויין אחרת
באחריות המבצע:
* לבצע ע"פ החוקים, התקנות וההנחיות.
* לקחת מידות במקום ולהודיע למתכנן על אי התאמות.
* לקבל אישור האדריכל והמהנדס לפרטים לפני הביצוע.

מספר פרוייקט: 10/23	שם הפרוייקט: שיפוץ בית העם-מושב שפר		סטטוס: ○ לעיון ○ לאישור ● למכרז ○ לביצוע
	תאריך: 11.2.2026	קנ"מ: 1:50	מהדורה: 1

פרק 06	080	סורגים, מעקות, מאחזי יד, סבכות וסולמות

מספר	מ. 6
מיקום	מדור: 5 מדרגות עלייה לבמה

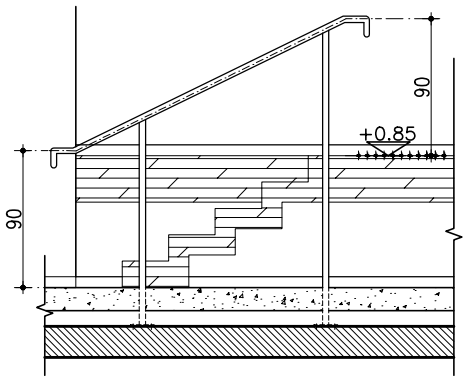

חזית מדרגות במה

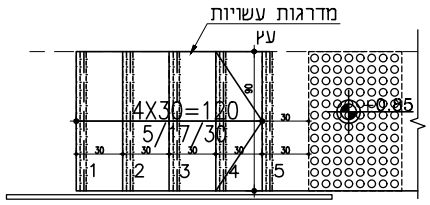

תכנית מדרגות במה

תאור	מאחז יד עשוי נירוסטה הכולל 2 עמודים ומאחז יד עליון 30"Ø מעוגן לרצפת בטון כולל קידוח ובטון דייס כולל רוזטות מותקן בגובה 90 ס"מ
מידות	2.4 מ"א
כמות	1
פרט	פרט 4- אדריכל
זיגוג	צוהר מזוגג: — מידות: --/-- ס"מ
גמר/צבע	
פרזול	-
הערות	מיקום לפי תכנית

מספר פרוייקט: 10/23	שם הפרוייקט: שיפוץ בית העם-מושב שפר		סטטוס: לעיון / לאישור / למכרז / לביצוע
	תאריך: 11.2.2026	קנ"מ: 1:50	מהדורה: 1

* אין לקבוע מידות ע"י מדידה בשרטוט.
* כל המידות בס"מ אלא עם צויין אחרת באחריות המבצע:
* לבצע ע"פ החוקים, התקנות וההנחיות.
* לקחת מידות במקום ולהודיע למתכנן על אי התאמות.
* לקבל אישור האדריכל והמהנדס לפרטים לפני הביצוע.

מספר גיליון:

א-10

רשימות אלומיניום

פרק 12

010 חלונות- הזזה כנף על כנף

012 חלונות ציר, קיפ, מיגון ירי, קבוע

020 דלתות ציר- חד/דו-כנפי

022 דלתות הזזה

030 כניסות ויטרינות- שטחים ציבורים

032 ויטרינה/ מחיצה/ דלת- שכולה זכוכית- סיקורית

040 קירות מסך

050 חיפוי קירות בקסטות פח אלומיניום

060 תריס גלילה ידני/ חשמלי
מעקות, מאחזי יד, מסתורי כביסה, רפפות שחרור עשן

070 סורגים, פרגולות, הצצלה

080 רשתות, זכוכית, ציפוי חלונות, מדבקות בטחון

מספר פרוייקט: 10/23	שם הפרוייקט: שיפוץ בית העם-מושב שפר	
	תאריך: 11.2.2026	קנ"מ:
	מהדורה: 1	

דלתות- מידות ומעבר

מרכיבי דרך מוצא – דלתות
לקביעת רוחב דלת הפנוי למעבר,יימדד המרחק האופקי הקטן ביותר ,שבין מישור אגף הדלת הפתוח לגמרי בפתיחה מירבית ובין פאת מזוזת המלבן, הבולטת ביותר כלפי האגף הפתוח כמתואר בתרשימים .

פתח דלת חד אגפית

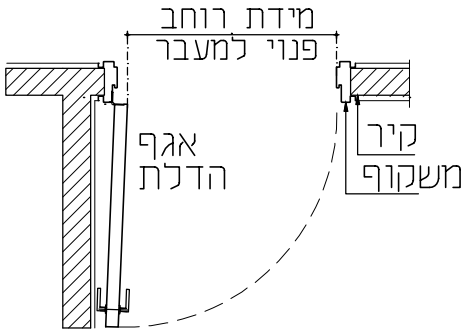

פתח דלת דו אגפית

פתח דלת חד אגפית

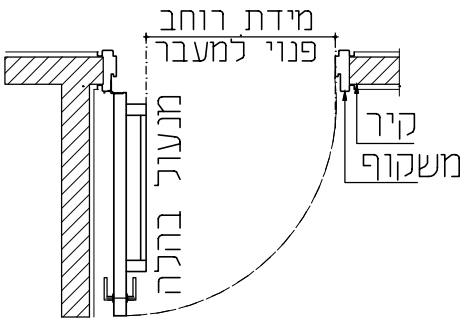

פתח דלת דו אגפית

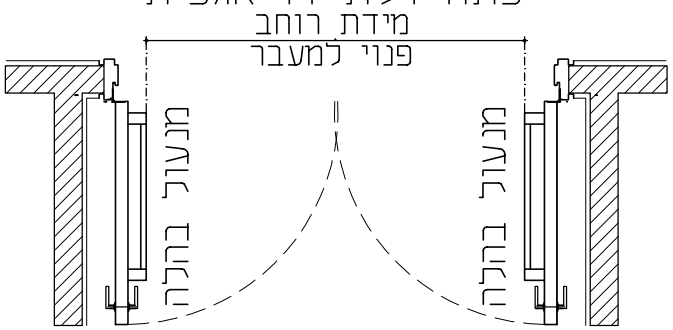

פתח דלת חד אגפית

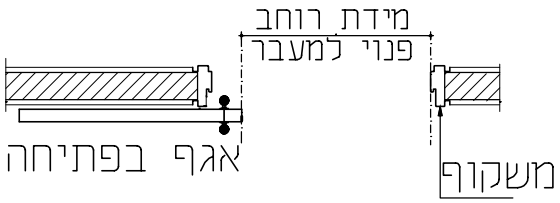

פתח דלת דו אגפית

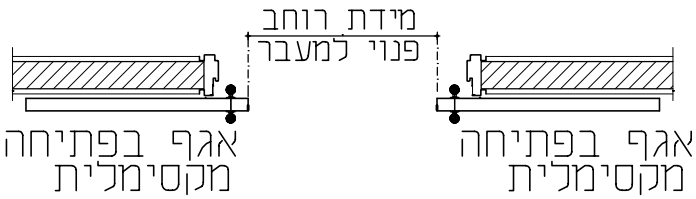

הנחיות לביצוע

באחריות קבלן לוודא התאמת פריטי האלומיניום– לדרישות תקנים ישראליים העדכניים .

שם הפרוייקט: שיפוץ בית העם-מושב שפר		מספר פרוייקט: 10/23
מהדורה: 1	קנ"מ:	תאריך: 11.2.2026

זיגוג

זכוכית בידודית במבנה:
זיגוג פנימי –זכוכית רבודה בעובי 4+0.76+4
זיגוג חיצוני– זכוכית מחוסמת בעובי 6 מ"מ
כוללת ציפוי LOW–E על שכבה #2

תכונות הזיגוג במעטפת:
בכל הזיגוג:
מקדם החדרת האור הפנימי RO לא יעלה על 14%
מקדם החדרת האור הפנימי RI לא יעלה על 12%
מקדם מעבר אור LT מינימום 50%
בחזית צפונית בלבד:מקדם מעבר אור LT מינימום 70%
זיגוג בחזיתות אחרות– מקדם הצללה SC מקסימאלי ≤0.5
מקדם קרינה SF מקסימום 0.34
מקדם מעבר חום U מקסימום 1.8 וט/מ"ר לק'

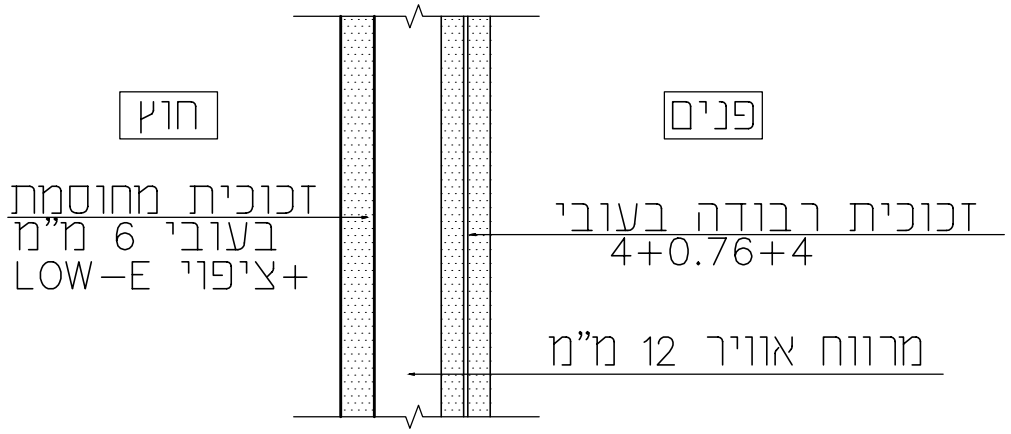

סימון דלתות שקופות: יש לקבל אישור יועץ נגישות

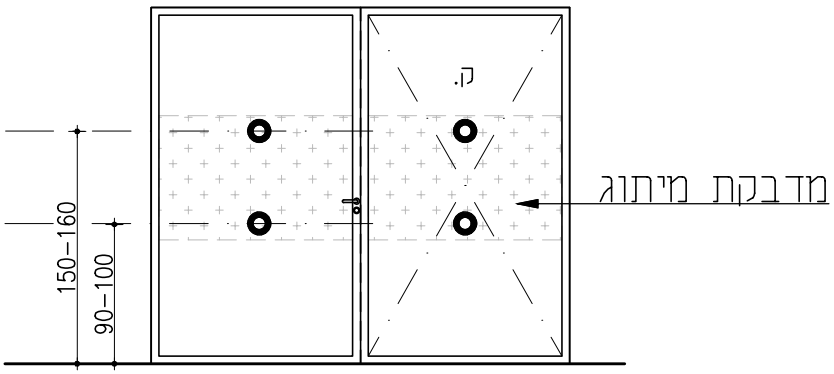

מדבקת סימון ואזהרה לזכוכית בקוטר 15 ס"מ ב–2 צבעים ניגודים
בגובה 100÷90 ס"מ 1501÷160 ס"מ (אם אין רכיב בנוי)
מדבקות מכל צד של הדלתות לפי דרישת ת"י 1918 חלק 4

(או) ו–
מדבקת מיתוג דו–צדדית
בגובה 100–90 ס"מ 1501–160 ס"מ מינימום
בצבעים ברורים וניגודים לסביבה

מספר פרוייקט: 10/23	שם הפרוייקט: שיפוץ בית העם-מושב שפר	
	תאריך: 11.2.2026	קנ"מ:
		מהדורה: 1

פרק 12	010	חלונות הדזה

מספר	1.א
מיקום	מדור: 4

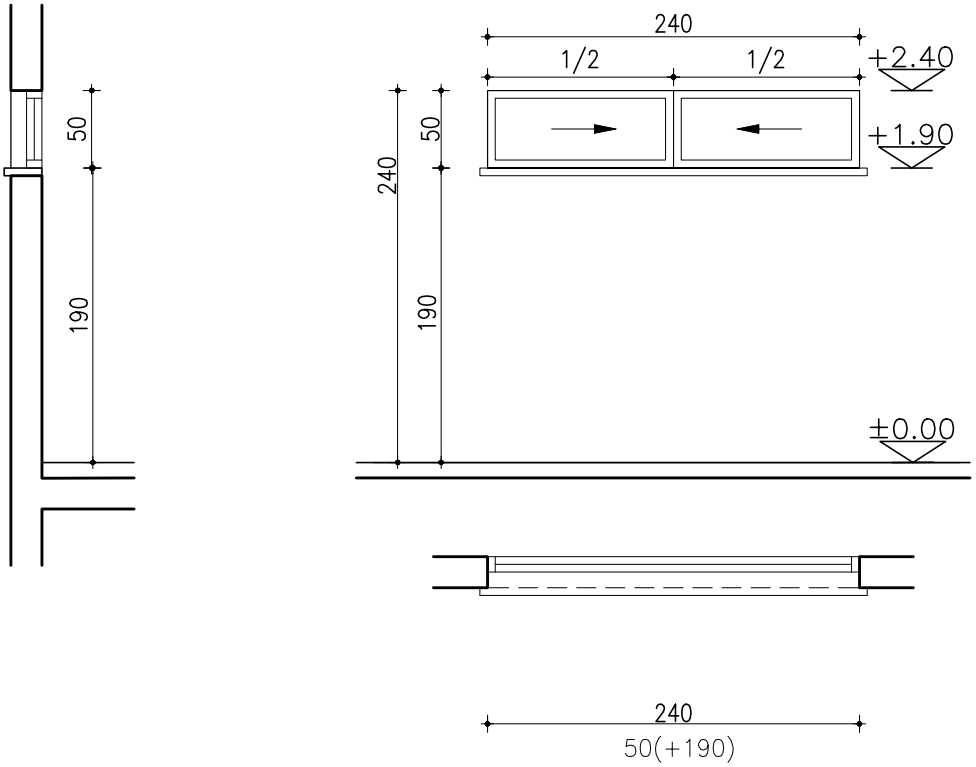

תאור	חלון הדזה כנף על כנף כולל כנף רשת נגררת
מידות	240/50 ס"מ
כמות	1
פרט	קליל 9000 או ש"ע
זיגוג	זכוכית בידודית במבנה: זיגוג פנימי -זכוכית ביטחון רבודה (P.V.B=0.76)4+0.76+4, מרווח אוויר 12 מ"מ זיגוג חיצוני- זכוכית מחוסמת בעובי 6 מ"מ+ ציפוי LOW-E עוצרת קרינה לפי מקדם הצללה Anti-Sun צבע אפור
גמר/צבע	צבע מסדרת RAL
פרזול	מנגנון נעילה כולל ידית פתיחה דגם "לחץ והדז" שקוע של קליל בגוון תואם
הערות	מיקום לפי תכנית, גוון לפי בחירת אדריכל יש לוודא מידות באתר

מספר פרוייקט: 10/23	שם הפרוייקט: שיפוץ בית העם-מושב שפר		סטטוס: לעיון / לאישור / למכרז / לביצוע
	תאריך: 11.2.2026	קנ"מ: 1:50	מהדורה: 1

* אין לקבוע מידות ע"י מדידה בשרטוט.
* כל המידות בס"מ אלא עם צויין אחרת
באחריות המבצע:
* לבצע ע"פ החוקים, התקנות וההנחיות.
* לקחת מידות במקום ולהודיע למתכנן על אי התאמות.
* לקבל אישור האדריכל והמהנדס לפרטים לפני הביצוע.

פרק 12	010	חלונות הדזה

מספר

1*.ל

מיקום

מדור: 5

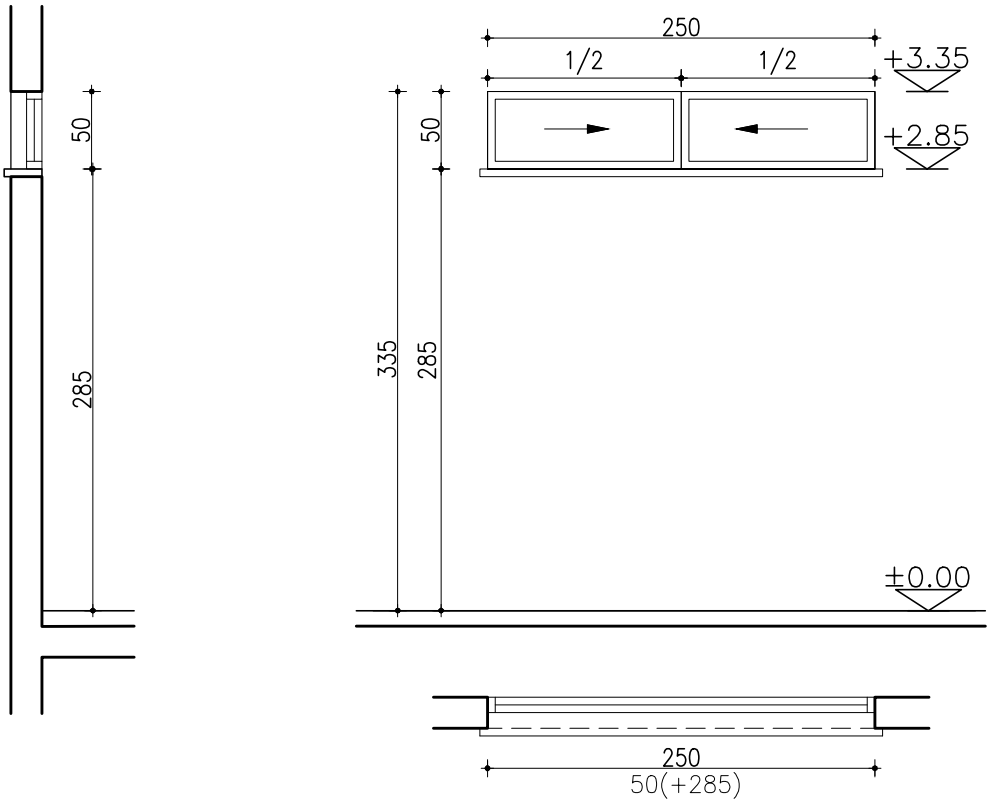

תאור

חלון הדזה כנף על כנף
כולל כנף רשת נגררת

מידות

250/50 ס"מ

כמות

3

פרט

קליל 9000 או ש"ע

זיגוג

זכוכית בידודית במבנה:
זיגוג פנימי -זכוכית ביטחון רבודה
(P.V.B=0.76)4+0.76+4, מרווח אוויר 12 מ"מ
זיגוג חיצוני- זכוכית מחוסמת בעובי 6 מ"מ+ ציפוי LOW-E
עוצרת קרינה לפי מקדם הצללה
Anti-Sun צבע אפור

גמר/צבע

צבע מסדרת RAL

פרזול

מנגנון נעילה כולל
ידית פתיחה דגם "לחץ והדז" שקוע של קליל
בגוון תואם

הערות

מיקום לפי תכנית, גוון
לפי בחירת אדריכל
יש לוודא מידות באתר

מספר פרוייקט: 10/23	שם הפרוייקט: שיפוץ בית העם-מושב שפר	סטטוס: ○ לעיון ○ לאישור ● למכרז ○ לביצוע
	תאריך: 11.2.2026 קנ"מ: 1:50 מהדורה: 1	

* אין לקבוע מידות ע"י מדידה בשרטוט.
* כל המידות בס"מ אלא עם צויין אחרת
באחריות המבצע:
* לבצע ע"פ החוקים, התקנות וההנחיות.
* לקחת מידות במקום ולהודיע למתכנן על אי התאמות.
* לקבל אישור האדריכל והמהנדס לפרטים לפני הביצוע.

פרק 12	010	חלונות הדזה

מספר	2.א
מיקום	מדור: 3

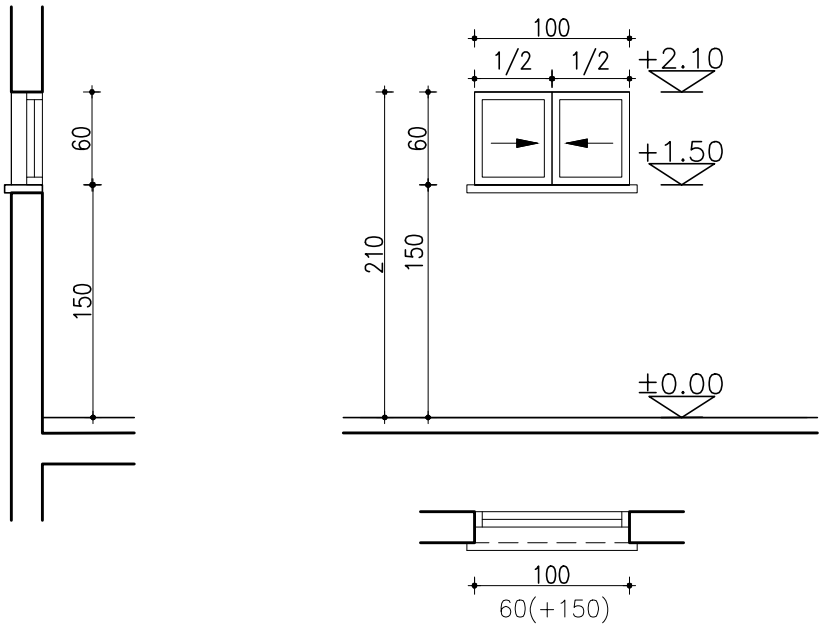

תאור	חלון הדזה כנף על כנף כולל כנף רשת נגררת
מידות	100/60 ס"מ
כמות	1
פרט	קליל 9000 או ש"ע
זיגוג	זכוכית בידודית במבנה: זיגוג פנימי –זכוכית ביטחון רבודה (P.V.B=0.76)4+0.76+4, מרווח אוויר 12 מ"מ זיגוג חיצוני- זכוכית מחוסמת בעובי 6 מ"מ+ ציפוי LOW-E עוצרת קרינה לפי מקדם הצללה Anti-Sun צבע אפור
גמר/צבע	צבע מסדרת RAL
פרזול	מנגנון נעילה כולל ידית פתיחה דגם "לחץ והדז" שקוע של קליל בגוון תואם
הערות	מיקום לפי תכנית, גוון לפי בחירת אדריכל יש לוודא מידות באתר

מספר פרוייקט: 10/23	שם הפרוייקט: שיפוץ בית העם-מושב שפר		סטטוס: ○ לעיון ○ לאישור ● למכרז ○ לביצוע
	תאריך: 11.2.2026	קנ"מ: 1:50	מהדורה: 1

* אין לקבוע מידות ע"י מדידה בשרטוט.
* כל המידות בס"מ אלא עם צויין אחרת
באחריות המבצע:
* לבצע ע"פ החוקים, התקנות וההנחיות.
* לקחת מידות במקום ולהודיע למתכנן על אי התאמות.
* לקבל אישור האדריכל והמהנדס לפרטים לפני הביצוע.

פרק 12	010	חלונות הדזה

מספר	⟨3.א⟩
מיקום	מדור: 5

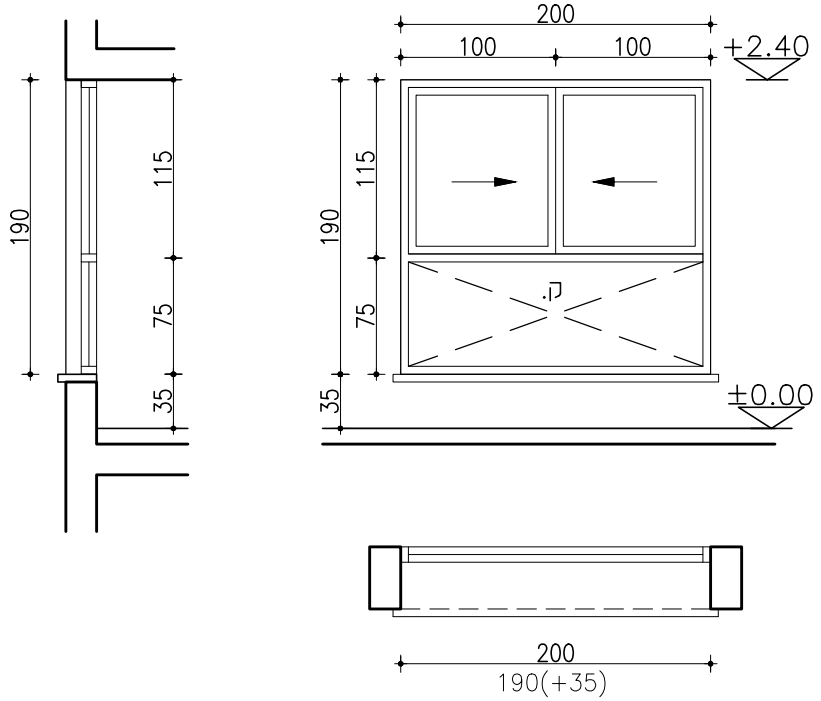

תאור	חלון הדזה כנף על כנף כולל כנף רשת נגררת כולל קבוע תחתון חלוקה לפי תרשים
מידות	200/190 ס"מ
כמות	5
פרט	קליל 9000 או ש"ע
זיגוג	זכוכית בידודית במבנה: זיגוג פנימי –זכוכית ביטחון רבודה (P.V.B=0.76)4+0.76+4, מרווח אוויר 12 מ"מ זיגוג חיצוני– זכוכית מחוסמת בעובי 6 מ"מ+ ציפוי LOW-E עוצרת קרינה לפי מקדם הצללה Anti-Sun צבע אפור
גמר/צבע	צבע מסדרת RAL
פרזול	מנגנון נעילה כולל ידית פתיחה דגם אפרונית של קליל כולל רוזטה בצבע תואם
הערות	מיקום לפי תכנית, גוון לפי בחירת אדריכל יש לוודא מידות באתר

מספר פרוייקט: 10/23	שם הפרוייקט: שיפוץ בית העם-מושב שפר		סטטוס: ○ לעיון ○ לאישור ● למכרז ○ לביצוע
	תאריך: 11.2.2026	קנ"מ: 1:50	מהדורה: 1

* אין לקבוע מידות ע"י מדידה בשרטוט.
* כל המידות בס"מ אלא עם צויין אחרת באחריות המבצע:
* לבצע ע"פ החוקים, התקנות וההנחיות.
* לקחת מידות במקום ולהודיע למתכנן על אי התאמות.
* לקבל אישור האדריכל והמהנדס לפרטים לפני הביצוע.

פרק 12	012	חלונות ציר, קיפ, דריי-קיפ, חלון מיגון

מספר	4.א
מיקום	מדור: 2

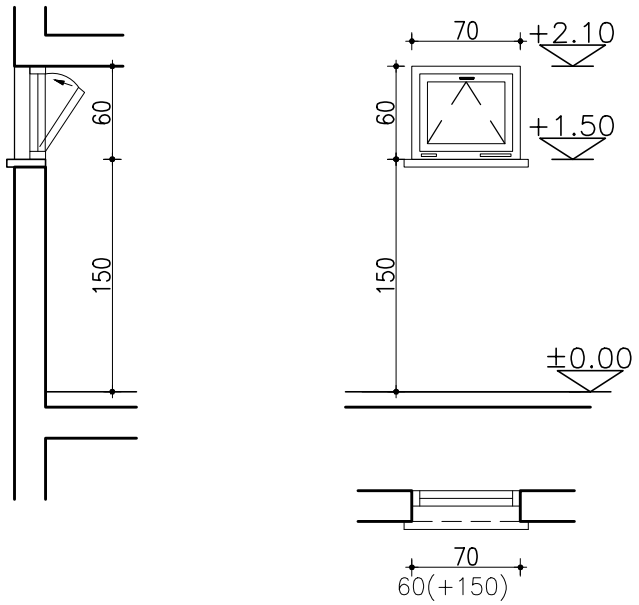

תאור	חלון קיפ משתפע פנימה על ציר תחתון כולל רשת לפירוק
מידות	70/60 ס"מ
כמות	2
פרט	קליל 4500 או ש"ע
זיגוג	זכוכית בידודית במבנה: זיגוג פנימי -זכוכית ביטחון רבודה (P.V.B=0.76)4+0.76+4, מרווח אוויר 12 מ"מ זיגוג חיצוני- זכוכית מחוסמת בעובי 6 מ"מ+ ציפוי LOW-E עוצרת קרינה לפי מקדם הצללה Anti-Sun צבע אפור
גמר/צבע	צבע מסדרת RAL
פרזול	מנגנון נעילה כולל ידית פתיחה דגם אפרונית של קליל כולל רוזטה בצבע תואם
הערות	מיקום לפי תכנית, גוון לפי בחירת אדריכל יש לוודא מידות באתר

מספר פרוייקט: 10/23	שם הפרוייקט: שיפוץ בית העם-מושב שפר		סטטוס: לעיון / לאישור / למכרז / לביצוע
	תאריך: 11.2.2026	קנ"מ: 1:50	מהדורה: 1

* אין לקבוע מידות ע"י מדידה בשרטוט.
* כל המידות בס"מ אלא עם צויין אחרת באחריות המבצע:
* לבצע ע"פ החוקים, התקנות וההנחיות.
* לקחת מידות במקום ולהודיע למתכנן על אי התאמות.
* לקבל אישור האדריכל והמהנדס לפרטים לפני הביצוע.

פרק 12	012	חלונות ציר, קיפ, דריי-קיפ, חלון מיגון

מספר

מיקום

מדור: 1

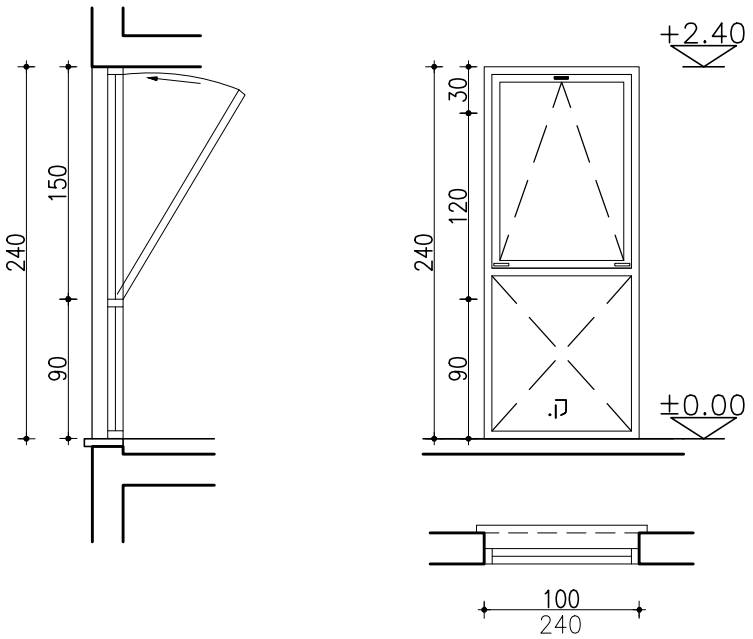

תאור

חלון קיפ משתפע פנימה על ציר תחתון
כולל חלק קבוע
כולל רשת לפירוק
חלוקה לפי תרשים

מידות

100/240 ס"מ

כמות

2

פרט

קליל 4500 או ש"ע

זיגוג

זכוכית בידודית במבנה:
זיגוג פנימי -זכוכית ביטחון רבודה
(P.V.B=0.76)4+0.76+4, מרווח אוויר 12 מ"מ
זיגוג חיצוני- זכוכית מחוסמת בעובי 6 מ"מ+ ציפוי LOW-E
עוצרת קרינה לפי מקדם הצללה
Anti-Sun צבע אפור

גמר/צבע

צבע מסדרת RAL

פרזול

מנגנון נעילה כולל
ידית פתיחה דגם אפרונית של קליל
כולל רוזטה בצבע תואם

הערות

מיקום לפי תכנית, גוון
לפי בחירת אדריכל
יש לוודא מידות באתר

מספר פרוייקט: 10/23	שם הפרוייקט: שיפוץ בית העם-מושב שפר	סטטוס: ○ לעיון ○ לאישור ● למכרז ○ לביצוע
	תאריך: 11.2.2026 · קנ"מ: 1:50 · מהדורה: 1	

* אין לקבוע מידות ע"י מדידה בשרטוט.
* כל המידות בס"מ אלא עם צויין אחרת
באחריות המבצע:
* לבצע ע"פ החוקים, התקנות וההנחיות.
* לקחת מידות במקום ולהודיע למתכנן על אי התאמות.
* לקבל אישור האדריכל והמהנדס לפרטים לפני הביצוע.

פרק 12	012	חלונות ציר, קיפ, דריי-קיפ, חלון מיגון

מספר	⟨6.א⟩
מיקום	מדור: 1

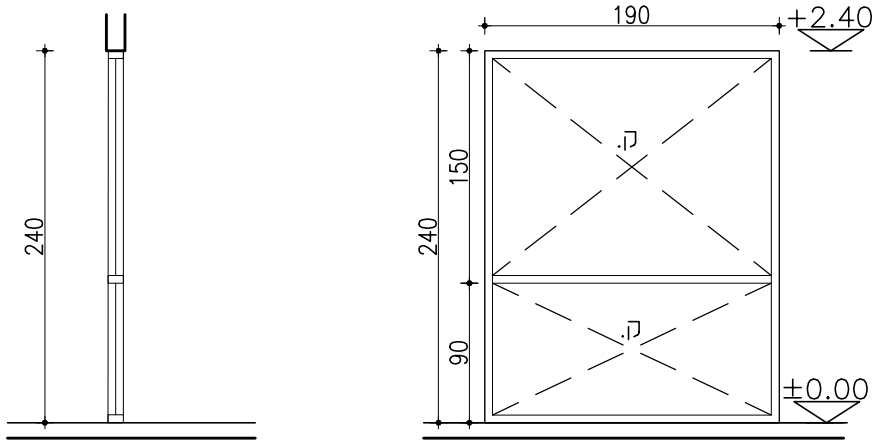

תאור	ויטרינה קבועה
מידות	190/240 ס"מ
כמות	1
פרט	קליל 4900 או ש"ע
זיגוג	זכוכית בידודית במבנה: זיגוג פנימי -זכוכית ביטחון רבודה (P.V.B=0.76)4+0.76+4, מרווח אוויר 12 מ"מ זיגוג חיצוני- זכוכית מחוסמת בעובי 6 מ"מ+ ציפוי LOW-E עוצרת קרינה לפי מקדם הצללה Anti-Sun צבע אפור
גמר/צבע	צבע מסדרת RAL
פרזול	
הערות	מיקום לפי תכנית, גוון לפי בחירת אדריכל יש לוודא מידות באתר

מספר פרוייקט: 10/23	שם הפרוייקט: שיפוץ בית העם-מושב שפר		סטטוס: ○ לעיון ○ לאישור ● למכרז ○ לביצוע
	תאריך: 11.2.2026	קנ"מ: 1:50	מהדורה: 1

* אין לקבוע מידות ע"י מדידה בשרטוט.
* כל המידות בס"מ אלא עם צויין אחרת
באחריות המבצע:
* לבצע ע"פ החוקים, התקנות וההנחיות.
* לקחת מידות במקום ולהודיע למתכנן על אי התאמות.
* לקבל אישור האדריכל והמהנדס לפרטים לפני הביצוע.

פרק 12	030	כניסות וויטרינות- שטחים ציבוריים

מספר: א.7

מיקום: מדור: 1 (דלת כניסה ללובי)

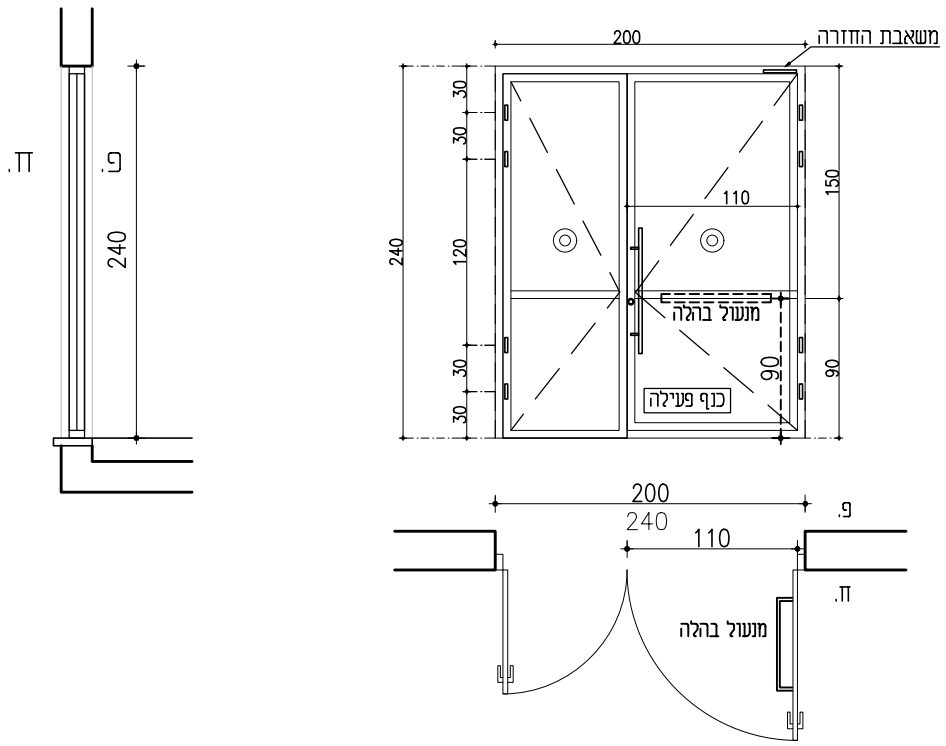

תאור: דלת כניסה: שתי כנפיים לפתיחה החוצה

מידות: 200/240 ס"מ

כמות: 1

פרט: קליל 4900 או ש"ע

זיגוג:
זכוכית בידודית במבנה:
זיגוג פנימי -זכוכית ביטחון רבודה
(P.V.B=0.76)4+0.76+4, מרווח אוויר 12 מ"מ
זיגוג חיצוני- זכוכית מחוסמת בעובי 6 מ"מ+ ציפוי LOW-E
עוצרת קרינה לפי מקדם הצללה
Anti-Sun צבע אפור

גמר/צבע: צבע מסדרת RAL

פרזול:
* 4 צירי פרפר, 2-עליונים ו-2 תחתונים
מנעול רול צילינדר ללא פרפר פנימי (דרך מילוט)
מנעול צילינדר מותאמים למערכת "MASTER KEY"
* זוג ידיות משיכה קוטר 25 מ"מ אורך 120 מ"מ מנעול בהלה
בריח עליון ותחתון לכנף שניה
* מחזיר שמן יהיה עם השהיית סגירה-Back Check
כדוגמת Dorma TS-93 Yale 5130 עם זרוע מקבילה
* כנף ראשית-ידית בהלה עם בריחים חבויים מטיפוס Touchbar
תוצרת "דורמה " או ש"ע

הערות:
מיקום לפי תכנית, גוון וידיות פתיחה
לפי בחירת אדריכל
יש לוודא מידות באתר

מספר פרוייקט: 10/23	שם הפרוייקט: שיפוץ בית העם-מושב שפר	סטטוס: ○ לעיון ○ לאישור ● למכרז ○ לביצוע
	תאריך: 11.2.2026 / קנ"מ: 1:50 / מהדורה: 1	

* אין לקבוע מידות ע"י מדידה בשרטוט.
* כל המידות בס"מ אלא עם צויין אחרת
באחריות המבצע:
* לבצע ע"פ החוקים, התקנות וההנחיות.
* לקחת מידות במקום ולהודיע למתכנן על אי התאמות.
* לקבל אישור האדריכל והמהנדס לפרטים לפני הביצוע.

פרק 12	030	כניסות וויטרינות- שטחים ציבוריים

מספר

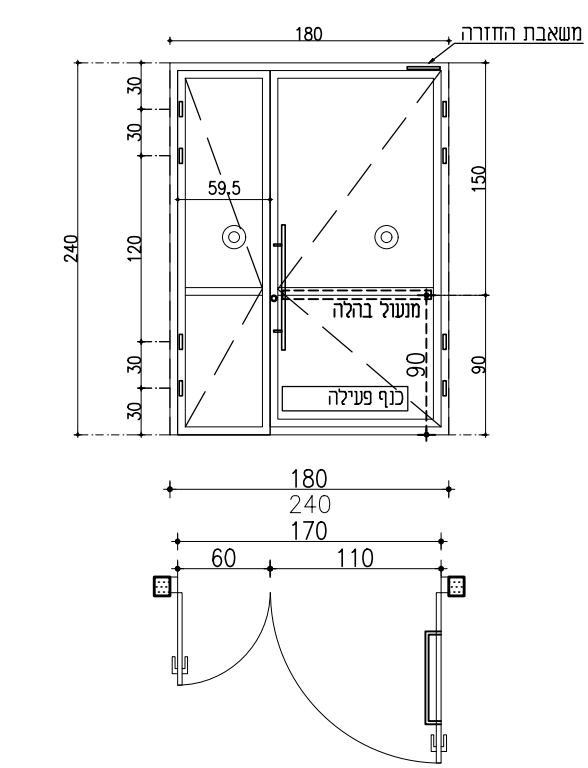

מיקום

מדור: 5/1 (דלת כניסה לאולם)

תאור

דלת שתי כנפיים
חלוקה לפי תרשים

מידות

180/240 ס"מ

כמות

1

פרט

קליל 4900 או ש"ע

זיגוג

זכוכית בידודית במבנה:
זיגוג פנימי -זכוכית ביטחון רבודה
4+0.76+4(P.V.B=0.76), מרווח אוויר 12 מ"מ
זיגוג חיצוני- זכוכית מחוסמת בעובי 6 מ"מ+ ציפוי LOW-E
עוצרת קרינה לפי מקדם הצללה
Anti-Sun צבע אפור

גמר/צבע

צבע מסדרת RAL

פרזול

*4 צירי פרפר, 2-עליונים ו-2 תחתונים
מנעול רול צילינדר ללא פרפר פנימי (דרך מילוט)
מנעול צילינדר מותאמים למערכת "MASTER KEY"
*זוג ידיות משיכה קוטר 25 מ"מ אורך 120 מ"מ
בריח עליון ותחתון לכנף שניה
*מחזיר שמן יהיה עם השהיית סגירה-Back Check
כדוגמת Yale 5130 Dorma TS-93 עם זרוע מקבילה
* לכל כנף- ידית בהלה עם בריחים חבויים מטיפוס Touchbar
תוצרת "דורמה " או ש"ע
*מעצור מגנטי אופקי לדלת דגם Rockwood440/406

הערות

מיקום לפי תכנית, גוון וידיות פתיחה
לפי בחירת אדריכל
יש לוודא מידות באתר

מספר פרוייקט:	שם הפרוייקט:			סטטוס:	
10/23	שיפוץ בית העם-מושב שפר			○ לעיון	○ לאישור
	תאריך: 11.2.2026	קנ"מ: 1:50	מהדורה: 1	● למכרז	○ לביצוע

* אין לקבוע מידות ע"י מדידה בשרטוט.
* כל המידות בס"מ אלא עם צויין אחרת
באחריות המבצע:
* לבצע ע"פ החוקים, התקנות וההנחיות.
* לקחת מידות במקום ולהודיע למתכנן על אי התאמות.
* לקבל אישור האדריכל והמהנדס לפרטים לפני הביצוע.

פרק 12	080	סורגים, פרגולות, הצללות
מספר		9.א
מיקום	מדור:	חזית 1

ראה חזית 1

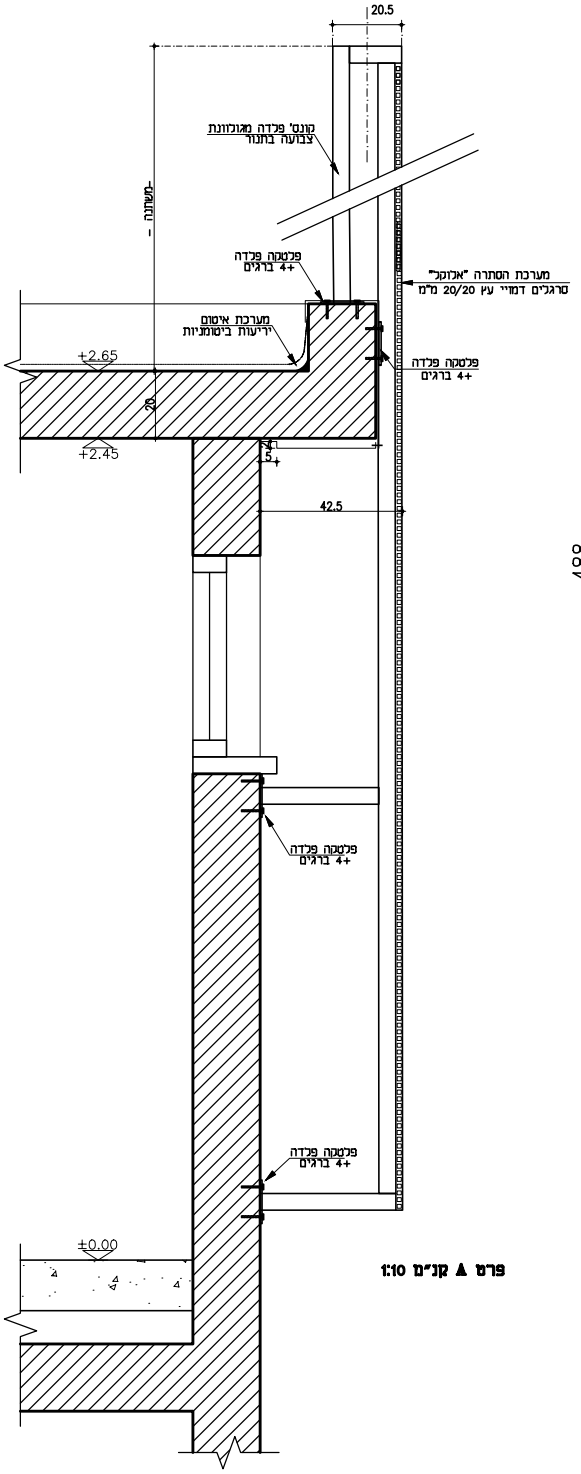

פרט A קנ"מ 1:10

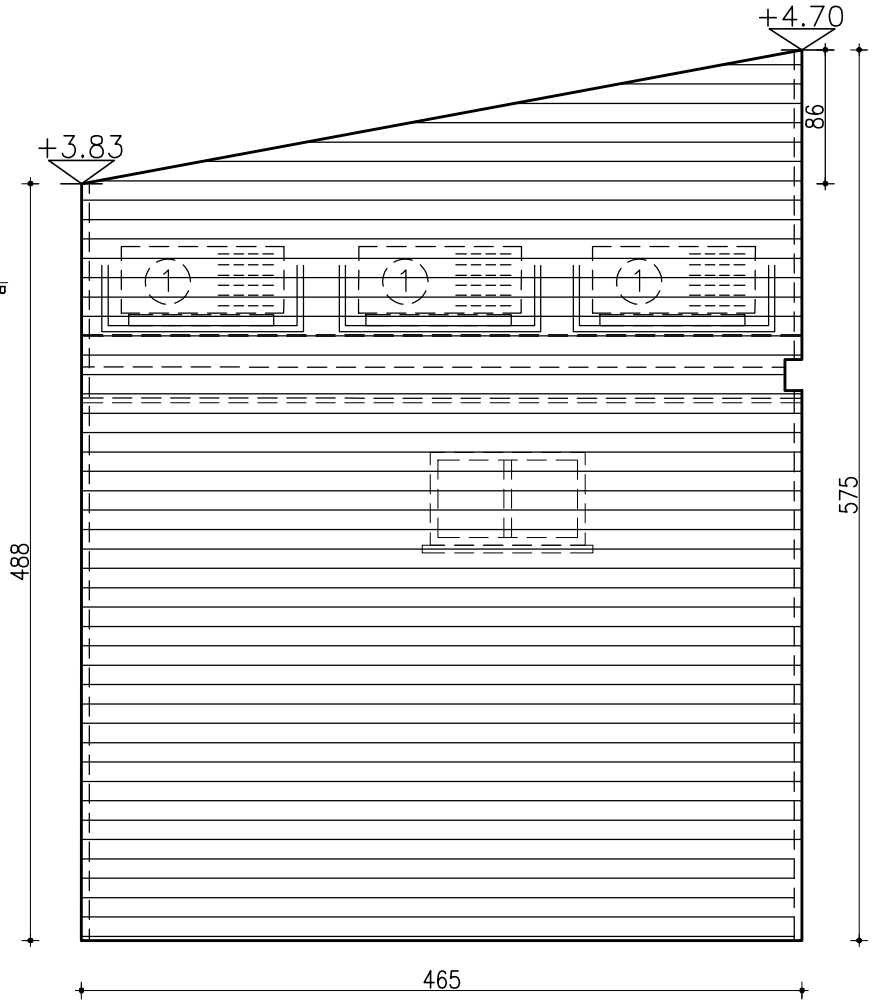

תאור	חיפי סרגלי אלומ' "אלוקל" או ש"ע
מידות	25 מ"ר
כמות	
פרט	"אלוקל" או ש"ע
דיגום	
גמר/צבע	לפי בחירת האדריכל.
פרזול	
הערות	

יש לוודא מידות באתר.

* אין לקבוע מידות ע"י מדידה בשרטוט.
* כל המידות בס"מ אלא עם צויין אחרת
באחריות המבצע:
* לבצע ע"פ החוקים, התקנות וההנחיות.
* לקחת מידות במקום ולהודיע למתכנן על אי התאמות.
* לקבל אישור האדריכל והמהנדס לפרטים לפני הביצוע.

סטטוס:	
○ לעיון	○ לאישור
● למכרז	○ לביצוע

שם הפרוייקט: שיפוץ בית העם-מושב שפר		מספר פרוייקט: 10/23
תאריך: 11.2.2026	קנ"מ: 1:50	מהדורה: 1

פרק 12	080	סורגים, פרגולות, הצללות

מספר: 10.א

מיקום: מדור: כניסה קדמית

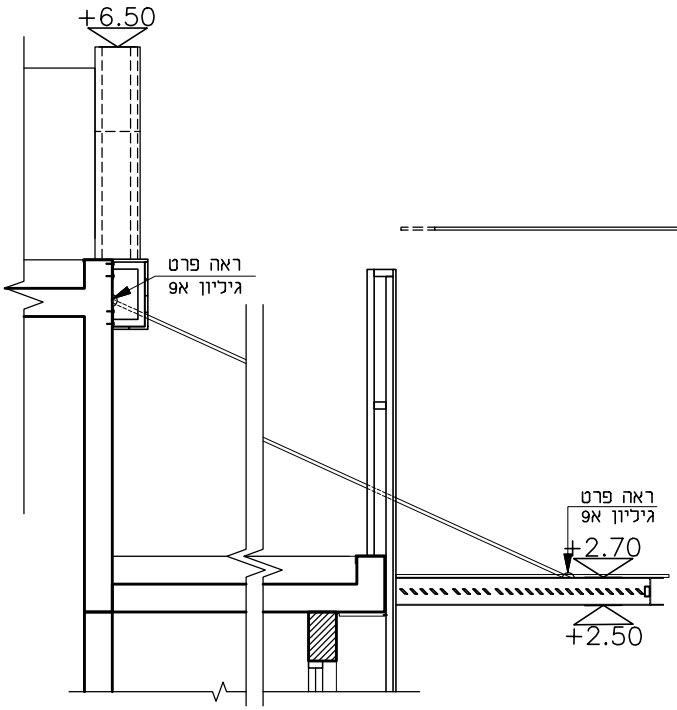

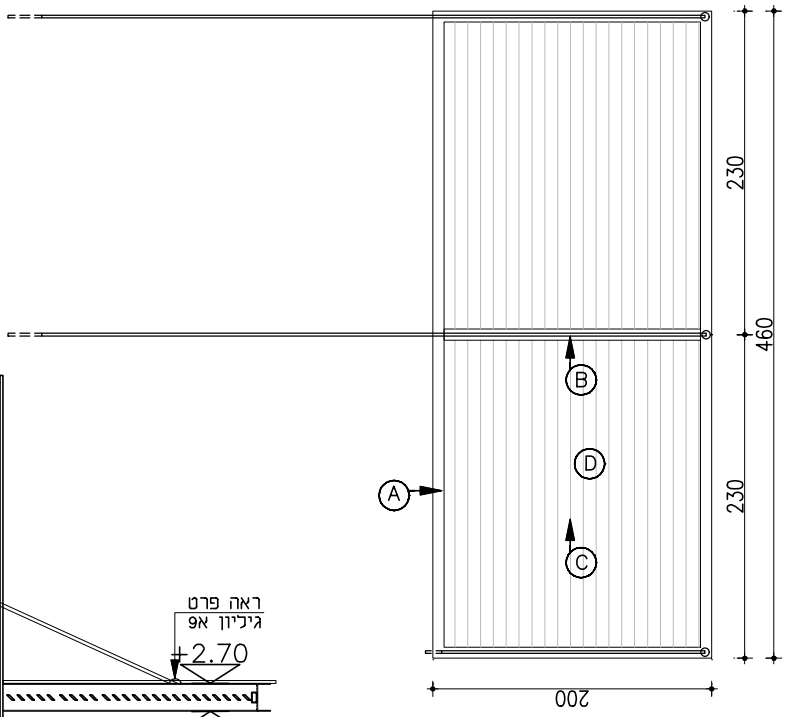

חזית 1 חוץ

יש לוודא מידות באתר.

(A) פרופיל מסגרת ▯ במידות 70/150 מ"מ

(B) פרופיל חלוקה

(C) מילואה רפפת אלומיניום – למלה 45

(D) כיסוי עליון– לוח גלי פוליקרבונט HB שקוף 5% שיפוע

תאור: אלמנט הצצלה מאלומיניום– לכניסה דוגמת "אלוקל" או ש"ע
בנוי מפרופיל היקפי,חלוקה, מילואת למלות
סיכוך – לוח פוליקרבונט שקוף

מידות: 200/460 ס"מ

כמות: 1

פרט: דוגמת "אלוקל" או ש"ע

זיגוג: ——

גמר/צבע: צבע מסדרת RAL

פרזול:

הערות: מיקום לפי תכנית, גוון וידיות פתיחה
לפי בחירת אדריכל
יש לוודא מידות באתר

* אין לקבוע מידות ע"י מדידה בשרטוט.
* כל המידות בס"מ אלא עם צויין אחרת
באחריות המבצע:
* לבצע ע"פ החוקים, התקנות וההנחיות.
* לקחת מידות במקום ולהודיע למתכנן על אי התאמות.
* לקבל אישור האדריכל והמהנדס לפרטים לפני הביצוע.

סטטוס:
○ לעיון ○ לאישור
● למכרז ○ לביצוע

שם הפרוייקט: **שיפוץ בית העם-מושב שפר**

תאריך: 11.2.2026 | קנ"מ: 1:50 | מהדורה: 1

מספר פרוייקט: 10/23

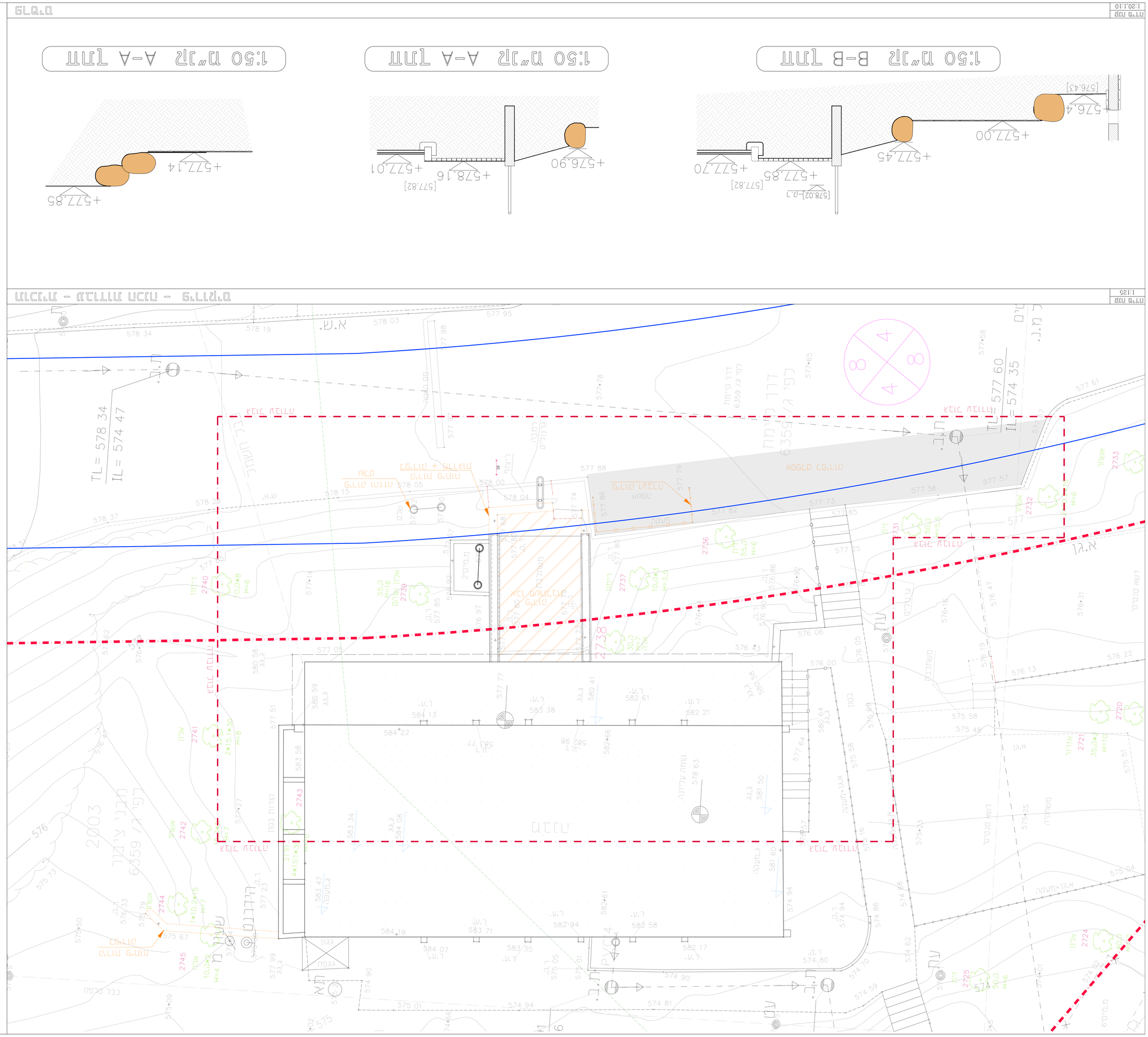
1:50 חתך B-B
1:50 חתך A-A
1:50 חתך A-A
1:125
1:20
+577.85
+577.14
+578.16
+577.01
+576.90
+577.70
+577.85
+577.45
+577.00
+576.43
[577.82]
[578.02]
מבנה מגורים
מבנה עסקי
מבנה ציבור
מבנה תת קרקעי
מבנה לשימור
מבנה לפירוק
מבנה לבניה
מבנה לבניה עתידית
מבנה לבניה עתידית
מבנה לבניה עתידית

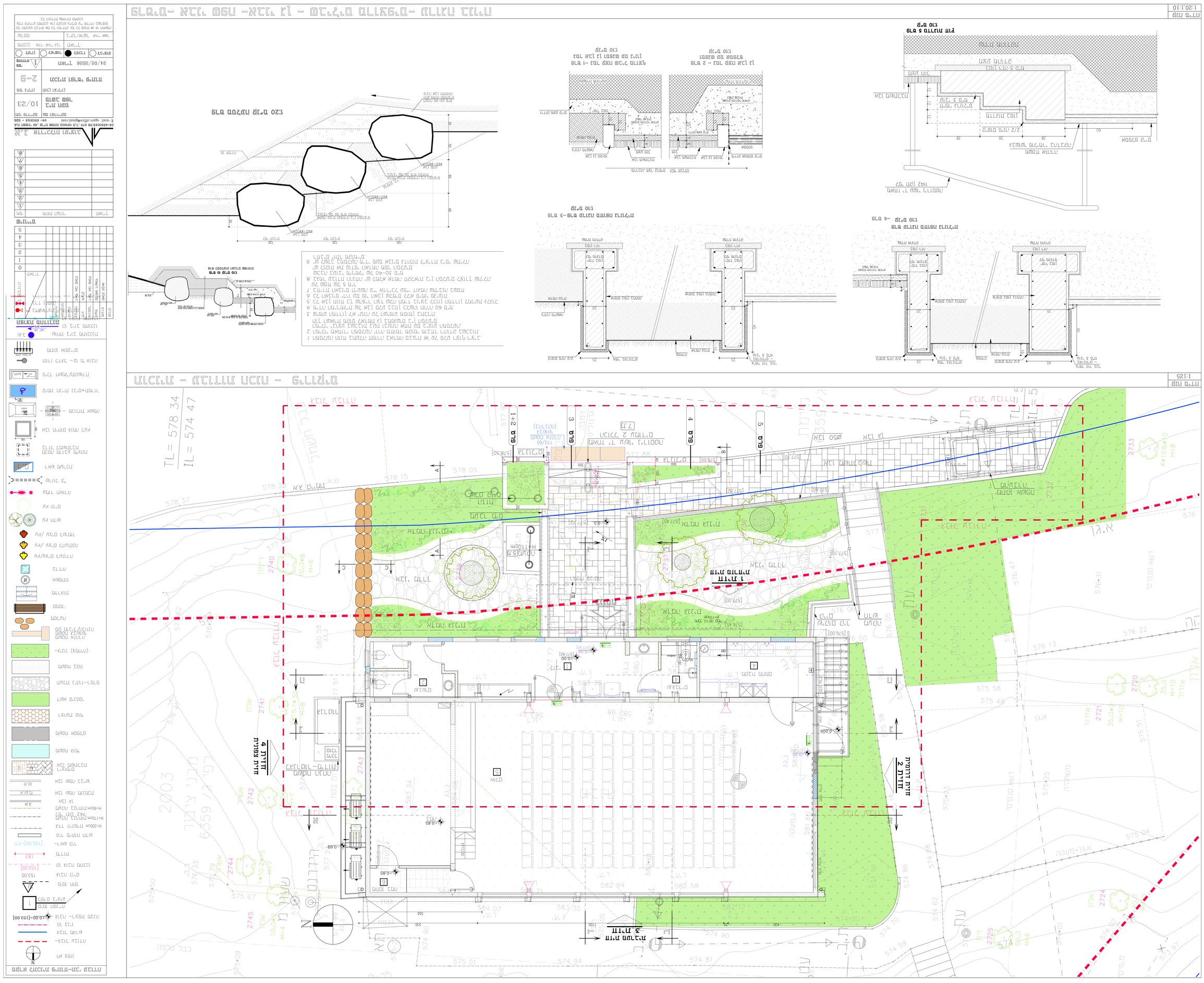
חתך A-A
חתך B-B
חתך C-C
חזית דרומית
חזית מערבית
חזית צפונית
חזית מזרחית
1:125
1:20,1:10
1:20
1:10
24/02/2026
2-9
10/23
1:250