תכנית התאמות נגישות
מרכז ספורט קהילתי

מועצה אזורית מרום הגליל

תאריך: 20.01.2020	קנ"מ: 1:100		
מהדורה	עדכון	לאישור	למכרז	לביצוע
רמ"מ: מועצה אזורית מרום הגליל			
נושא: מרכז ספורט קהילתי- מרום הגליל			
שם פרויקט: שיפוץ מרכז ספורט קהילתי - מרום הגליל			
מס' גליון: 1	תוכן הגליון: תכנית התאמות נגישות כללית פרטי נגישות ע"פ תקן		
שם קובץ: .dwg	מס' משנה: --		
שרטוט:	עריכה:	בקורת:	

פרטי נגישות

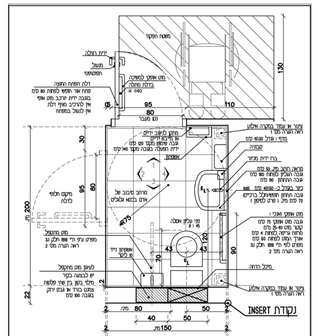

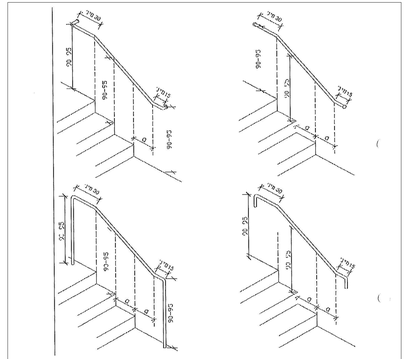

ציור 10 – דוגמות לקצות בתי-אחיזה לעוררות (המחידות בסנטימטרים)

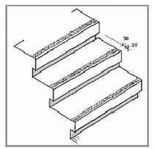

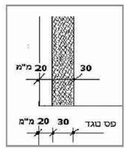

2.11.2. מושבים

2.11.2.1. כללי

מקומות מנוחה לאורך דרך נגישה חיצונים לאנשים עם מוגבלות בניידות.

מושבים המוצבים לאורך דרך נגישה (ספסלים ומושבים אחרים, כגון: קירות ישיבה), יעמדו בדרישות אלה (ציור 21):

א. המושבים יוצבו במסמך לדרך נגישה, כמתואר בציור 21, כך שהם והיושבים עליהם לא יהווו הפרעה למעבר בדרך הנגישה, בקדמת המושב יישאר מעבר חופשי שאורכו כאורך המושב ורוחבו 45 סיימים לפחות, ורוחב אזור בחזק הדרך הנגישה, פחי רשיפה בקדמת המושב ולצדיו יהיו כנדרש בתקן הישראלי תי"י 1918 חלק 1 בסעיף הדן בפחי הדן בפחי המיוחד 2.5.2.

לצד המושב יסופק שטח רצפה חפשי לכיסא גלגלים, שרוחבו 100 סיימים לפחות.

ב. המושבים יהיו יציבים באופר אדם יושב עליהם וכאופר הוא קם.

ג. שבלים פרו רשיפה שעליו ממקומים המושבים יהיה זהה לפשיפה הדרך הנגישה הצמודה;

ד. גובה פני המושב יהיה 45 סיימים – 48 סיימים מפני הרצפה (ראו איור ב- 21א - 21ג).

ה. החלק הקדמי של פני המושב לא יהיה גבוה ביותר מ-5 סיימים מאחוריו (ראו ציור 21ב).

2.11.2.2. ספסלים

נוסף על הדרישות המפורטות בסעיף 2.11.2.1, ספסלים נגישים יתאימו גם לדרישות אלה:

א. לספסלים יהיו משענות גב שגובהן, הנמדד בחלק האחורי של המושב, יהיה 35 סיימים – 40 סיימים מפני המושב, חוזרת של משענת הגב תהיה 95°-105° ויאפשר לישראל האמפלי,

המרחק מחיצת המושב עד לפני גב המושב יהיה 40 סיימים – 45 סיימים (ראו ציור 21ב);

ב. לספסלים יהיו משענות יד למחוות משני צדי המושב. משענות היד יישאבו מגב המושב, ככל האפשר עד לחיצת המושב, אורכן יהיה 30 סיימים לפחות ונגבה מירבן העליונים יהיה 18 סיימים – 24 סיימים מפני המושב.

2.11.2.3. מושבים אחרים

נוסף על הדרישות המפורטות בסעיף 2.11.2.1, מושבים נגישים אחרים יכלולו רכיב שיכול לשמש כמשענת לרן, אם רכיב זה הוא משענת יד, גובה פנים העליונים יהיה 18 סיים – 24 סיים מפני המושב.

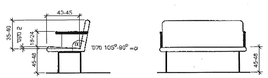

21א – ספסל - חזית

21ב – ספסל - מבט צד

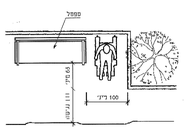

21ג – ספסל - מבט על

ת"י 1918 חלק 2.2 (2008)

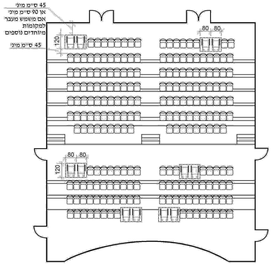

הערות לציור:

א. המידות המקובות בציור מתייחסות לדרישות הבניין ות בכבד, יש לעמוד בסובנן בדרישות נוספות המפורטות בהוראות כל דין

ב. בציור מתוארת דוגמה למיקום מקומות ישיבה מיוחדים בחלל השפשיב לצפייה ולהאזנה. מיקום מקומות הישיבה המיוחדים עשוי לשתנות בהתאם לסכנות החלל, לגודלו ולצורתו, ובלבד שמקומות הישיבה המיוחדים יתאימו לנדרש בסעיף 2.8.

ציור 7 - דוגמה סכמטית לסידור מקומות ישיבה מותאמים לאנשים בכיסאות גלגלים

(המחידות בסנטימטרים, הציור אינו לפי קנה מידה)

2.8.3 התאמה לאנשים עם לקות שמיעה

במקומות שנדרש בהם לפי הוראות כל דין להתקין מערכות עזר לשמיעה, יתאימו מערכות העזר לשמיעה לנדרש בתקן הישראלי תי"י 1918 חלק 4.

2.8.4 התאמה לאנשים עם לקות ראייה

שימון מספרי השורות המושבים יהיה בגיבוי חוזתי לסביבתם (ראו הנדרה בתקן הישראלי תי"י 1918 חלק 1). גודל המספרים ואפשר ויהיו ברור. המספרים המוזתות מספרי מושבים יהיו חשושיות.

2.8.5 מקום להיית שירות

15

ת"י 1918 חלק 3.1 (2023)

2.14. מתקן שתייה

הצבת מתקן שתייה נגיש תתאים למתואר בציור 22 ולדרישות אלה.

לגבי אחת החיתוות של מתקן השתייה, שתהיה נגישה גם לאדם בכיסא גלגלים, יישאר שטח רצפה חופשי לגישה חוזתית אל ציידיה, לפי הנחיר, המתאים לדרישות הפעוף הדן בעניין זה בתקן הישראלי תי"י 1918 חלק 1.

אמצעי החפעלה של המתקן תאפשר לדרישות הפעוף הדן באמצעי הפעלה שבתקן הישראלי תי"י 1918 חלק 1.

מתקן השתייה יכלול קתנו מזרקה המיועד לשתייה ישירה וקתנו המיועד למילוי בקבוקים.

בחתקן המזרקה, גובה פחה יציאת דרם המים כלפי מעלה יהיה בין 5 סיים ל-10 סיים מעל המשטח, בסרחק של עד 12.5 סיים מהדופן החיצונית הנגישה.

גובה המשטח יהיה בין 75 סיים ל-85 סיים מפני הרצפה.

בתחקן המיועד למילוי בקבוקים, מיקום אמצעי החפעלה של המתקן ומיקום החוקת הבקבוק בזמן המילוי יאפשרו לטוחת הנגעה המשוקף החתוכ שבתקן הישראלי תי"י 1918 חלק 1. אם מסופקות בסיסת חד-מפעמית, הן יסוקמו בגובה טוחה הנגעה המשוקף לאנשים המתניידים בכיסא גלגלים ולאנשים חולכים, כמפורט בסעיף הדן בעניין זה בתקן הישראלי תי"י 1918 חלק 1.

למתקן שתייה שהגישה אליו היא חיוחית התאמשר רשא לאנשים בכיסאות גלגלים גם בחתאם לדרישות הסעיף הדן בחלליים חופשיים לברכיים ולכפות רגליים שבתקן הישראלי תי"י 1918 חלק 1.

הערה:

בסתקנים מיוצאים ניתן לחרוג מהמידות ולאשר חלל חופשי אבוי לברכיים בגובה 48 סיים וחלל חופשי אופקי לכפות רגליים בעומק 43 סיים.

22א - מתקן שתייה

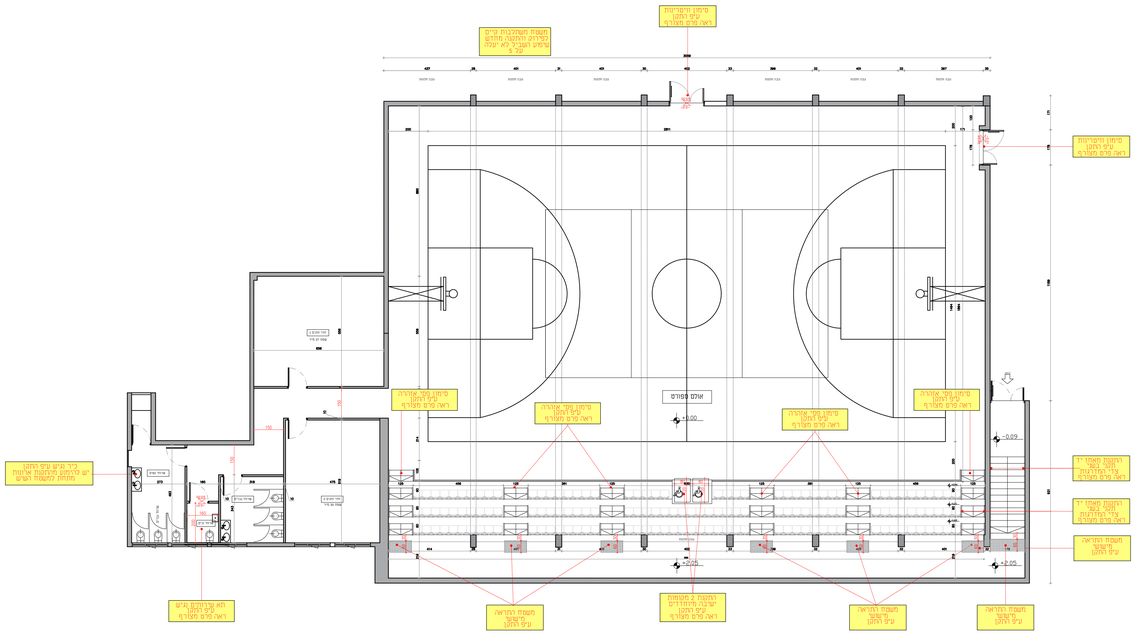
מיכון מיוחד עיין תקן ראה סיים תוכנית
תשמח משכבות סיים לכיוונים והתקנה מחדש מקום הנבדק לא יעלה על 5 מ'
מיכון מיוחד עיין תקן ראה סיים תוכנית
מיכון מיוחד עיין תקן ראה סיים תוכנית
מיכון מיוחד עיין תקן ראה סיים תוכנית
מיכון מיוחד עיין תקן ראה סיים תוכנית
מיכון מיוחד עיין תקן ראה סיים תוכנית
אוכם מפוסם
+0.00
-0.09
-0.09
-0.09