פרט ג' לוח כבאים

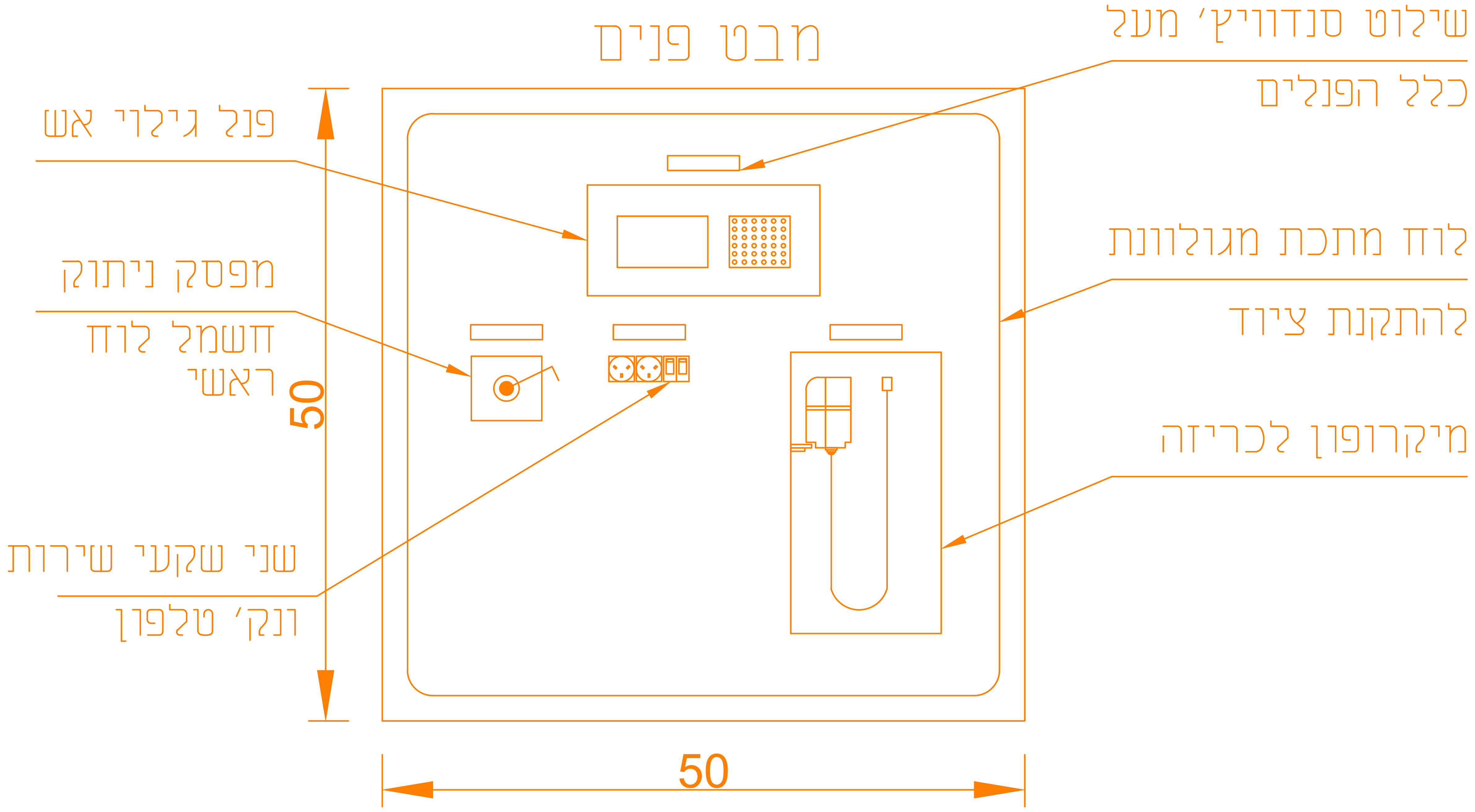
מבט פנים
פנל גילוי אש
מפסק ניתוק
חשמל לוח
ראשי
שני שקעי שירות
ונק' טלפון
שילוט סנדוויץ' מעל
כלל הפנלים
לוח מתכת מגולוונת
להתקנת ציוד
מיקרופון לכריזה
50
50

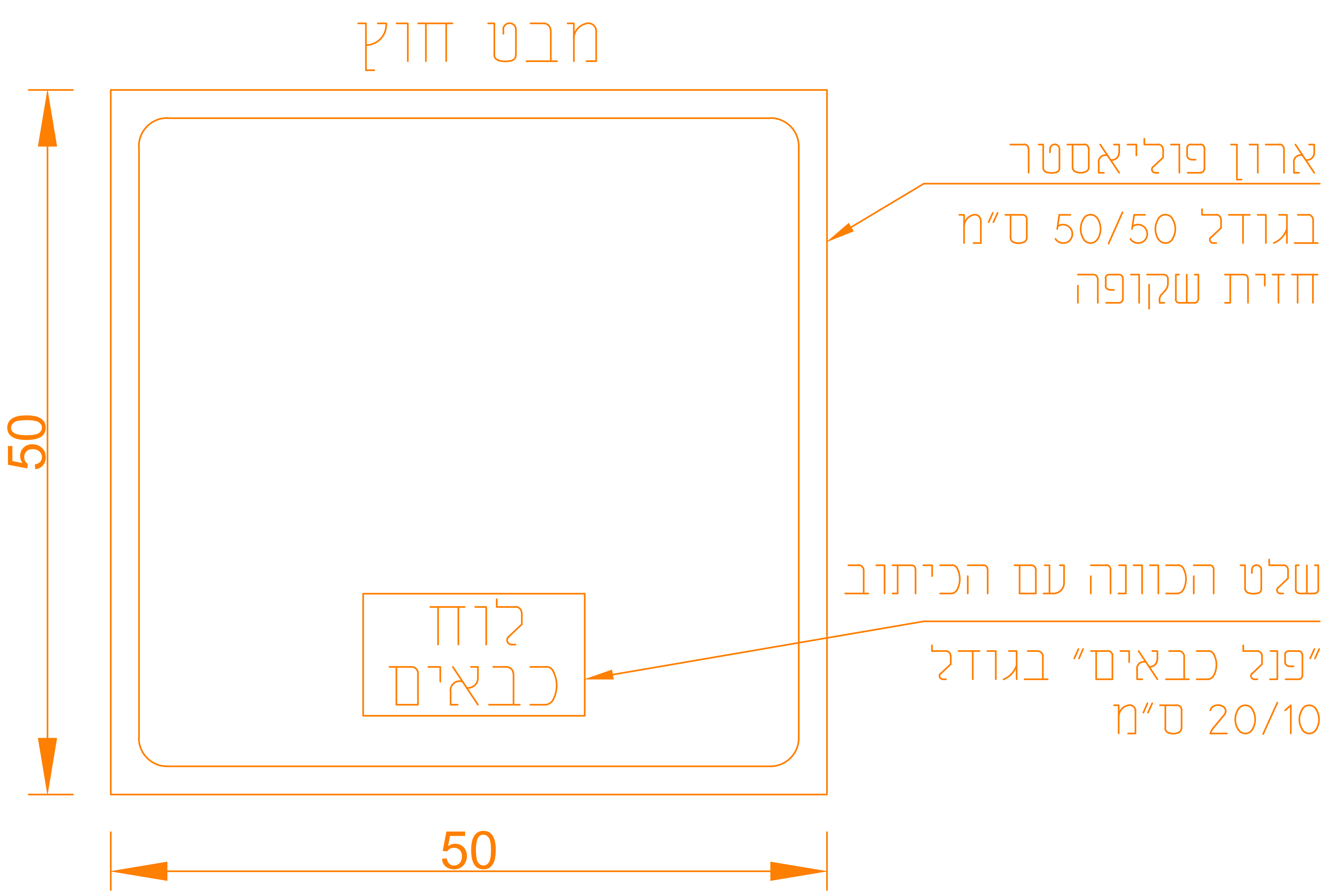
מבט חוץ
ארון פוליאסטר
בגודל 50/50 ס"מ
חזית שקופה
שלט הכוונה עם הכיתוב
"פנל כבאים" בגודל
20/10 ס"מ
לוח
כבאים
50
50

לוח חשמל ראשי - מגרש ספורטEO

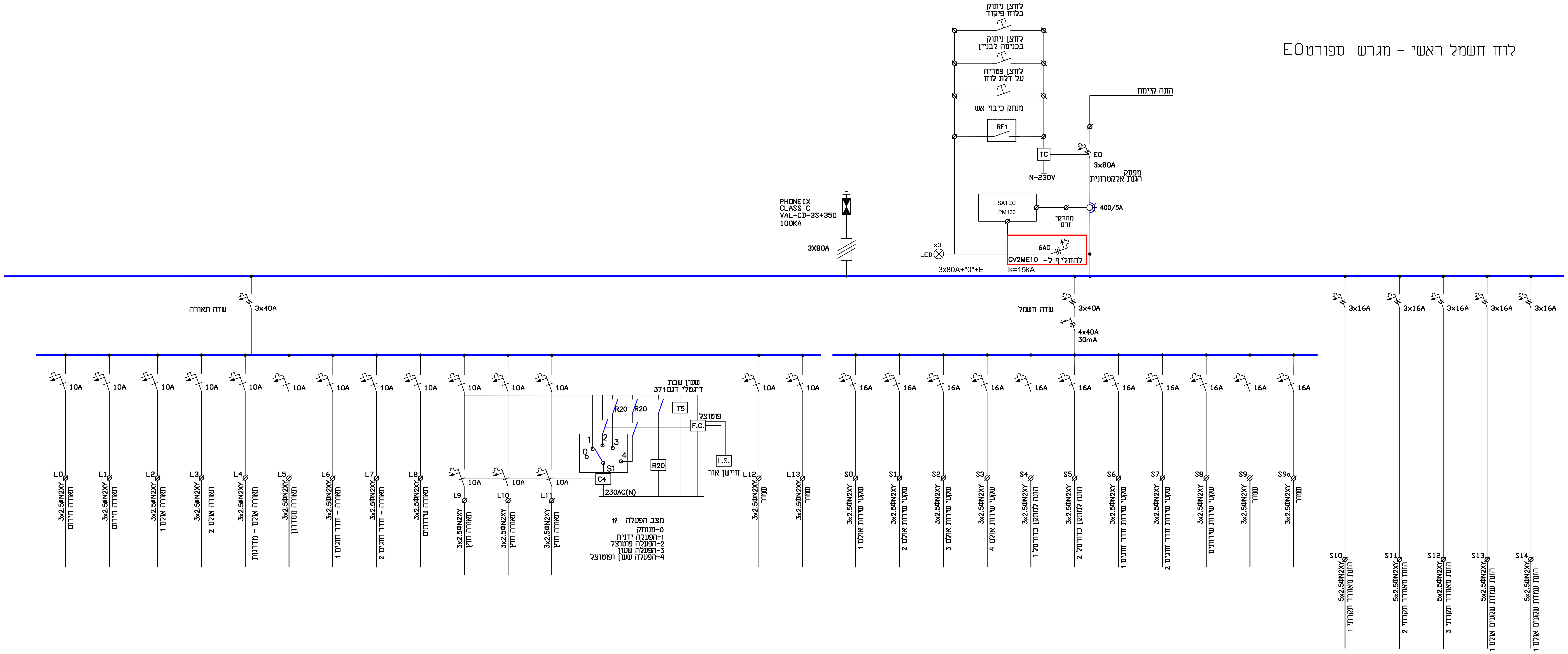
לחצן ניתוק
בלוח פיקוד
לחצן ניתוק
בכניסה לבניין
לחצן פטריה
על דלת לוח
מנתק כיבוי אש
RF1
TC
N-230V
הזנה קיימת
EO
3x80A
מפסק
הגנת אלקטרונית
SATEC
PM130
400/5A
מהדקי
זרם
6AC
GV2ME10 להחליף ל-
Ik=15kA
LED
x3
3x80A+"0"+E
PHOENIX
CLASS C
VAL-CD-3S+350
100KA
3X80A
שדה תאורה
3x40A
10A
L0 3x2.5øN2XY תאורה חירום
L1 3x2.5øN2XY תאורה חירום
L2 3x2.5øN2XY תאורה אולם 1
L3 3x2.5øN2XY תאורה אולם 2
L4 3x2.5øN2XY תאורה אולם - מדרגות
L5 3x2.5ΦN2XY תאורה מסדרון
L6 3x2.5ΦN2XY תאורה - חדר חוגים 1
L7 3x2.5ΦN2XY תאורה - חדר חוגים 2
L8 3x2.5ΦN2XY תאורה שירותים
L9 3x2.5ΦN2XY תאורה חוץ
L10 3x2.5ΦN2XY תאורה חוץ
L11 3x2.5ΦN2XY תאורה חוץ
L12 3x2.5ΦN2XY שמור
L13 3x2.5ΦN2XY שמור
שעון שבת
דיגיטלי דגם371
R20
R20
T5
פוטוצל
F.C.
L.S.
חיישן אור
R20
0
1
2
3
4
S1
C4
230AC(N)
מצב הפעלה 1?
0-מנותק
1-הפעלה ידנית
2-הפעלה פוטוצל
3-הפעלה שעון
4-הפעלה שעון ופוטוצל
שדה חשמל
3x40A
4x40A
30mA
16A
S0 3x2.5ΦN2XY שקעי שירות אולם 1
S1 3x2.5ΦN2XY שקעי שירות אולם 2
S2 3x2.5ΦN2XY שקעי שירות אולם 3
S3 3x2.5ΦN2XY שקעי שירות אולם 4
S4 3x2.5ΦN2XY הזנה למתקן כדורסל 1
S5 3x2.5ΦN2XY הזנה למתקן כדורסל 2
S6 3x2.5ΦN2XY שקעי שירות חדר חוגים 1
S7 3x2.5ΦN2XY שקעי שירות חדר חוגים 2
S8 3x2.5ΦN2XY שקעי שירות שירותים
S9 3x2.5ΦN2XY שמור
S9a 3x2.5ΦN2XY שמור
3x16A
S10 5x2.5ΦN2XY הזנת מאוורר תקרתי 1
S11 5x2.5ΦN2XY הזנת מאוורר תקרתי 2
S12 5x2.5ΦN2XY הזנת מאוורר תקרתי 3
S13 5x2.5ΦN2XY הזנת עמדת שקעים אולם 1
S14 5x2.5ΦN2XY הזנת עמדת שקעים אולם 1

סימון	תאור
◎	גוף תאורה HIGH BAY דגם GEORGE LED 330 150W IP66 4000K של שטינץ לירד או שו"ע תלוי בגובה H=6m
	גוף תאורה הצפה חוץ דגם הוריקן 100W, IP66 13000Lm 4000K של געש או שו"ע
⊗	גוף תאורה צמוד תקרה/קיר דגם 23W frame מק"ט 5G010243 4000K של געש או שו"ע
◉	גוף תאורת חירום שקוע 3W
	H=1.6m מפסק מאור רגיל, כפול, מחליף
▼	שלט יציאת חרום
⊠	קופסאת חיבורים 10X10X10
□	גוף תאורה מרובע 60/60 שקוע תקרה 50W כדוגמת BACKLIT TS PANEL של חברת ארכה או שו"ע מאושר
	גוף תאורה לד עגול שקוע לתקרה 22W דגם רותם של חברת אקולד או שו"ע מאושר
⊠	עמדת מפסקי הדלקה לתאורת אולם ספורט
◢	לוח חשמל ראשי, מותקן בתוך ארון באחריות אדריכל
	H=1.80m ח.ק. 16A ת"הט חד פאזי
	H=1.2m ח.ק. 16A מוגן מים התקנה ת"הט
⊠	H=1.2m עמדת D17 הכוללת 4 שקעי שירות, 4 נקודות תקשורת
↘	נק' הזנת חשמל מ"נ או מ"ג על פי התכנית
⊠	עמדת שקעים, שקע תלת פאזי 3x16A, שקע חד פאזי 5 פינים 4 שקעים רגילים, נק' טלפון, נק' מחשב, נק' למיקרופון כריזה
⊠	מסד מע' כריזה
Ⓡ	רמקול 6W, 8" מותקן בתקרה מונמכת כולל גריל מתאים
TV	מרכזית מערכת טלויזיה
	H=2.4m מצלמה פנימית
	H=2.4m מצלמה חיצונית
MFCU	רכזת גילוי אש ראשית
ע	גלאי עשן מותקן בתקרה (בתאום עם תוכנית תיקרות, תאורה ומ.א.)
	H=3.5m צופר אזעקה עם נצנץ מוגן מים למערכת גילוי אש ועשן התקנה חיצונית
	צופר אזעקה עם נצנץ למערכת גילוי אש ועשן התקנה פנימית
	גלאי קרן, משדר מקלט
	H=1.8m לחצן הפעלת התראת שריפה
⊠	פנל כבאים בכניסה לבניין בעל תכולה הבאה: פנל גילוי אש משנה, מפסק כיבוי חשמל ראשי מיקרופון כריזת חירום, 2 שקעי שירות, שקע לטלפון

מס' No	תאור DESCRIPTION	תאריך DATE
△		
△		
△		

REVISIONS שינויים

CLIENT עבור

מועצה אזורית מרום הגליל

PLANT מתקן

מרכז ספורט מרום הגליל

TITLE נושא

תכנית לוח חשמל ולוח כבאים

DATE	31.03.2025	תאריך
SCALE		קנ.מ
PLOT SCALE:	1:1	
DES.	ריאן	תכנן
DRW.	בסמה	שרטט
CHK.	ריאן	בדק
APR.	ריאן	אישר

שרטוט מס' DRAW. № 25040-03

FILE NAME: 25040.dwg

הוצאה ISSUE	לבצוע FOR CONST	למכרז FOR BIDS.	לעיון FOR REF.
0	⊕	●	⊕

ר.ח הנדסת חשמל
חורפיש, ת.ד 218, מיקוד 2515500
R.KH Electrical Engineering
Hurfish, PO Box 218, Post Code 2515500

משרד תכנון
חשמל ותקשורת

Tel. : 972-50-9550456 : טל.
E-Mail: r.h.electricity@gmail.com