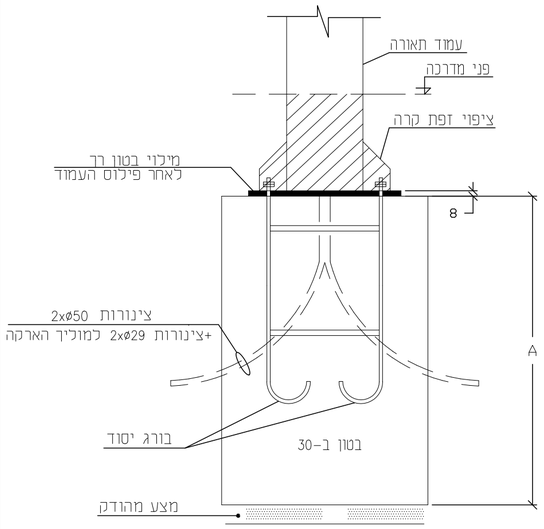

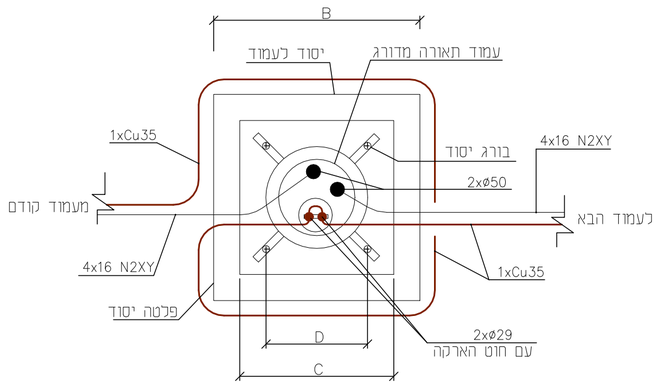

מבט על

A	B	C	D	ברגי יסוד	גובה עמוד	סוג עמוד
85	85	50	40	1 1/4"x650	8 מ'	מדורג
80	70	40	30	1"x50	6 מ'	מדורג
80	60	30	24	3/4"x35	4 מ'	מדורג

פרט 2
יסוד לעמוד תאורה

הערה: גמר היסוד יהיה חלק ומפולס
גובה גמר היסוד יהיה:
במדרכות - 20 סימ מתחת למפלס סופי
בגינון - 15 סימ מעל המפלס הסופי

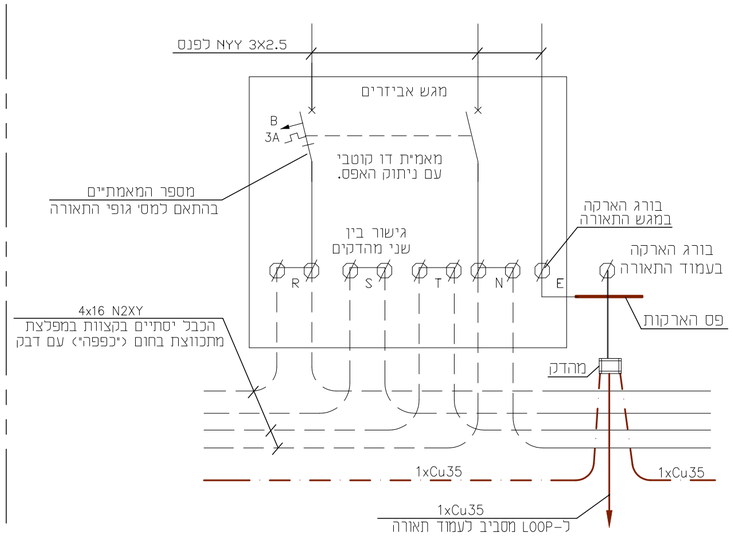

פרט 4
מגש אבזרים

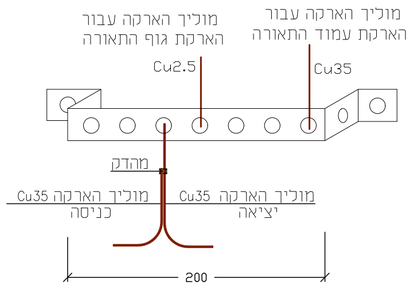

פרט 3
פס הארקות בעמוד התאורה

הערה: מוליכי הארקה יחוברו לפס השואת
פוטנצאלים באמצעות נעל-כבל .

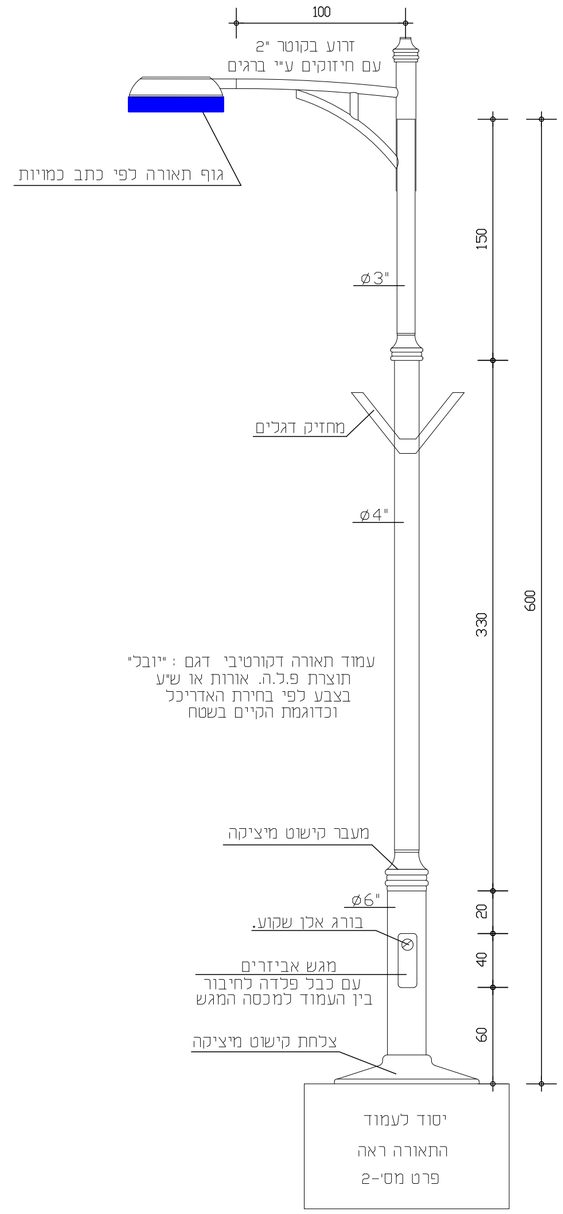

עמוד תאורה מדורג 6מ'
כבישים

פרט 1
העמוד כולל: פלטת יסוד , ברגי-יסוד ,
פתח להתקנת ציוד לנורות פריקה לפי ת"י 812 של מכון התקנים הישראלי.

No.	DATE	DESCRIPTION	BY	APPR.
P1	02.04.23	למכרז	ד.ק.	א.וו.
P0	19.01.23	לאישור	ד.מ.	א.וו.

REVISIONS

REFERENCE DRAWINGS

APPROVED	DATE	NAME
Drawn	19.01.23	ד.מ.
Design	19.01.23	א.ב.
Chkd	19.01.23	א.וו.
Apprv		

DEPT.	DATE	SIGN
ELECT.		
PRO.MNG		

A.W. ELECTRICAL & CONTROL ENG. LTD.
א.וו. הנדסת חשמל ובקרה בע"מ
רח' יוחנן הסנדלר 20, צ'ק פוסט, חיפה
e-mail : files@awe.co.il
TEL: 04-8402255
FAX: 04-8402256

קיבוץ פרוד – קו גנים
פרטי התקנת עמודי תאורה

SCALE: NTS
SHEET: 1 OF 1
REV: P1

JOB No.: 1252-5
A2-1252-5-ES-01