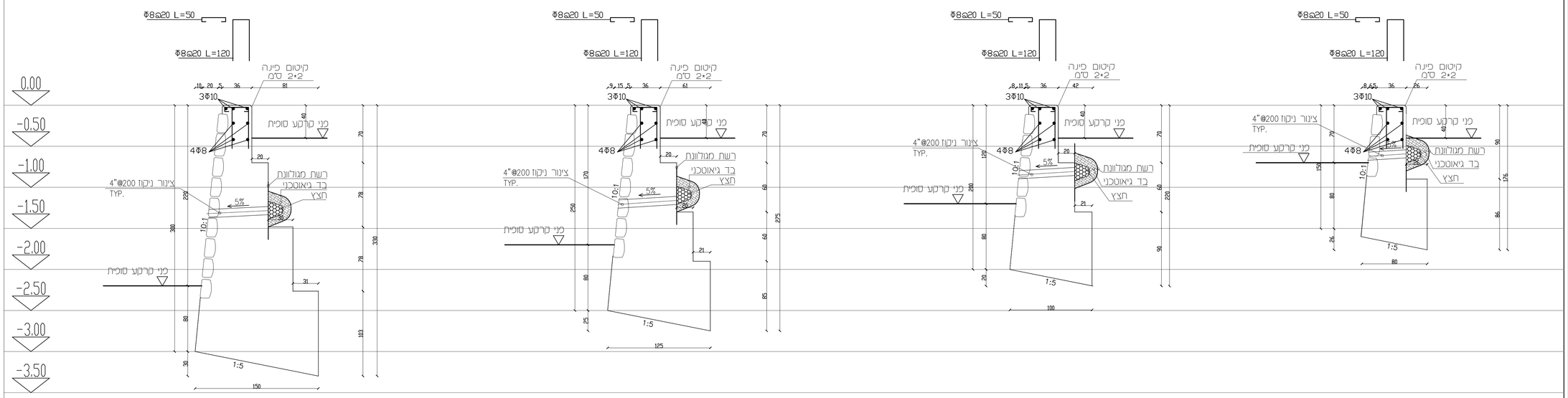

המילוי בגב הקיר יבוצע בשיפוע 1:2.2 מבסיס הקיר מחומר עברר או מאושר בעל תכונות:
גודל אבן מקסימלית שלא יעלה על 3;אחוז האבן המקסימלי בנפח הכללי לא יעלה 30%
תכולת חומר דק שוכר נפה #200 לא יעלה על 25%. גבול הנזילות לא יעלה על 35%
אינדקס הפלסטיות לא יעלה על 10%
יש לההדק את המילוי בשכבות של 20 ס"מ לצפיפות של 98% מהצפיפות המרבית לפי ודייייד פרוקטור

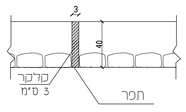

חתך A–A

מבלה מס' 2

גובה מראש עומק קיר	קוטר הברזל ורווחו	אורך עגון הברזל למעלה וכמטה (סמ"מ)	אורך הברזל (סמ"מ)
1.0	ø8@20	20	40
2.0	ø8@20	25	50
3.0	ø10@20	25	50
4.0	ø12@20	30	60
5.0	ø14@20	30	60
6.0	ø16@20	30	60
7.0	ø16@20	35	70
8.0	ø16@20	35	70

הערות:

תפרי יציקה יבוצעו במרווח מקסימלי 8 מ' זה מזה ע"י 3.0 ס"מ קלקר.
עומק יסוד יחדור בסלע מבני הבריא 50 ס"מ לפחות
עומק יסוד מפני פיתוח הסופי בהתאם לפריסה ולא פחות מ 80 ס"מ
נקזים יבוצעו כל 1.2 מ' לגובה הקיר וכל 2.0 מ' מרוחבו. הנקז יהיה עשוי
מצינור פי.וי.סי. בקוטר 4" עם כיסוי חצץ בהתאם לפרט
המילוי בגב הקיר יבוצע בשיפוע 1\2.2 מבסיס הקיר מחומר נברר או מאושר בעל תכונותף
גודל אגרגט 3", גבול נזילות מקסימלי % 30, תפיחה חופשית עד % 50
ואחוז עובר נפה #200 לא יעלה על 25%
עובי שכבות המילוי 20 ס"מ לאחר ההידוק
בשלב הראשון של העבודה יבוצעו הקירות התומכים לגובה הנמוך ב 0.5 מ'
מרום ראש הקיר המתוכנן גמר ראש הקיר יבוצע רק לאחר קבלת אישור הפפקח.
לאחר השלמת החפירה ליסוד הקיר התומך, יש לזמן לאחר את המתכנן ואת
יועץ הקרקע לקבלת אישורם בדבר המשך הביצוע . אין להתחיל בבנית הקיר
לפני קבלת האשור הנ"ל.
בהפסקת יציקה אופקית יותר מ- 48 שעות יוכנסו ברזלים לקבלת כוחות גזירה
אופקיים ע"פ המפתח כדלקמן (ראה מבלה מס' 2).
מיקום הברזלים לקבלת כוחות גזירה אופקיים יהיה בשליש רוחבו החתך העליון.
במקרה ושיפוע האופקי של הבסיס יותר מ' 6% יש לפנות למתכנן.
על כל בדיקה בשטח יש להודיע למהנדס לפני 24 שעות.
חורים למעקות יבצעו בעת התקנת המעקות

פרט קיר כובד

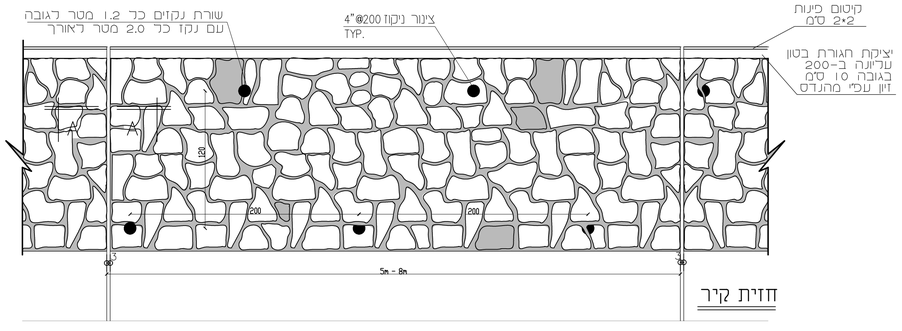

פרט קיר כובד

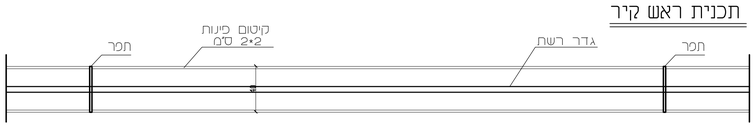

H	h	B	D	S
1.50	0.70	0.80	0.80	1.00
2.00	1.20	1.00	0.80	1.50
2.50	1.70	1.25	0.80	2.18
3.00	2.20	1.50	0.80	3.00
3.50	2.70	1.75	0.80	3.95
4.00	3.19	2.00	0.81	5.04
4.50	3.64	2.25	0.86	6.25
5.00	4.10	2.50	0.90	7.86

תפוצה

תפוצה	תאריך	[illegible]	[illegible]	[illegible]	[illegible]	[illegible]	[illegible]	[illegible]	[illegible]
1	00.00.00								

הערות :

המבצע אחראי לבדיקת המידות ולהתאמתן במקום. על המבצע לבקר את כל המידות, ועל כל טעות או אי התאמה עליו להודיע למתכנן אין לקבוע גדלים ע"י מדידה בשרטוט

שינויים ותוספות

מס.	מהות השינוי	ביצע	תאריך
0.07	הוצאת חומר למכרז	ניראד	26.03.2023
0.06	עדכון לפי פגישה	ניראד	26.02.2023
0.05	עדכון לפי הערות	ניראד	20.02.2023
0.04	עדכון לפי חומר חשמל	ניראד	29.01.2023
0.03	עדכון לפי פגישה מזכירות פרוד	ניראד	06.12.2022
0.02	תכנון מפורט	ניראד	21.09.2022
0.01	תכנון ראשוני	מאלק	21.09.2022

לעיון: ○ לאישור: ○ למכרז: ● לביצוע: ○

מהדורה **0.07**

תכנון כביש 5
אשכול גנים - פרוד

הוכן עבור:	**מ.א מרום הגליל**
שם גליון:	**פרט קיר תומך**
מס' גליון:	K-01-01
קנ"מ:	1:25
מס' פרויקט:	22-182
שם קובץ:	\pratem&section\pratem.dwg

	שם	תאריך	חתימה
תכנן:	מאלק	21.09.2022	
שרטט:	ניראד	21.09.2022	
ביקר:	מאלק	21.09.2022	
אישר:	מאלק	21.09.2022	

חרמון מהנדסים בע"מ
אינג' סבאג עלי
אינג' סבאג מאלק
אינג' סבאג ג'מיל
אדריכלות, הנדסה אזרחית, תכנון כבישים, קונספרוקציה
מים וביוב, ניהול ופיקוח, הנדסת בפיחות, מורשה נגישות
מכון התקנים הישראלי
כתובת משרד : אזור תעשייה צפוני קריית שמונה
משלוח דואר : ת.ד 5447, קריית שמונה מיקוד 1153400
מס. 077-8123334 פקס. 072-2765187
אינג' סבאג עלי 052-3278740 email: as@hermon-eng.com
אינג' סבאג מאלק 052-3763707 email: ms@hermon-eng.com
בקרו באתר שלנו www.hermon-eng.com