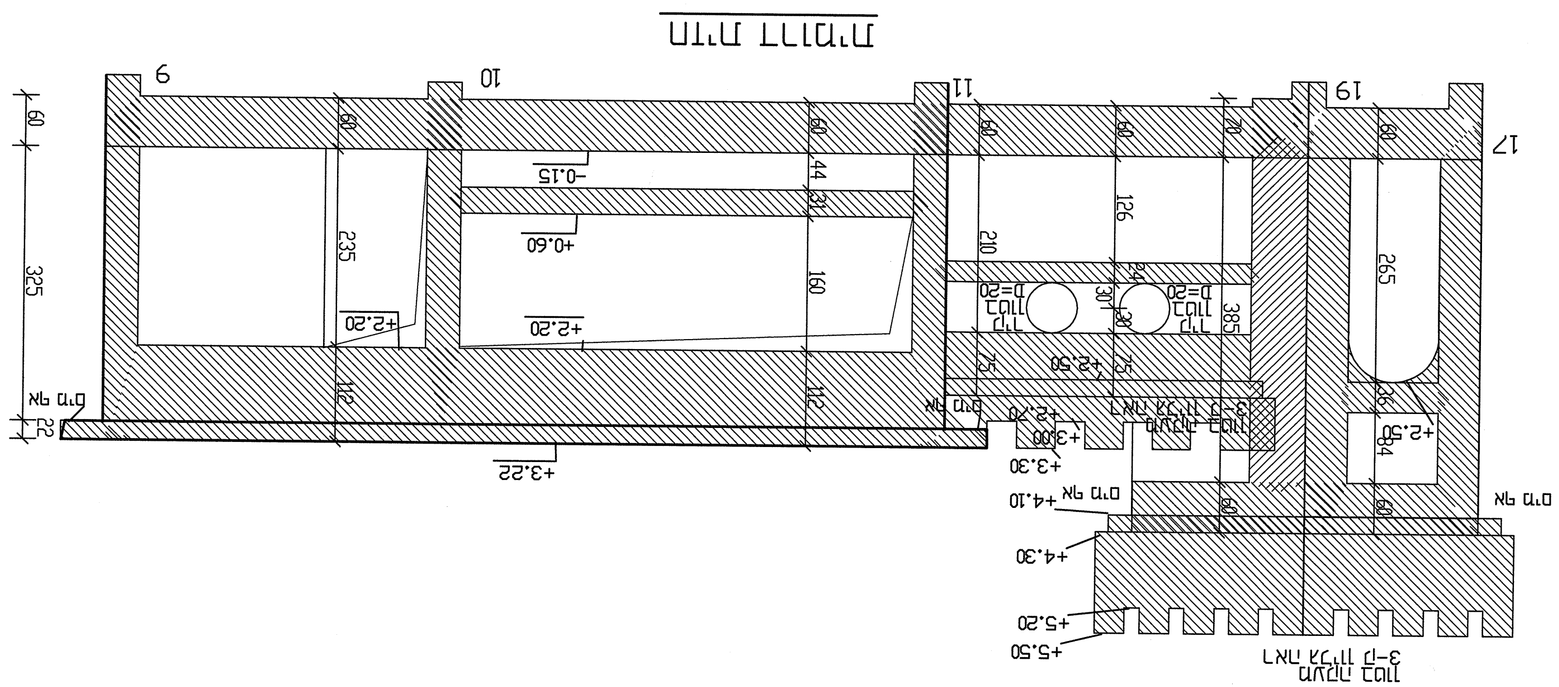

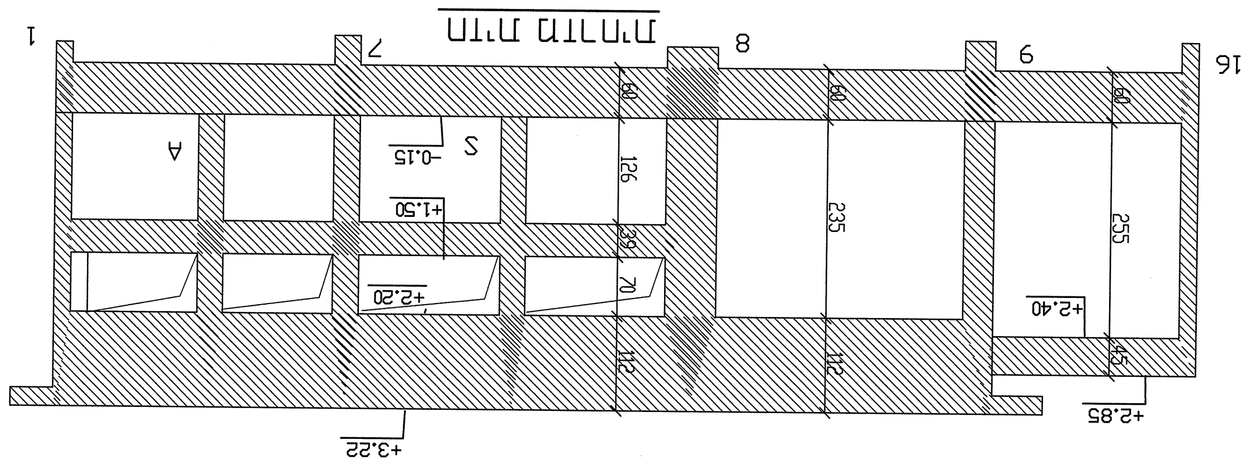

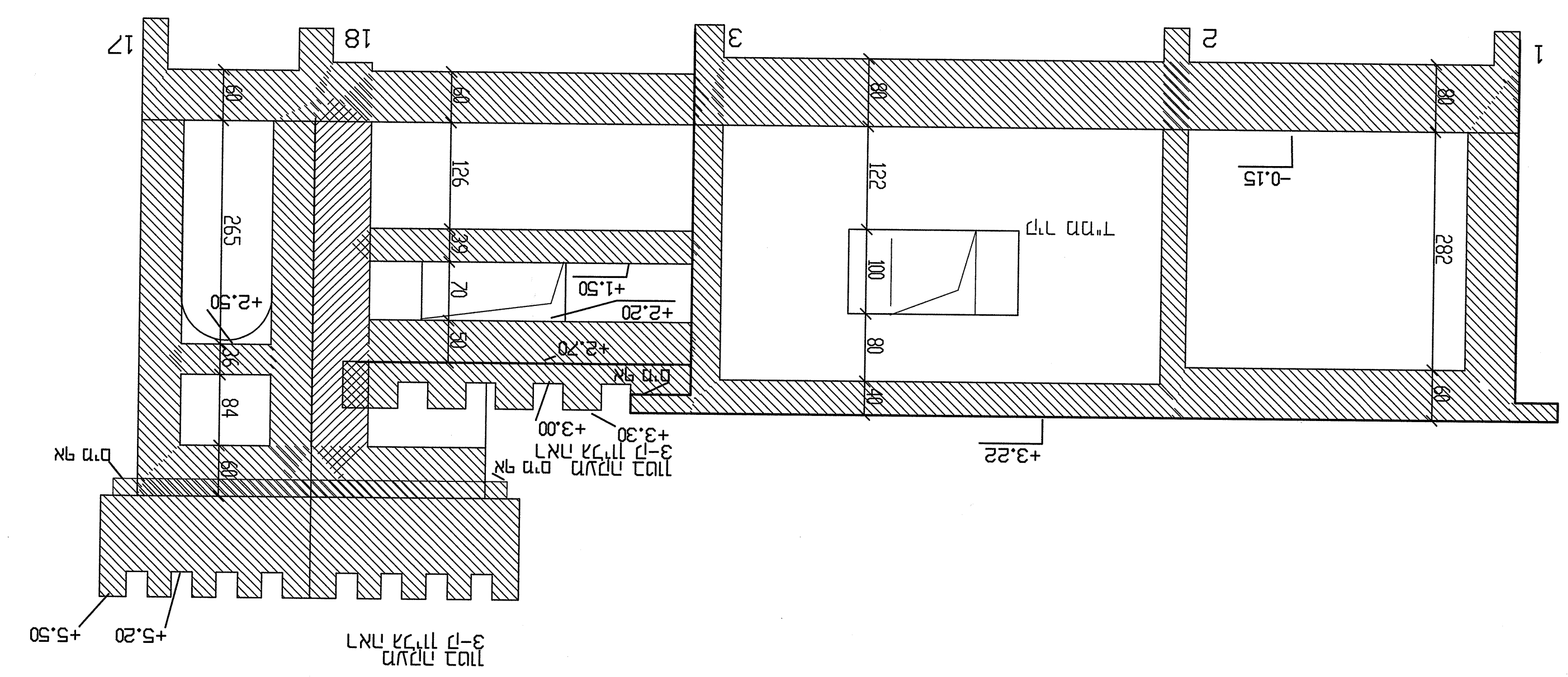

הערות:

1. כל המידות ביחידות מילימטר אם לא מצוין אחרת.
2. אין לבצע שינויים ללא אישור מהנדס.
3. יש לבדוק את המידות בשטח לפני ביצוע.
4. כל הפרטים מהווים חלק בלתי נפרד מהתוכנית.
5. יש לבדוק מול תוכניות אדריכל ומהנדס.
6. כל הפרטים בתוכנית זו הינם בלעדיים ולא ניתן לבצע שינויים ללא אישור.
7. כל המידות בס"מ אלא אם כן מצוין אחרת.
8. אין לבצע חריצים בקירות ללא אישור מראש.
9. לפני ביצוע יש לבדוק מול תוכניות אדריכל.
10. אין לבצע חריצים בקירות נושאים ללא אישור מהנדס.