תא שירותים נגיש-סיפוס 1
קנ"מ 1:20

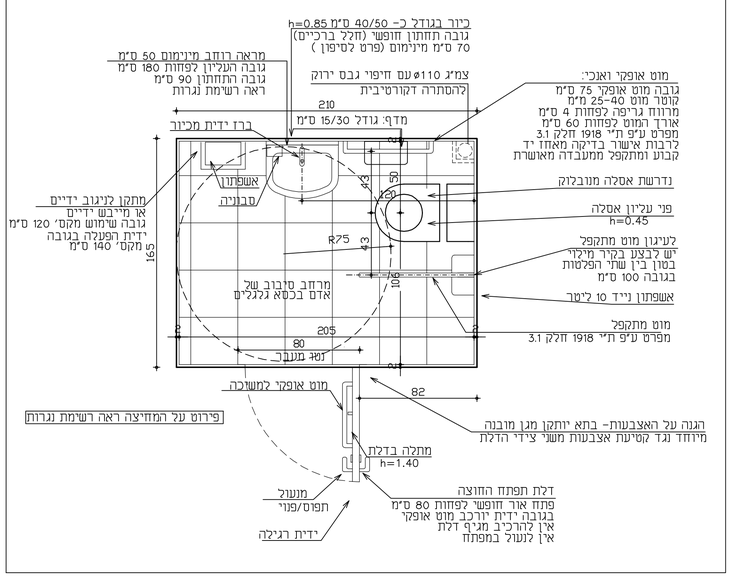

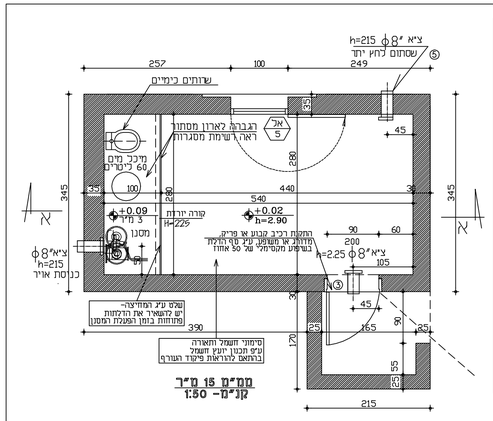

הערות:-

בסוז ב-300:
פנלים P.V.C. '
טיח אקריליי 2 מימ
① חלון הדף רסיסים מוסדי 24 מימ דו כנפי נגרר
② חלון אינסופי פנימי נגד גזים דו שכבתי 9.5 מימ
③ דלת הדף 90/200 מוסדית
פרטי מסגרות לפי תקי 4422
④ מסגן: מפוח בספיקה של 300 מקיש אויר מסוגן
ושסתום הדף עם מסנן קדם
⑤ שסתום לחץ יתר
⑥ שרוול פלדה עם מערכת מודולרית לאטימת
מעבר צנרת וכבלים למזגן
⑦ צ.א. ø8" h=225 (הכנה למזגן מרכזי)

יש להתאים את גובה משטוף המפיד
עם פני הריצוף (10 סימ מעל פני בסוז)
פני הריצוף במ.מ.מ. +0.02 משאר פני הריצוף
ייתכן שרוניים עקב מעבר צנרת

יש לתכנן ולהדא גובה דלתות ופתחים בהתאם
מיוחד דלת הממ.מ.מ

טיח קירות פנים והקרנות ע"פ מפרט 5075 תקן ישראלי
יש לבצע אימוח בגר ' צבע או ציפוי אקריליי בעובי 2 מימ
כאשר עומד במפרט לציפויים מגמיים של פיקוד העורף)

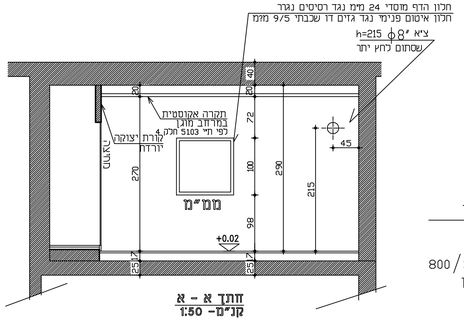

שטח ממ"מ מוצע :- 15 m2

חישוב מערכת האוורור והסינון:-

$$\frac{15\ m2}{0.4}=37.5*6=225$$

נבחרה מערכת של 300 מקיש דגם 800/300
אויר מסונן

לפי תקן ישראלי4570

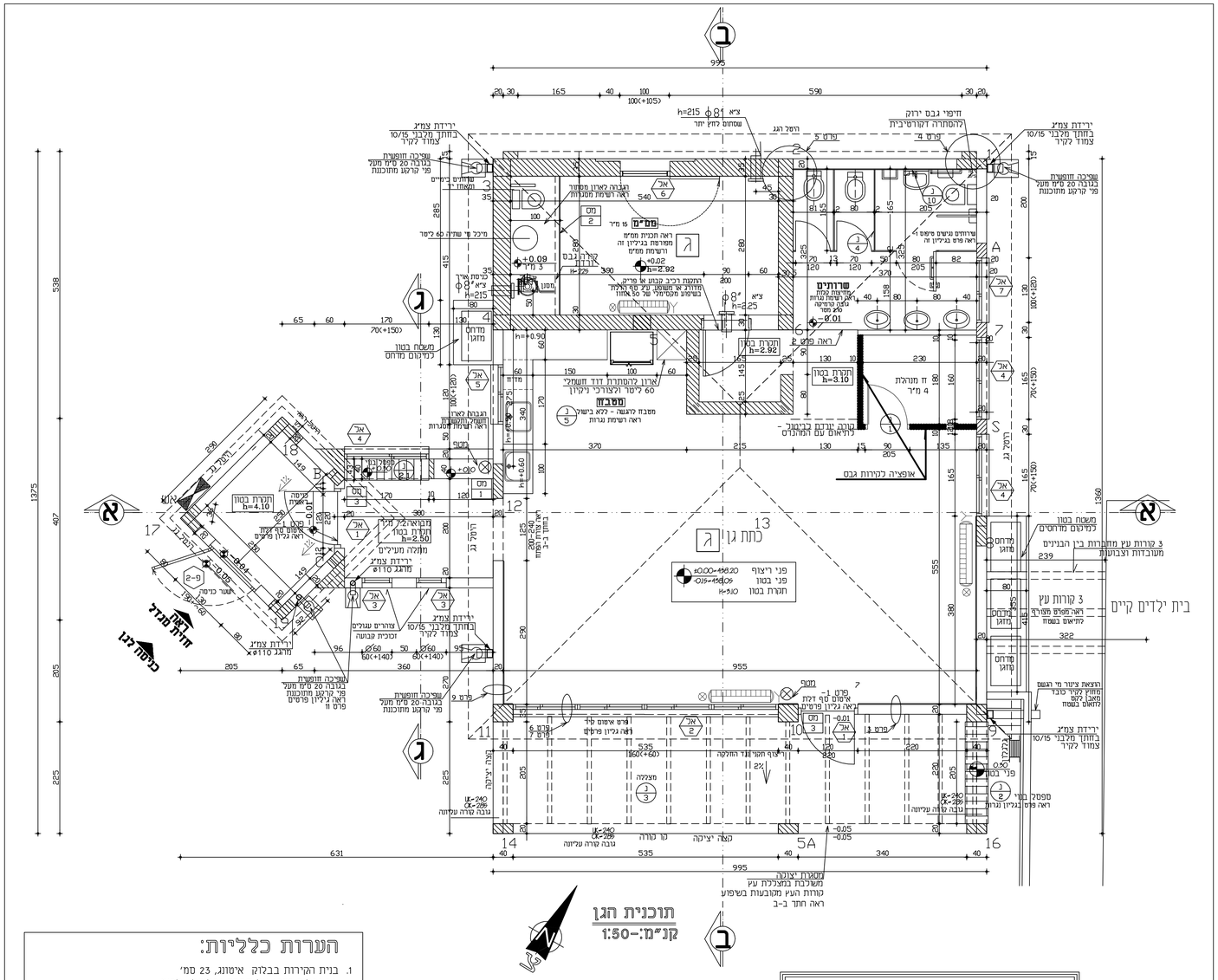
תוכנית הגן
קנ"מ:-1:50
כניסה לגן
חניה מוגבלת
כניסה לגן
כתת גן
בית ילדים קיים
שרותים
מטבח
מחסן
מזנון
מסדרון
מרפאה
מנהלת
מזכירות
חדר מורים
חדר אם
חדר מדרגות
מחסן
מטבח