פרט-E-אופיני
1: 5

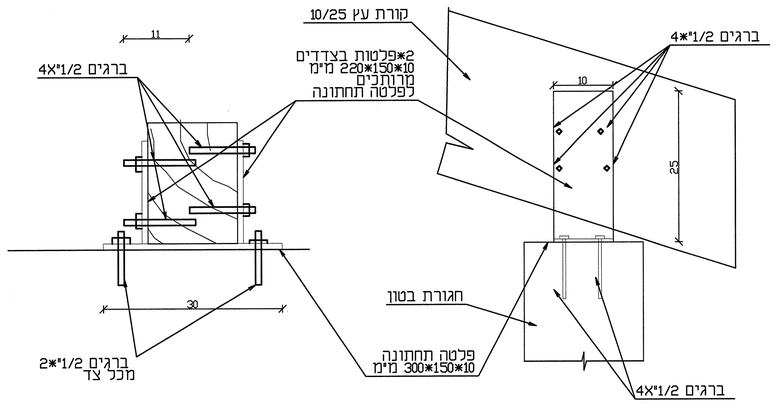

פרט-D-אופיני
1: 5

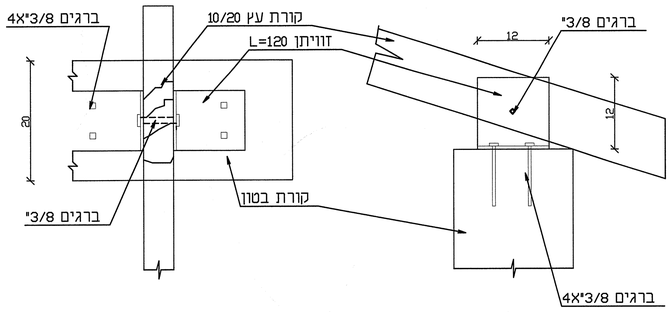

פרט-C-אופיני
1: 5

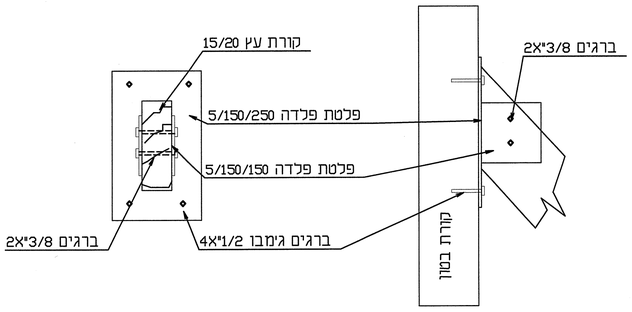

פרט 2
1: 5

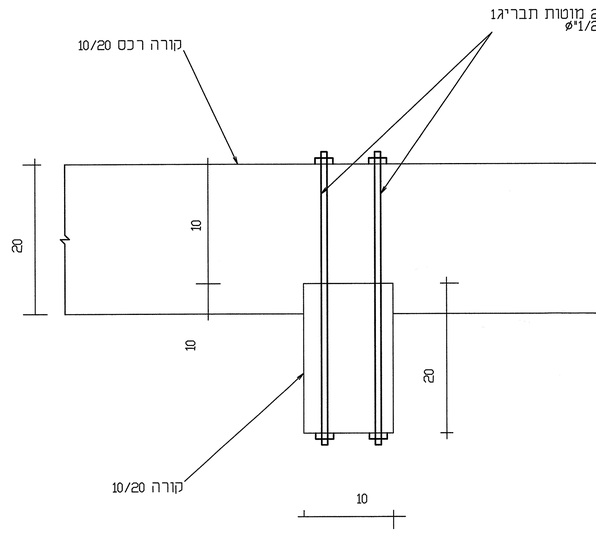

פרט 3
1: 20

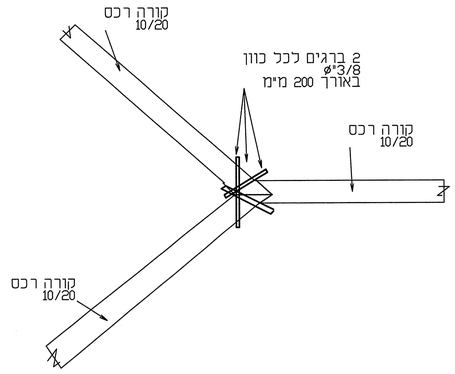

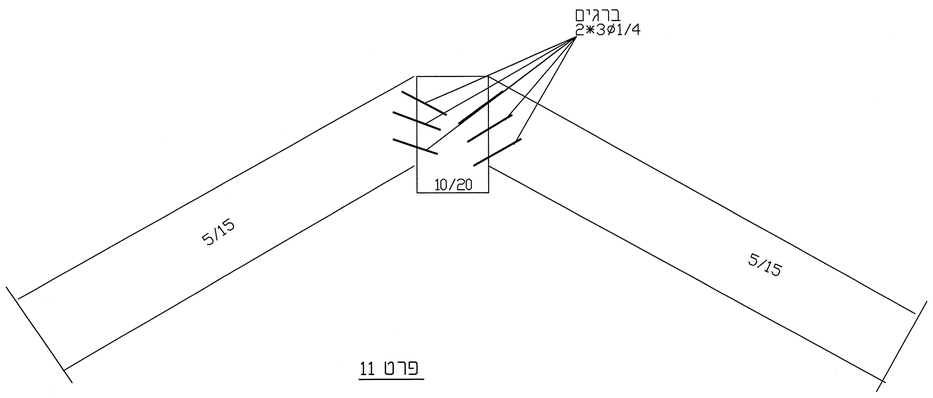

פרט 11

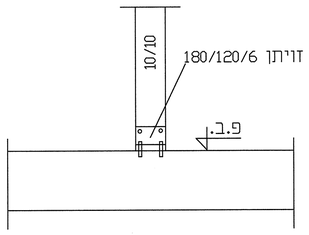

פרט 9

אין לצקת חגורות לגג רעפים
אלא רק לאחר בדיקת הגגן ואישורו בכתב

יש לתאם כל המידות , שיפוע
וגבהים עם אדריכלות והגגן בשטח

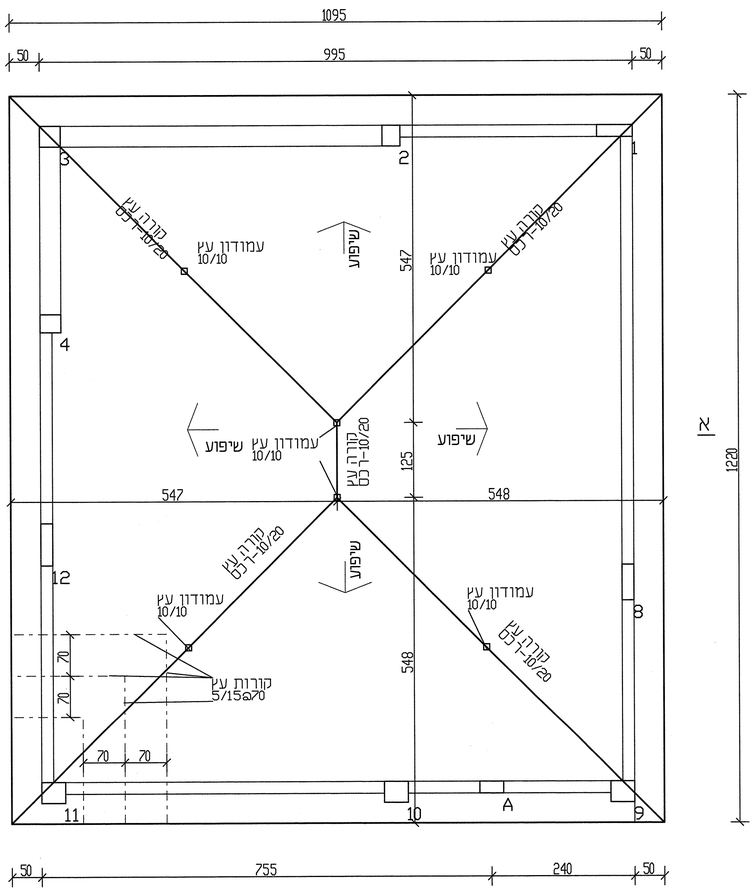

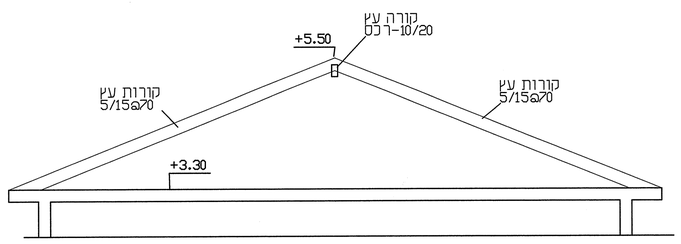

חתך א-א

עמוד 10/20
1: 20

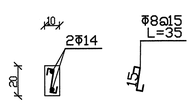

פרט סגירת בין קורות עץ(ארגז רוח מבטון)
1: 20

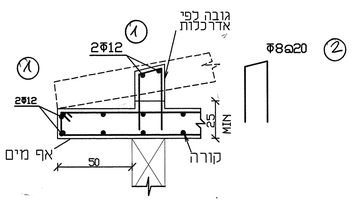

גליון
1: 20

מס'	תאריך:	שינויים:	חתימה:

על פי החוק יש לבנות בהתאם לתכניות להן ניתן היתר בניה חריגה מתכניות אלה היא על אחריות הלקוח

המבצע אחראי לבדיקת כל המידות. על כל סטות או אי התאמה עליו להודיע למהנדס. אין לקבוע גודל עיי מדידה בשרטוט. התוכניות נשארות רכושו הפרטי של המנדס.

הפרוייקט:
גן ילדים פרוד

תכנית:
תכנית גג

תאריך: 2/18	ק.מ. 1:50	שרטט: אירינה	בקר:
תכנית מס': ק:4	פרוייקט מס':		מהדורה: לביצוע

ארז בציר מהנדסים בע"מ

תכנון ויעוץ הנדסי למבנים ועבודות פיתוח,
קרבץ פרוד מיקוד 20110 טל':04-6987555
נייד:050-5283815 פקס':04-6989997
E-MAIL : BATSIR@ACTCOM.CO.IL.

הערות:

1. בטון ב-30.
2. כל המידות, גבהים או פרטים, יש לתאם עם תוכנית אדריכלות.
3. אין להעביר צנרת בתוך העמודים, ואו בקורות.
4. ביצוע המבנה מותנה בקבלת רשיון כנדרש בחוק.
5. באחריות בעל המבנה כדאג לניקוז, והרחקת המים סביב כל המבנה בעזרת משטחי בטון צוקים בשפוע בעיגול באזור הצמיג.
6. פרטי ממיד ראה גליון ק-12.
7. במרפסות לא מקורות יש לבצע הגבהה לאיטום מתחת לקירות חוץ ודלתות לפי הפרט.