מספר	7 – מקלחת	6 – מקלחת	5 – מקלחת	4 – מקלחת
גודל	*140/65*	*100/100*	*120/95*	*170/85*
כמות	1	1	1	3
סוג דלת	דלת הזזה	דלת מזוזות	דלת מזוזות	דלת מזוזות ללא מפתן
תכנית	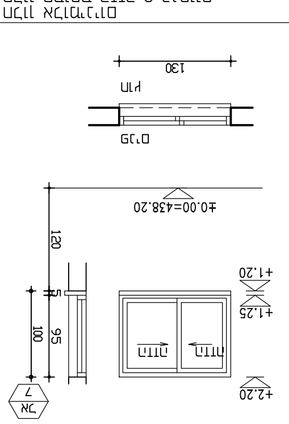	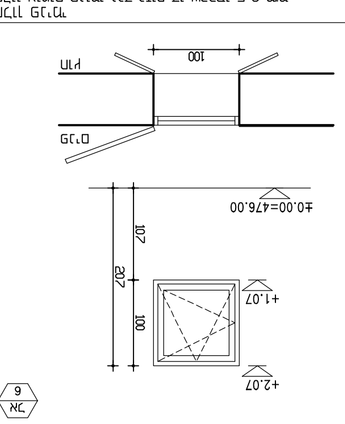	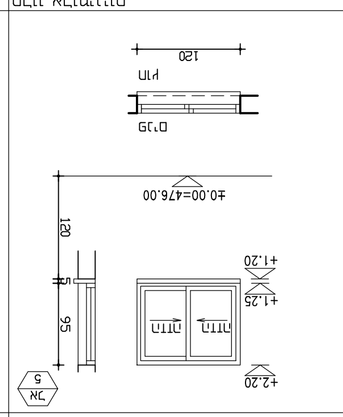	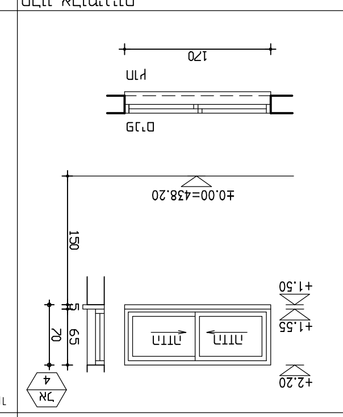
מידות	מינימום 9.5 מ"מ רק אם יש מסגרת מרווח אוויר 6 מ"מ מרווח תחתון 2 מ"מ מרווח מקסימלי מרווח מינימלי כל המפרטים המחייבים מלא מדויק מרווח אוויר 6 מ"מ מרווח תחתון 2 מ"מ מרווח מקסימלי מרווח מינימלי כל המפרטים המחייבים מלא מדויק	מרווח אוויר 6 מ"מ מרווח תחתון 2 מ"מ מרווח מקסימלי מרווח מינימלי כל המפרטים המחייבים מלא מדויק	מרווח אוויר 6 מ"מ מרווח תחתון 2 מ"מ מרווח מקסימלי מרווח מינימלי כל המפרטים המחייבים מלא מדויק	מרווח אוויר 6 מ"מ מרווח תחתון 2 מ"מ מרווח מקסימלי מרווח מינימלי כל המפרטים המחייבים מלא מדויק
מידות	מרווח אוויר 6 מ"מ מרווח תחתון 2 מ"מ מרווח מקסימלי מרווח מינימלי כל המפרטים המחייבים מלא מדויק