PRODUCED BY AN AUTODESK EDUCATIONAL PRODUCT

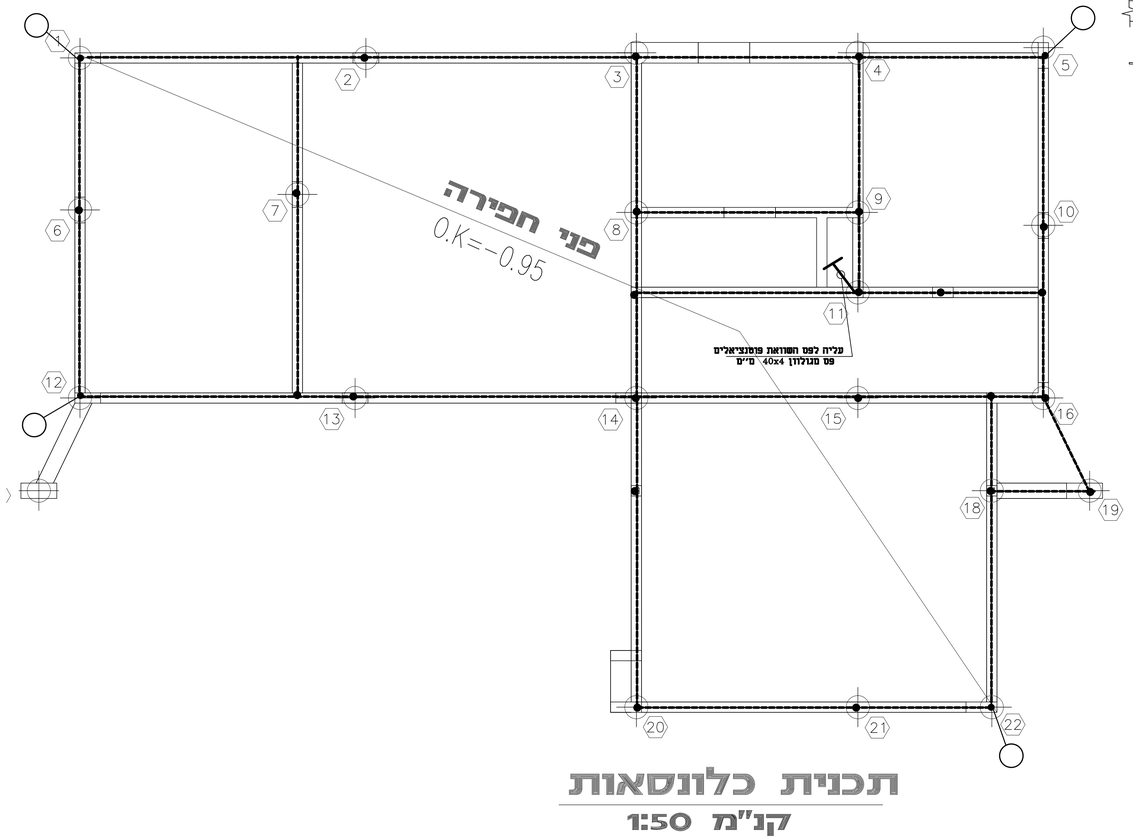

תכנית כלונסאות

קנ"מ 1:50

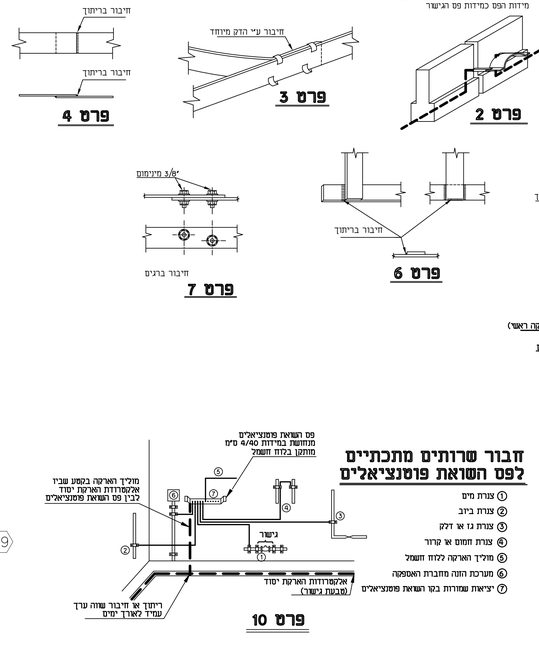

פרט 8 -יסוד כלונסאות

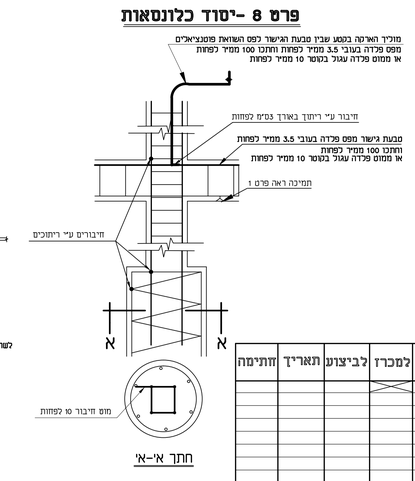

חבור שרותים מתכתיים לפס השואת פוטנציאלים

1. צורת מים
2. צורת ביב
3. צורת גז או דלק
4. צורת חמצן או קרור
5. מוליך הארקה ללוח חשמל
6. מערכת הזנה מחברת האספקה
7. יציאות שמורות בקו השואת פוטנציאלים

מקרא

- פס גישור הוקפי עשוי ברזל 10ø לפחות
- חיבור בין טבעת גישור לקלונס יסוד
- יציאת חוץ מטבעת גישור לפי פרט
- עליה לפס השואת פוטנציאלים

הערות

1. הארקת יסוד תבוצע בהתאם לתקנות החשמל (הארקות יסוד) תשל"ח 1981
2. טבעת גישור תחוזק באופן יציב ע"י מחזיקים כל 50 ס"מ כמתואר בפרט מס' 1.
3. חיבור בין חלקי טבעת הגישור בתפר התפשטות יהיה מפס ברזל מגולזן כמתואר בפרט
4. טבעת הגישור תחובר לברזל הזיון כל 5 מ' לפחות ע"י ברזל עגול בקוטר 10 מ"מ לפחות
5. חיבורים בין טבעת הגישור יהיו בריתוך, במתואר בפרטים 4,5,6, בסימרור או ברגים כמתואר בפרט 7, או ע"י מהדקים מיוחדים כמתואר בפרט 3.
6. כל שרות מתכתי במבנה יחובר באמצעות מוליך חיבור נפרד מנחושת ברווח 10 מ"מר לפחות לפס השואת פוטנציאלים כמתואר בפרט 10.

מ"ס	הערות ותפוצה	לעיון	למכרז	לביצוע	תאריך	חתימה
1						

שם המזמין:

שם הפרוייקט: HUB **דלתון**

מ"ס עבודה: 342

מ"ס תוכנית: 01-1

שם תוכנית: **תוכנית הארקת יסודות**

ק.מ. 1:50

תאריך: 29.03.21

שינוי:

שם קובץ במחשב: 01-1.dwg

תכנן: ורוניקה

שרטט: ורוניקה

פלץ ורוניקה
תיכנון יועץ חשמל
רח. השקדים 5/23 קרית ביאליק 27000 טל נייד: 054-4780376
Email:veronikafa@gmail.com

שרטוט זה הינו בלעדי של פלץ ורוניקה אין להשתמש או להעתיקו בו למטרה כלשהי בלא אישור בכתב מאת החיים

900x850

PRODUCED BY AN AUTODESK EDUCATIONAL PRODUCT