פרק 06 | 055 | מסגרות–דלתות, חלונות, ציוד מרחב מוגן

מספר	מ. 1	מ. 2	מ. 3	מ. 4	מ. 5
מיקום/מדור	מדור: 8 ממ"מ	מדור: 8 ממ"מ	מדור: 8 ממ"מ	מדור: 8 ממ"מ	מדור: 8 ממ"מ
	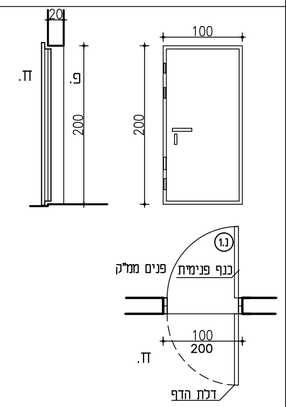	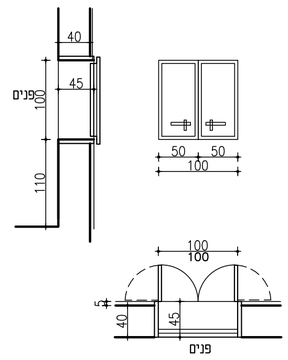	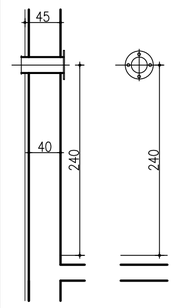	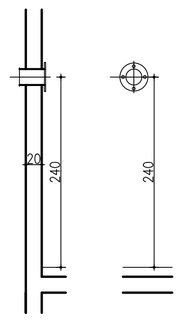	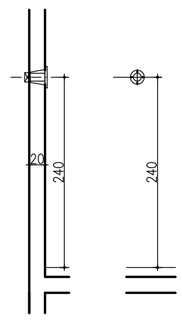
תאור	דלת הדף מוסדית מיוחדת לממ"מ לפי ת"י 4422 כנף אחת נפתחת החוצה, משקוף פלדה מעוגן ביציקה לפי תקן ומפרט הג"א המשקוף מותאם לקיר בעובי 20 ס"מ המשקוף כולל הכנה לצירים להתקנת כנף עץ פנימית כולל צירים ובית מנעול	חלון הדף נגד רסיסים במידות 100/100 ס"מ בעובי 32 מ"מ דו כנפי כפי תקן ומפרט הג"א המשקוף מותאם לקיר בעובי 45 ס"מ (קיר 40 + טייח תרמי 5 ס"מ)	צינור איוורור "8ø עבור קיר בעובי 40 ס"מ וטיח מכל צד עם שסתום הדף	צינור איוורור "8ø עבור קיר בעובי 20 ס"מ וטיח מכל צד עם שסתום הדף	צינור איוורור "4ø התקן "עומר" למזגן מפוצל
מידות	100/200 נטו	100/100	אורך צינור נטו 45 ס"מ	אורך צינור נטו 25 ס"מ	מותאם לקיר 20 ס"מ
כמות	1	1	1	2	1
פרט	דוגמת תוצרת " פלרז" או ש"ע	דוגמת תוצרת " פלרז" או ש"ע	דוגמת תוצרת " פלרז" או ש"ע	דוגמת תוצרת " פלרז" או ש"ע	דוגמת תוצרת " פלרז" או ש"ע
זיגוג	*	זכוכית רב שכבתית לפי מפרט הג"א			
גמר/צבע	שתי שכבות צבע יסוד ושתי שכבות גמר פוליאור בגוון לפי בחירה	שתי שכבות צבע יסוד ושתי שכבות גמר פוליאור בגוון לפי בחירה	שתי שכבות צבע יסוד ושתי שכבות גמר פוליאור בגוון לפי בחירה	שתי שכבות צבע יסוד ושתי שכבות גמר פוליאור בגוון לפי בחירה	שתי שכבות צבע יסוד ושתי שכבות גמר פוליאור בגוון לפי בחירה
פרזול	לפי פרטי היצרן	לפי תקן הג"א	לפי תקן הג"א	לפי תקן הג"א	לפי תקן הג"א
הערות	כל חלקי הפלדה יבוצעו מפלדה מגלוונת כוון פתיחה לפי תכנית * משקופי דלתות יהיו בגוון ניגודי לקירות	מיקום לפי תכנית	מיקום לפי תכנית	מיקום לפי תכנית	מיקום לפי תכנית

פרק 06 | 070 | מסגרות–ארונות שירות (חשמל, גז, בזק, מים)

מספר	מ. 6	מ. 7	מ. 8
מיקום/מדור	מדור: 9 מעבר שירותים/ממ"מ	שירותים	מחוץ למבנה
	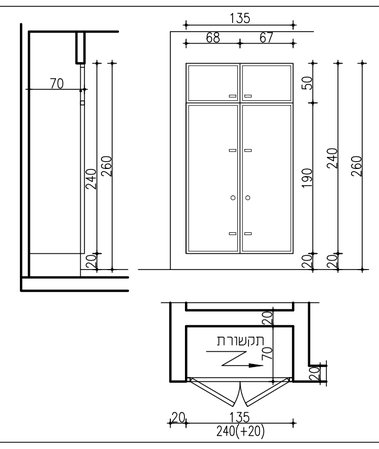	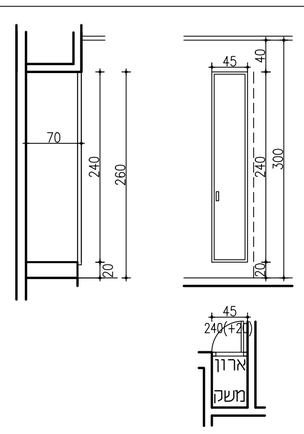	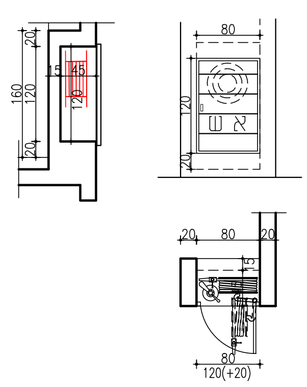
תאור	ארון תקשורת חד קרומי עם חיזוקים 2 דלתות לפתיחה משקוף פח בעובי 1.5 מ"מ פרט משקוף ללא הלבשה מיושר עם קו הטיח חלוקה לפי תרשים	ארון משק חד קרומי עם חיזוקים דלת אחת לפתיחה משקוף פח בעובי 1.5 מ"מ פרט משקוף ללא הלבשה מיושר עם קו הטיח חלוקה לפי תרשים	ארון כ.אש מפח מגולוון 1.5 מ"מ חד קרומי עם חיזוקים דלת אחת לפתיחה משקוף פח בעובי 1.5 מ"מ פרט משקוף ללא הלבשה מיושר עם קו הטיח חלוקה לפי תרשים
מידות	135/240	45/240	80/120
כמות	2	1	1
פרט	תוצרת מפעלי " אחים שהרבני" או ש"ע	תוצרת מפעלי " אחים שהרבני" או ש"ע	תוצרת מפעלי " אחים שהרבני" או ש"ע
זיגוג	——	——	——
גמר/צבע	שתי שכבות צבע יסוד ושתי שכבות גמר פוליאור בגוון לפי בחירה	שתי שכבות צבע יסוד ושתי שכבות גמר פוליאור בגוון לפי בחירה	שתי שכבות צבע יסוד ושתי שכבות גמר פוליאור בגוון לפי בחירה
פרזול	מנעול: רוכך קפיצי בעל ציצינדר אחיד מובנה בארון חשמל בכל ארון עם שתי דלתות ומעלה יותקנו בריחים סמויים עליונים ותחתונים ממתכת בלתי מחלידה פרזול: 3 צירים סמויים עם מיסבים כדוריים ממתכת בלתי מחלידה מותאמים למשקל הכנף, כדוגמא ANUBA או ש"ע פתיחה של 180° ידיות: ידיות ומנעולים שקועים מכפי פרט היצרן	מנעול: רוכך קפיצי בעל ציצינדר אחיד מובנה בארון חשמל בכל ארון עם שתי דלתות ומעלה יותקנו בריחים סמויים עליונים ותחתונים ממתכת בלתי מחלידה פרזול: 3 צירים סמויים עם מיסבים כדוריים ממתכת בלתי מחלידה מותאמים למשקל הכנף, כדוגמא ANUBA או ש"ע פתיחה של 180° ידיות: ידיות ומנעולים שקועים מכפי פרט היצרן	מנעול: אין להתקין מנעול לארונות כיבוי אש פרזול: 3 צירים סמויים עם מיסבים כדוריים ממתכת בלתי מחלידה מותאמים למשקל הכנף, כדוגמא ANUBA או ש"ע פתיחה של 180° ידיות: ידיות שקועים מכפי פרט היצרן
שילוט	שילוט זוהר חרוט בפח מגולוון וצבוע 1 מ"מ בגודל ובצורה לפי התקן	שילוט זוהר חרוט בפח מגולוון וצבוע 1 מ"מ בגודל ובצורה לפי התקן	שילוט זוהר חרוט בפח מגולוון וצבוע 1 מ"מ בגודל ובצורה לפי התקן
הערות	מיקום וכוון פתיחה לפי תכנית	מיקום וכוון פתיחה לפי תכנית	מיקום וכוון פתיחה לפי תכנית

תפוצת מהדורות

מס' מהדורה \ יועץ											
תאריך											
0											
1											
2											
3											
4											
5											

שינויים

מס'	מהות השינוי	תאריך
1		
2		
3		
4		
5		
6		
7		
8		

א.ג אדריכלות ועיצוב
א.ת חצפוני 45, קרית שמונה 1101502 ת.ד. 679 טל:04-6950069
E-mail : agarc@bezeqint.net פקס - 04- 6903103

מס' פרוייקט: 14/18	שם הפרוייקט: מרכז קהילתי דלתון
מס' גיליון: א-9	תוכן הגיליון: רשימות מסגרות
מס' מהדורה: 1	תאריך 18.04.2021

○ לעיון ○ לאישור ● למכרז ○ לביצוע

מתכנן: אדר' זגורי גבי | תאריך:

שרטט: ביקר/אישר זגורי אשר

על המבצע לבדוק את כל המידות, על כל טעות או אי התאמה עליו להודיע למתכנן. אין לקבוע גדלים ע"י מדידה בשרטוט
כל הזכויות שמורות למתכנן

קנה מידה 1:50

רשימת מסגרות