ՀԱՏԱԿ ԱՌԱՆՑՔԱՅԻՆ ՀԱՏԱԿԱԳԾԵՐ

1:5 Ս՝2՝Ի՝Ի՝ 05-30 ՀԱՏԱԿ

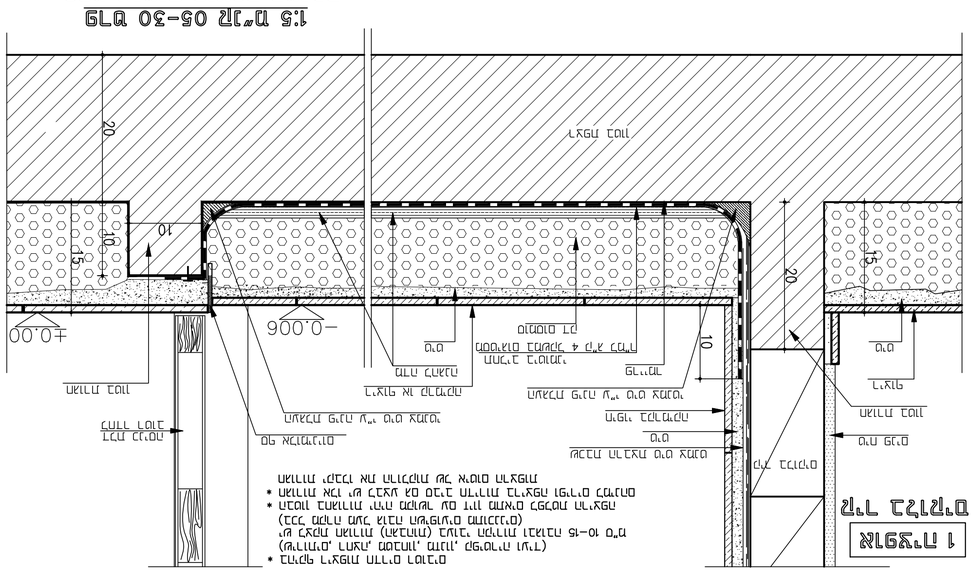

1 ՀԱՏԱԿԱԳԻԾ

10-30 ՀԱՏԱԿ
ԱՐԱՆՑՔԱՅԻՆ ՀԱՏՈՒՅՑ ԿԱՌՈՒՑՈՒՄԸ
1:5

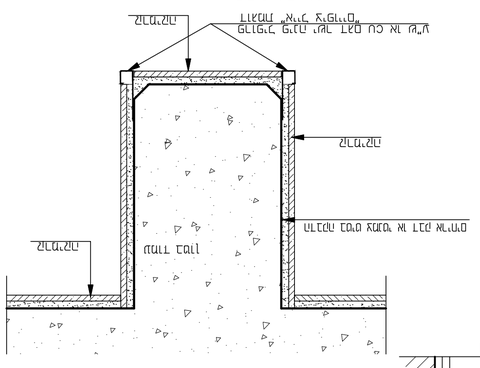

10-10A ՀԱՏԱԿ
ՊԱՏՍՊԱՐԱԿԻ ԵՎ ՊԱՏՍՊԱՐԱԿԻ ՄԱՍԻ ԿԱՌՈՒՑՈՒՄԸ
1:5

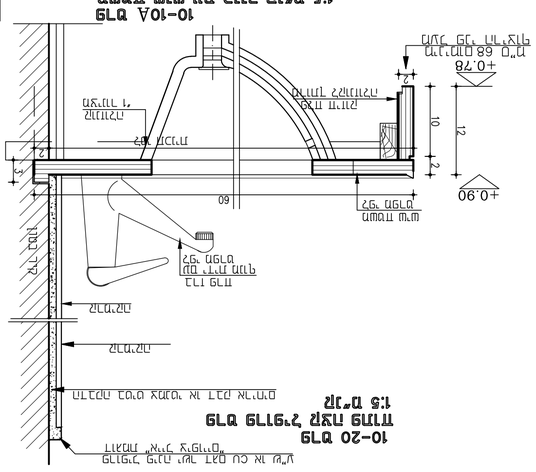

10-20 ՀԱՏԱԿ
ՊՊՏԵՍ ԳՐԱՆՑՔԱՅԻՆ ՀԱՏԱԿԻ ԿԱՌՈՒՑՈՒՄԸ
1:5

ՀԱՏԱԿԱՑԱՆԿ

ՀԱՏԱԿ	ԳԼԽԱՎՈՐ ՉԱՓԵՐ	ԼԱՅՆ ՉԱՓ	ԲԱՐՁՐՈՒԹՅՈՒՆ	ԱՌԱՋԻՆ ՀԱՐԿ	ԱՌԱՋԻՆ ՀԱՏԱԿ	ԱՐՏԱՔԻՆ ՊԱՏՍՊԱՐԱԿ	ԱՐՏԱՔԻՆ ՊԱՏՍՊԱՐԱԿ	ԱՐՏԱՔԻՆ ՊԱՏՍՊԱՐԱԿ	ԱՐՏԱՔԻՆ ՊԱՏՍՊԱՐԱԿ	ԱՐՏԱՔԻՆ ՊԱՏՍՊԱՐԱԿ	ԱՐՏԱՔԻՆ ՊԱՏՍՊԱՐԱԿ	ԱՐՏԱՔԻՆ ՊԱՏՍՊԱՐԱԿ
0												
1												
2												
3												
4												
5												

ՄԱՍՆԱԳԻՏ

ՀԱՏ	ԱՆՎԱՆ ԼԱՅՆՈՒԹՅՈՒՆ	ՀԱՏ
1		
2		
3		
4		
5		
6		
7		
8		

ՀԱՅԱՍՏԱՆԻ ՀԱՆՐԱՊԵՏՈՒԹՅՈՒՆ
ՀԱՅԱՍՏԱՆԻ ՃԱՐՏԱՐԱՊԵՏԱԿԱՆ ՀԱՄԱԼՍԱՐԱՆ
ՀԱՍԱՐԱԿԱԿԱՆ ԱՇԽԱՏԱՆՔԱՅԻՆ ՆԱԽԱՐԱՐՈՒԹՅՈՒՆ

04-69500692, 679 .Ղ.Ի ՌՈՒՍԱՅԻ ՊՈՂՈՏԱ 45 ԹԻՎ Ն.Ա
E-mail : agaro@bezeqint.net 04- 690303 - ՀԴՖ

ՀԱՄԱՐ ՀԱՍԱՐԱԿԱԿԱՆ ՄԱՍՆԱԳԻՏԱԿԱՆ ԿԱԶՄԱԿԵՐՊՈՒԹՅՈՒՆ

ՊԱՐՈՒՆ ՀԱՍԱՐԱԿԱԿԱՆ ԿԱԶՄԱԿԵՐՊՈՒԹՅՈՒՆ

ՀԱՏԱԿԱՅԻՆ ԿԱՌՈՒՑՈՒՄՆԵՐԻ ԵՎ ԿԱՌՈՒՑՈՒՄԱՅԻՆ ՄԱՍԵՐԻ ՑԱՆԿ

ՀԱՏԱԿԻ ԱՆՎԱՆՈՒՄ	ԱՌԱՋԻՆ ՀԱՐԿ	ԱՌԱՋԻՆ ՀԱՏԱԿ	ԱՐՏԱՔԻՆ ՊԱՏՍՊԱՐԱԿ	ԱՐՏԱՔԻՆ ՊԱՏՍՊԱՐԱԿ	ԱՐՏԱՔԻՆ ՊԱՏՍՊԱՐԱԿ	ԱՐՏԱՔԻՆ ՊԱՏՍՊԱՐԱԿ	ԱՐՏԱՔԻՆ ՊԱՏՍՊԱՐԱԿ	ԱՐՏԱՔԻՆ ՊԱՏՍՊԱՐԱԿ	ԱՐՏԱՔԻՆ ՊԱՏՍՊԱՐԱԿ	ԱՐՏԱՔԻՆ ՊԱՏՍՊԱՐԱԿ	ԱՐՏԱՔԻՆ ՊԱՏՍՊԱՐԱԿ
Գ1	ՊՎՀ	ՊՎՀ	ՊՎՀ	ՊՎՀ	ՊՎՀ	ՊՎՀ	ՊՎՀ	ՊՎՀ	ՊՎՀ	ՊՎՀ	ՊՎՀ
Գ2	ՊՎՀ	ՊՎՀ	ՊՎՀ	ՊՎՀ	ՊՎՀ	ՊՎՀ	ՊՎՀ	ՊՎՀ	ՊՎՀ	ՊՎՀ	ՊՎՀ
Գ3	ՊՎՀ	ՊՎՀ	ՊՎՀ	ՊՎՀ	ՊՎՀ	ՊՎՀ	ՊՎՀ	ՊՎՀ	ՊՎՀ	ՊՎՀ	ՊՎՀ
Գ4	ՊՎՀ	ՊՎՀ	ՊՎՀ	ՊՎՀ	ՊՎՀ	ՊՎՀ	ՊՎՀ	ՊՎՀ	ՊՎՀ	ՊՎՀ	ՊՎՀ

ՀԱՏԱԿԱՅԻՆ ԿԱՌՈՒՑՈՒՄՆԵՐԻ ՊԱՐԱՄԵՏՐԵՐԻ ՑԱՆԿ

ՀԱՏԱԿԻ ԱՆՎԱՆՈՒՄ	ԼԱՅՆՈՒԹՅՈՒՆ	ԲԱՐՁՐՈՒԹՅՈՒՆ	ԱՌԱՋԻՆ ՀԱՐԿ	ԱՌԱՋԻՆ ՀԱՏԱԿ	ԱՐՏԱՔԻՆ ՊԱՏՍՊԱՐԱԿ	ԱՐՏԱՔԻՆ ՊԱՏՍՊԱՐԱԿ	ԱՐՏԱՔԻՆ ՊԱՏՍՊԱՐԱԿ	ԱՐՏԱՔԻՆ ՊԱՏՍՊԱՐԱԿ	ԱՐՏԱՔԻՆ ՊԱՏՍՊԱՐԱԿ	ԱՐՏԱՔԻՆ ՊԱՏՍՊԱՐԱԿ	ԱՐՏԱՔԻՆ ՊԱՏՍՊԱՐԱԿ
Դ1	1200x2100	R9	ՊՎՀ	ՊՎՀ	ՊՎՀ	ՊՎՀ	ՊՎՀ	ՊՎՀ	ՊՎՀ	ՊՎՀ	ՊՎՀ
Դ2	1000x2100	R10	ՊՎՀ	ՊՎՀ	ՊՎՀ	ՊՎՀ	ՊՎՀ	ՊՎՀ	ՊՎՀ	ՊՎՀ	ՊՎՀ
Դ3	900x2100	R10	ՊՎՀ	ՊՎՀ	ՊՎՀ	ՊՎՀ	ՊՎՀ	ՊՎՀ	ՊՎՀ	ՊՎՀ	ՊՎՀ
Դ4	1000x2100		ՊՎՀ	ՊՎՀ	ՊՎՀ	ՊՎՀ	ՊՎՀ	ՊՎՀ	ՊՎՀ	ՊՎՀ	ՊՎՀ
Դ5	1000x2100		ՊՎՀ	ՊՎՀ	ՊՎՀ	ՊՎՀ	ՊՎՀ	ՊՎՀ	ՊՎՀ	ՊՎՀ	ՊՎՀ
Դ6	1000x2100		ՊՎՀ	ՊՎՀ	ՊՎՀ	ՊՎՀ	ՊՎՀ	ՊՎՀ	ՊՎՀ	ՊՎՀ	ՊՎՀ
Դ7	1000x2100		ՊՎՀ	ՊՎՀ	ՊՎՀ	ՊՎՀ	ՊՎՀ	ՊՎՀ	ՊՎՀ	ՊՎՀ	ՊՎՀ
Դ8	1000x2100		ՊՎՀ	ՊՎՀ	ՊՎՀ	ՊՎՀ	ՊՎՀ	ՊՎՀ	ՊՎՀ	ՊՎՀ	ՊՎՀ

ՊԱՏՈՒՀԱՆ ԱՇԽԱՏԱՆՔԱՅԻՆ ՑԱՆԿ

ՀԱՏ	ԱՆՎԱՆՈՒՄ	ՀԱՏ
1		
2		
3		
4		
5		
6		
7		
8		

04-69500692, 679 .Ղ.Ի ՌՈՒՍԱՅԻՆ ՊՈՂՈՏԱ 45 ԹԻՎ Ն.Ա
E-mail : agaro@bezeqint.net 04- 690303 - ՀԴՖ

ՊԱՐՈՒՆ ՀԱՍԱՐԱԿԱԿԱՆ ԱՇԽԱՏԱՆՔԱՅԻՆ ՆԱԽԱՐԱՐՈՒԹՅՈՒՆ	
ՀԱՏԱԿԱՅԻՆ ԿԱՌՈՒՑՈՒՄՆԵՐԻ ԵՎ ԿԱՌՈՒՑՈՒՄԱՅԻՆ ՄԱՍԵՐԻ ՑԱՆԿ	14/18
ՀԱՏԱԿԱԳԾԵՐ	
ՀԱՏԱԿԱՅԻՆ ԿԱՌՈՒՑՈՒՄՆԵՐԻ ՊԱՐԱՄԵՏՐԵՐԻ ՑԱՆԿ	ՀԱՏ՝ Ա-Ա
ՀԱՏԱԿԱԳԾԵՐ	7-Ա
ՀԱՏԱԿԱԳԻԾ	18.04.2021
ՀԱՏԱԿԱԳԾԵՐ / ՀԱՏԱԿԱՅԻՆ ԿԱՌՈՒՑՈՒՄՆԵՐ	
ՀԱՏԱԿԱԳԻԾ / ՀԱՏԱԿԱՅԻՆ ԿԱՌՈՒՑՈՒՄՆԵՐ	

ՀԱՏԱԿԱԳԻԾ

1:20

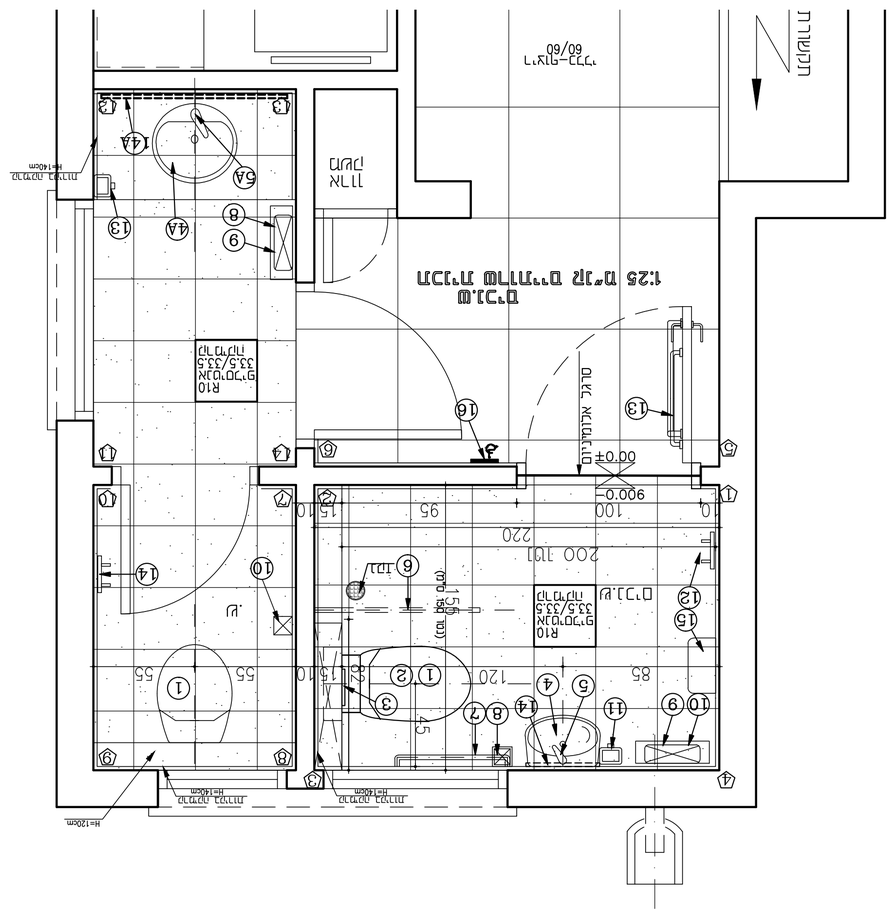

1:25 Ս՝2՝Ի՝Ի՝ ՊՈՒՄԱՆ ՀԱՏԱԿԱԳԻԾ

1	Ռ՝Օ 70-ԹՈՒՆ ,Ս՝Ն ԶԱՐ-ՊՈՒՄԱՆ ՊՈՒՄԱՆ ՅԱ #386 "ՊՈՒՄԱՆ ՅԱ"
1Ա	"ՊՈՒՄԱՆ" ՊՈՒՄԱՆ ԵՎ Ս՝ԹԱՅ Ս՝ԹԱՅԻ ՊՈՒՄԱՆ ՅԱ "Ս՝Ն.Ն" ՊՈՒՄԱՆ
2	ԶՈՒՅԳԱՐԱՆ ԵՎ ԶՈՒՅԳԱՐԱՆԱՅԻՆ ՍԱՐՔԵՐԻ ՊՈՒՄԱՆ
3	ԹՈՒՄԱՆ-ՊՈՒՄԱՆ
4	40*50 ԹԹՈՒ ԹՈՒՄԱՆ ԹՈՒՄԱՆ "45 ՊՅՈՒ Ս՝ԶՐ ՅԱ"
4Ա	ԹՈՒՄԱՆ ՅԱ "58 ՊՅՈՒ"
5	ԹՈՒՄԱՆ ԵՎ ԹՈՒՄԱՆ (Ս՝Ն.Ն)
5Ա	ԹՈՒՄԱՆ "ՊՈՒՄԱՆ"
6	ՊՈՒՄԱՆ ՊՈՒՄԱՆ ՊՈՒՄԱՆ 0090 ՍՈՒՄԱՆ Ռ՝Օ 90 -ԹՈՒՄԱՆ
7	"Ս՝Ն.Ն" ՊՈՒՄԱՆ "Ս՝Ն.Ն"
8	Ս՝Ն՝Ն 3 ՍՈՒՄԱՆ ՊՈՒՄԱՆ
9	ՊՅ ԱՐՈՒՄԱՆ ՊՈՒՄԱՆ
10	ԹՈՒՄԱՆ ԹՈՒՄԱՆ ՊՈՒՄԱՆ
11	ՊՈՒՄԱՆ ՊՈՒՄԱՆ ՊՈՒՄԱՆ
12	H=130cm ՊՅՈՒ ՊՈՒՄԱՆ
13	H=90cm ՊՈՒՄԱՆ ՊՅՈՒՄԱՆ ՊՈՒՄԱՆ Pressalit R1102 ՊՈՒՄԱՆ ,50÷60 ՊՈՒՄԱՆ
14	50/100 ՊՈՒՄԱՆ ՊՈՒՄԱՆ
14Ա	80/80 ՊՈՒՄԱՆ ՊՈՒՄԱՆ
15	ԹՈՒՄԱՆ ԹՈՒՄԱՆ 15/30 ՊՅՈՒ ԹՈՒՄԱՆ
16	ՊՈՒՄԱՆ ՊՈՒՄԱՆ 15/15 ՊՅՈՒ :ԹՈՒՄԱՆ H=150cm

ՀԱՏԱԿԱՅԻՆ ԿԱՌՈՒՑՈՒՄՆԵՐԻ ՊԱՐԱՄԵՏՐԵՐԻ ՑԱՆԿ

ՀԱՏԱԿԻ ԱՆՎԱՆՈՒՄ	ԼԱՅՆՈՒԹՅՈՒՆ	ԲԱՐՁՐՈՒԹՅՈՒՆ	ԱՌԱՋԻՆ ՀԱՐԿ	ԱՌԱՋԻՆ ՀԱՏԱԿ	ԱՐՏԱՔԻՆ ՊԱՏՍՊԱՐԱԿ	ԱՐՏԱՔԻՆ ՊԱՏՍՊԱՐԱԿ	ԱՐՏԱՔԻՆ ՊԱՏՍՊԱՐԱԿ	ԱՐՏԱՔԻՆ ՊԱՏՍՊԱՐԱԿ	ԱՐՏԱՔԻՆ ՊԱՏՍՊԱՐԱԿ	ԱՐՏԱՔԻՆ ՊԱՏՍՊԱՐԱԿ	ԱՐՏԱՔԻՆ ՊԱՏՍՊԱՐԱԿ
Գ1	ՊՎՀ	ՊՎՀ	ՊՎՀ	ՊՎՀ	ՊՎՀ	ՊՎՀ	ՊՎՀ	ՊՎՀ	ՊՎՀ	ՊՎՀ	ՊՎՀ
Գ2	ՊՎՀ	ՊՎՀ	ՊՎՀ	ՊՎՀ	ՊՎՀ	ՊՎՀ	ՊՎՀ	ՊՎՀ	ՊՎՀ	ՊՎՀ	ՊՎՀ
Գ3	ՊՎՀ	ՊՎՀ	ՊՎՀ	ՊՎՀ	ՊՎՀ	ՊՎՀ	ՊՎՀ	ՊՎՀ	ՊՎՀ	ՊՎՀ	ՊՎՀ
Գ4	ՊՎՀ	ՊՎՀ	ՊՎՀ	ՊՎՀ	ՊՎՀ	ՊՎՀ	ՊՎՀ	ՊՎՀ	ՊՎՀ	ՊՎՀ	ՊՎՀ