פרק 06 | 010 | נגרות-דלתות פנים

מספר	(1.ן)	(2.ן)	(3.ן)	(4.ן)
מיקום	שרותים	שרותים	שרותים	ממ"מ
	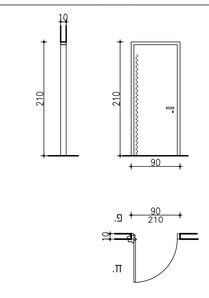	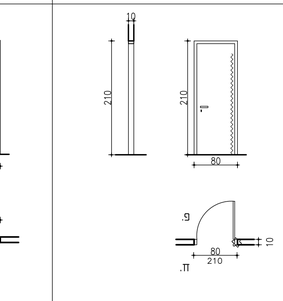	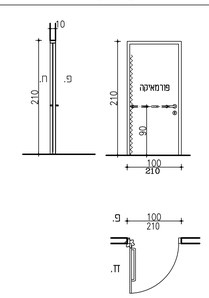	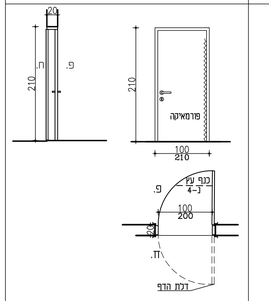
תאור	כנף בנויה ממסגרת עץ ארון הבנויה משני סרגלים בתחתו כולל 70/34 מ"מ. מידני הבנף יהיה פלקסבורד בעובי 34 מ"מ. חיפוי הבנף משני צידיה יהיה MDF כולל ציפוי פורמאיקה בעובי מתערי 0.8 מ"מ משטוף פח 2 מיס דוגמת שו.ב.א עבור קיר 10 סיס.	כנף בנויה ממסגרת עץ ארון הבנויה משני סרגלים בתחתו כולל 70/34 מ"מ. מידני הבנף יהיה פלקסבורד בעובי 34 מ"מ. חיפוי הבנף משני צידיה יהיה MDF כולל ציפוי פורמאיקה בעובי מתערי 0.8 מ"מ משטוף פח 2 מיס דוגמת שו.ב.א עבור קיר 10 סיס.	כנף בנויה ממסגרת עץ ארון הבנויה משני סרגלים בתחתו כולל 70/34 מ"מ. מידני הבנף יהיה פלקסבורד בעובי 34 מ"מ. חיפוי הבנף משני צידיה יהיה MDF כולל ציפוי פורמאיקה בעובי מתערי 0.8 מ"מ משטוף פח 2 מיס דוגמת שו.ב.א עבור קיר 10 סיס.	דלת פנימית כמ"מ מותקנת ע"ג משקוף ממ"מ מותאם כדלת עץ פנימית כנף בנויה ממסגרת עץ ארון הבנויה משני סרגלים בתחתו כולל 70/34 מ"מ. מידני הבנף יהיה פלקסבורד בעובי 34 מ"מ. חיפוי הבנף משני צידיה יהיה MDF כולל ציפוי פורמאיקה בעובי מתערי 0.8 מ"מ. נגילה שטוחה, עכס וריפוי כלפחתתת רעשים
מידות	90/210	80/210	95/210	100/210
כמות	1	1	1	1
פרט	פרט אדריכל 06N-D01	פרט אדריכל 06N-D01	פרט אדריכל 06N-D01	פרט אדריכל 06N-D01
דיגוג	-	-	-	•
גמר/צבע	שפך שכבות כלה דור לקנס עץ בוק. צבע יסוד למשקוף פח. גמר פוליאור גוון לפי בחירה	שפך שכבות כלה דור לקנס עץ בוק. צבע יסוד למשקוף פח. גמר פוליאור גוון לפי בחירה	שפך שכבות כלה דור לקנס עץ בוק. צבע יסוד למשקוף פח. גמר פוליאור גוון לפי בחירה	שפך שכבות כלה דור לקנס עץ בוק. צבע יסוד למשקוף פח. גמר פוליאור גוון לפי בחירה
פרזול	צירים: סוויגקנקיר בפל"מ 4"×4½ בעובי מתערי 3 מ"מ מינימום 3 צירים לכנף מנעול חבוי: Backset מתערי של 60 מ"מ ותחרים ברחבור ורדיית בברגים לכל עובי הכנף. חזית גרוסקה לשלותים זוג ידיות עם פכמה עם כפתור תפוס/פני_ כוכל תפוס בחוון חיצוני במערכת "מסטר-קי" Backset מתערי של 60 מ"מ ידיות: ידית מנוף Heavy-Duty מפכ"מ עם קיפוף כלפי הכנף מעצור מגנטי אופקי לדלת דגם Rockwood440/406 מגן אצבעות דלתות מסוג "אצבעוני" תוצרת "שרבני" דו-צדדי	צירים: סוויגקנקיר בפל"מ 4"×4½ בעובי מתערי 3 מ"מ מינימום 3 צירים לכנף מנעול חבוי: Backset מתערי של 60 מ"מ ותחרים ברחבור ורדיית בברגים לכל עובי הכנף. חזית גרוסקה לשלותים זוג ידיות עם פכמה עם כפתור תפוס/פני_ כוכל תפוס בחוון חיצוני במערכת "מסטר-קי" Backset מתערי של 60 מ"מ ידיות: ידית מנוף Heavy-Duty מפכ"מ עם קיפוף כלפי הכנף מעצור מגנטי אופקי לדלת דגם Rockwood440/406 מגן אצבעות דלתות מסוג "אצבעוני" תוצרת "שרבני" דו-צדדי	צירים: סוויגקנקיר בפל"מ 4"×4½ בעובי מתערי 3 מ"מ מינימום 3 צירים לכנף מנעול חבוי: Backset מתערי של 60 מ"מ ותחרים ברחבור ורדיית בברגים לכל עובי הכנף. חזית גרוסקה לשלותים זוג ידיות עם פכמה עם כפתור תפוס/פני_ כוכל תפוס בחוון חיצוני במערכת "מסטר-קי" Backset מתערי של 60 מ"מ ידיות: ידית מנוף Heavy-Duty מפכ"מ עם קיפוף כלפי הכנף מעצור מגנטי אופקי לדלת דגם Rockwood440/406 מגן אצבעות דלתות מסוג "אצבעוני" תוצרת "שרבני" דו-צדדי	צירים: סוויגקנקיר בפל"מ 4"×4½ בעובי מתערי 3 מ"מ מינימום 3 צירים לכנף מנעול חבוי: Backset מתערי של 60 מ"מ ותחרים ברחבור ורדיית בברגים לכל עובי הכנף. חזית גרוסקה לשלותים זוג ידיות עם פכמה עם כפתור תפוס/פני_ כוכל תפוס בחוון חיצוני במערכת "מסטר-קי" Backset מתערי של 60 מ"מ ידיות: ידית מנוף Heavy-Duty מפכ"מ עם קיפוף כלפי הכנף מעצור מגנטי אופקי לדלת דגם Rockwood440/406 מגן אצבעות דלתות מסוג "אצבעוני" תוצרת "שרבני" דו-צדדי
הערות	כיוון פתיחה לפי תכנית • גוון פורמאיקה לפי בחירת האדריכל • משקופי דלתות יהיו בגוון ניגודי לקירות	כיוון פתיחה לפי תכנית • גוון פורמאיקה לפי בחירת האדריכל • משקופי דלתות יהיו בגוון ניגודי לקירות	כיוון פתיחה לפי תכנית • גוון פורמאיקה לפי בחירת האדריכל • משקופי דלתות יהיו בגוון ניגודי לקירות	

פרק 06 | 020 | ארונות משבח

מספר	(5.ן)
מיקום	משבחון
	ראה פירוט ארונות משבח בגליון א-10.1
תאור	ארון משבח
מידות	
כמות	
פרט	
דיגוג	
גמר/צבע	
פרזול	
הערות	

פרק 06 | 030 | מחיצות מזודוריות, שונות

מספר	(6.ן)	(7.ן)	(8.ן)
מיקום	מקום: בר מדור: 1	מקום: בר מדור: 1	
	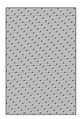	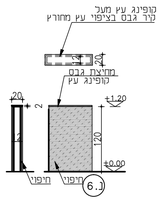	
תאור	חיפוי עץ למחיצות גבס ולכלר עשוי MDF מצופה פורניר מחורץ מחובר בחלייה סמוי לפי פרט כולל מזוזותים מעץ	קופיגג עץ למחיצת גבס עשוי טרגל עץ גושני 20/2 ס"מ גמר לפי בחירת האדריכל לפי פרט	מדף עץ לאסכה סמויה עשוי טרגל עץ גושני 28 מ"מ (15/2 ס"מ) גמר לפי בחירת האדריכל
מידות			
כמות	(1) 8 מ"ר	3 מ' אורך	2.65 מ' אורך
פרט	פרט 13	פרט 13	
דיגוג	•	•	•
גמר/צבע	•	•	•
פרזול			
הערות	גוון מגן קיר לפי בחירת האדריכל	גוון מגן קיר לפי בחירת האדריכל	גוון מגן קיר לפי בחירת האדריכל

רשימת נגרות

תפוצת מהדורות

מס' מהדורה / יועץ										
תאריך										
0										
1										
2										
3										
4										
5										

שינויים

מס'	מהות השינוי	תאריך
1		
2		
3		
4		
5		
6		
7		
8		

אדריכלות ועיצוב
א.ת הצפוני 45, קרית שמונה ת.ד. 1101502 679 :04-6950069
E-mail : agarc@bezeqint.net פקס - 6903103 -04

מס' פרוייקט: 14/18	שם הפרוייקט: מרכז קהילתי דלתון
מס' גיליון: א-10	תוכן הגיליון: רשימות נגרות
מס' מהדורה: 1	תאריך: 18.04.2021
לעיון ○	לאישור ● למכרז ○ לביצוע ○
מתכנן: אדר' זגורי גבי	תאריך:
שרטט: ביקר/אישר זגורי אשר	

על המבצע לבדוק את כל המידות, על כל טעות או אי התאמה עליו להודיע למתכנן. אין לקבוע גדלים ע"י מדידה בשרטוט כל הזכויות שמורות למתכנן

פרטי נגרות

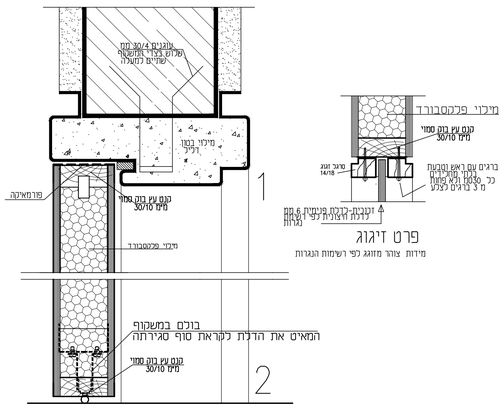

פרט דלת קנ"מ 1:2

הערות כלליות לביצוע :

* דלת כנף לפתיחה רגילה- 100% מיכיופלקסבורד
* ציפוי פורמאיקה משתי צדדים עם קנט עץ בוק,
* משקוף מפח מגולוון 2 מ"מ מכופף, מחובר בגרונג
* צבע יסוד למשקוף פח, גמר פוליאור, גוון לפי בחירת האדריכל
  גמר צבע קלקי בתנור
* 3 צירי פרפר ישר עם מיסבים ראש שטוח
  בגוון כרום מס דוגמת 220C "דומיסיל" או ש"ע
* זוג ידיות הפעלה עם בוטסות ציינדר
  גמר נרוסטה מס דגם TH 101 עם מנעול תואם
* ידיות ומנעול ציינדר מותאמים למערכת "MASTER KEY"
* * * מגן אצבעות דו-צדדי לדלת מסוג "אצבעוני" תוצרת "שרבני" -לפי רשימות נגרות !!!
* רכיב להאטת האגף: מחזיר שמן הידראולי כדלת או בגגל כהאטת תנועת כנף
  או בולם במשקוף. המאיס את הדלת לקראת סוף סגירתה
  תוצרת "שרבני" או ש"ע -לפי רשימות נגרות !!!
* מעצור מגנטי אופקי לדלת דגם 8904 תוצרת "דומיסיל" או ש"
* המענולות, הצירים וכל אביזרי הפרזול יהיו שקועים במשקוף ובכנף
  ויורכבו בהברגה עם הברגים המסופקים ע"י היצרן.
* המענול והציר לא יהיו בולטים ממישור המשקוף או הכנף.
* לא יתקבלו יחבורי "נינסים", צירים מרותכים

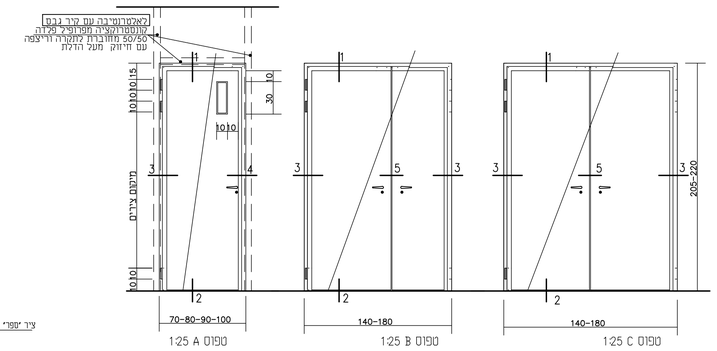

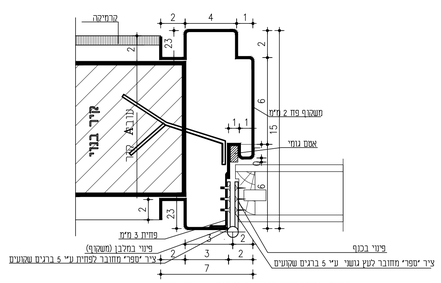

פרט משקוף פח 2 מ"מ קנ"מ 1:2
אלמקנסיבה א'- קיר בנוי בסון או בלוקים

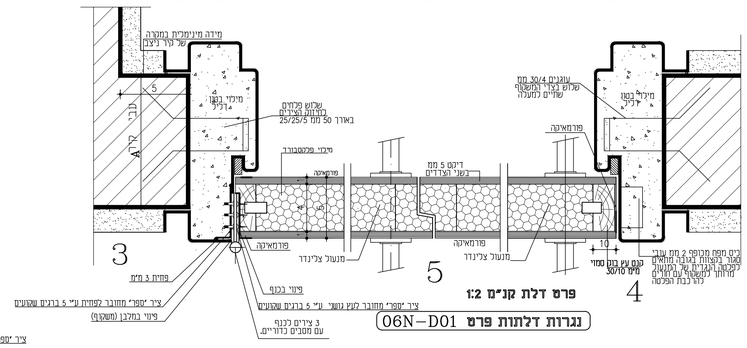

פרט דלת קנ"מ 1:2

נגרות דלתות פרט 06N-D01

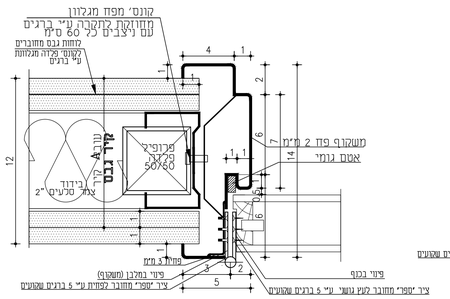

פרט משקוף פח 2 מ"מ קנ"מ 1:2
אלמקנסיבה ב'- קיר גבס

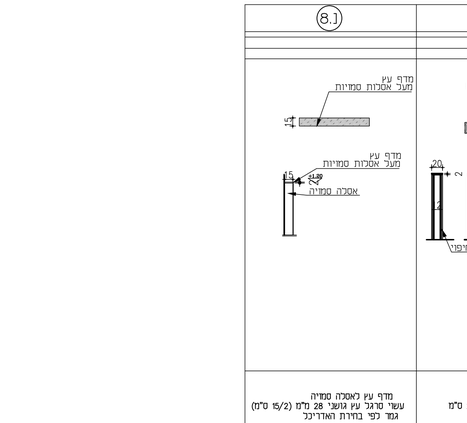

פרט 13 חתך אנכי במחיצה/קיר גבס בחיפוי עץ

חתך אנכי קנ"מ 1:2

הוראות מיוחדות לביצוע:
דש לתכנן את המחיצה על הריצוף ולהניח ביניים אימום
גמ"מ, עמיד מים מסוג קוחפריבונ או F.R 5/50 או 10/50 או שווה ערך.
2 יש לחובר את המקלקים לריצפה ולתקרה ע"י ברגים 5*35 עם ראש קוני
קריסים, המידדים ללא ראש 7*35
3 יש לזאשיר מרווח על 10 מיס בין הלוחות לרצפה
ולמלא במסמיך אלסטי, ובתקרה יש לזאשיר רווח של עד 5 מ"מ.

פרט חיפוי עץ

קנה מידה 1:50	
קנה מידה 1:2	