הערות

1. העמוד יענה לדרישות ת"י 812 של מת"י ומפרט אספקה 63.
2. העמוד והעמדתו יעשו בהתאם למפרט הכללי לתאורת חוץ - פרק 13 מעודכן.
3. גימור העמוד - אבץ חם בטבילה וצבוע כמפורט. מספר העמוד צבוע לפי דרישת העירייה
4. בורג מכסה תא האביזרים יהיה "1/2 "אלן" מנירוסטה.
5. בורגי היסוד יהיו מרותכים ומגולבנים באבץ חם.
6. הבטחת רציפות הארקה בין כל חלקים המתכתיים של העמוד , לרבות זרוע, ע"י בורג הארקה "3/8 ליד הפתח ובמקום נוח לגישה.

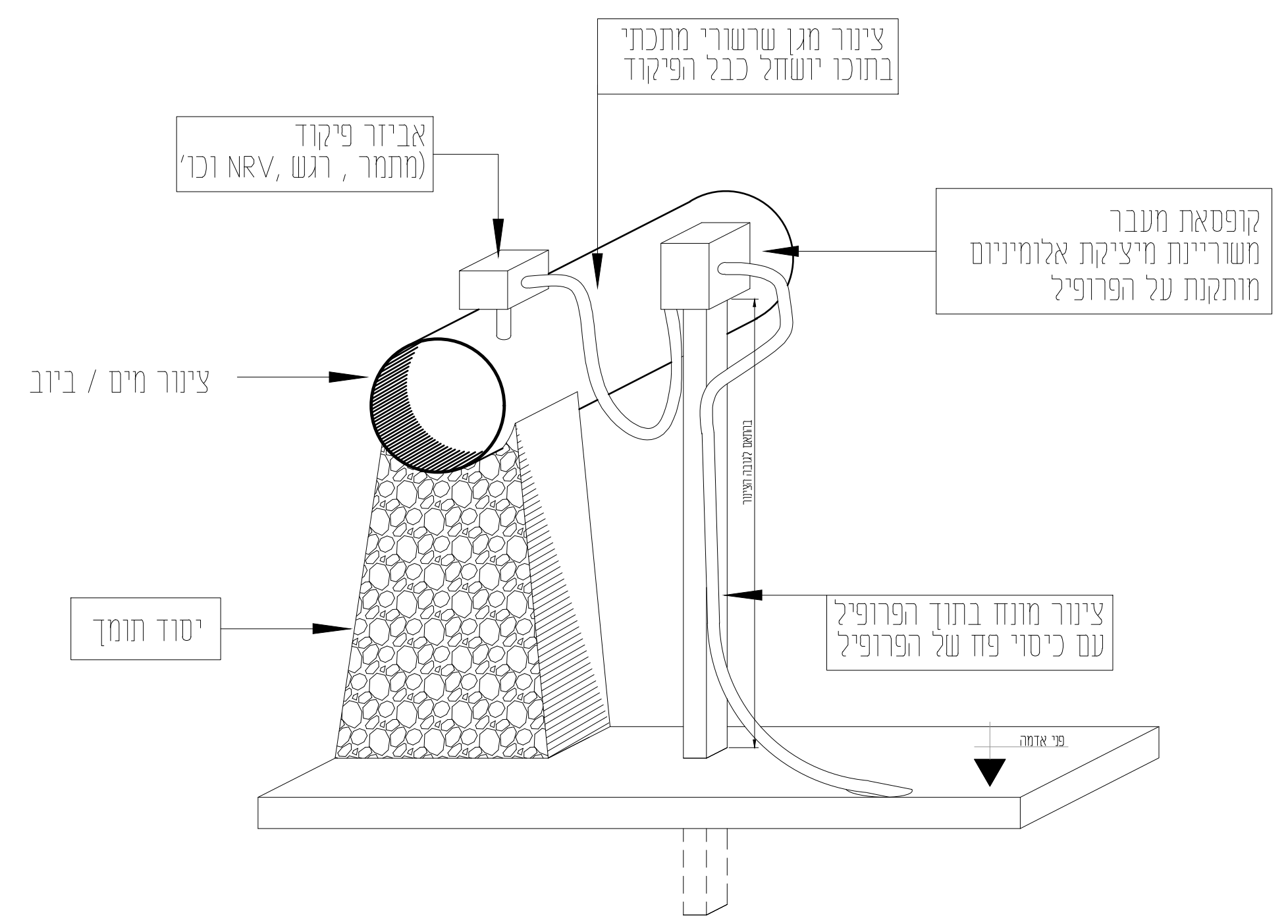

ציוור מגן שרשורי מתכתי בתוכו יושחל כבל הפיקוד
אביזר פיקוד (מתמר , רגש ,NRV וכו')
קופסאת מעבר משוריינת מיציקת אלומיניום מותקנת על הפרופיל
ציוור מים / ביוב
יסוד תומך
ציור מונח בתוך הפרופיל עם כיסוי פח של הפרופיל
פני אדמה

פרט חיבור אביזר פיקוד על צנרת מים / ביוב

ללא קנ"מ

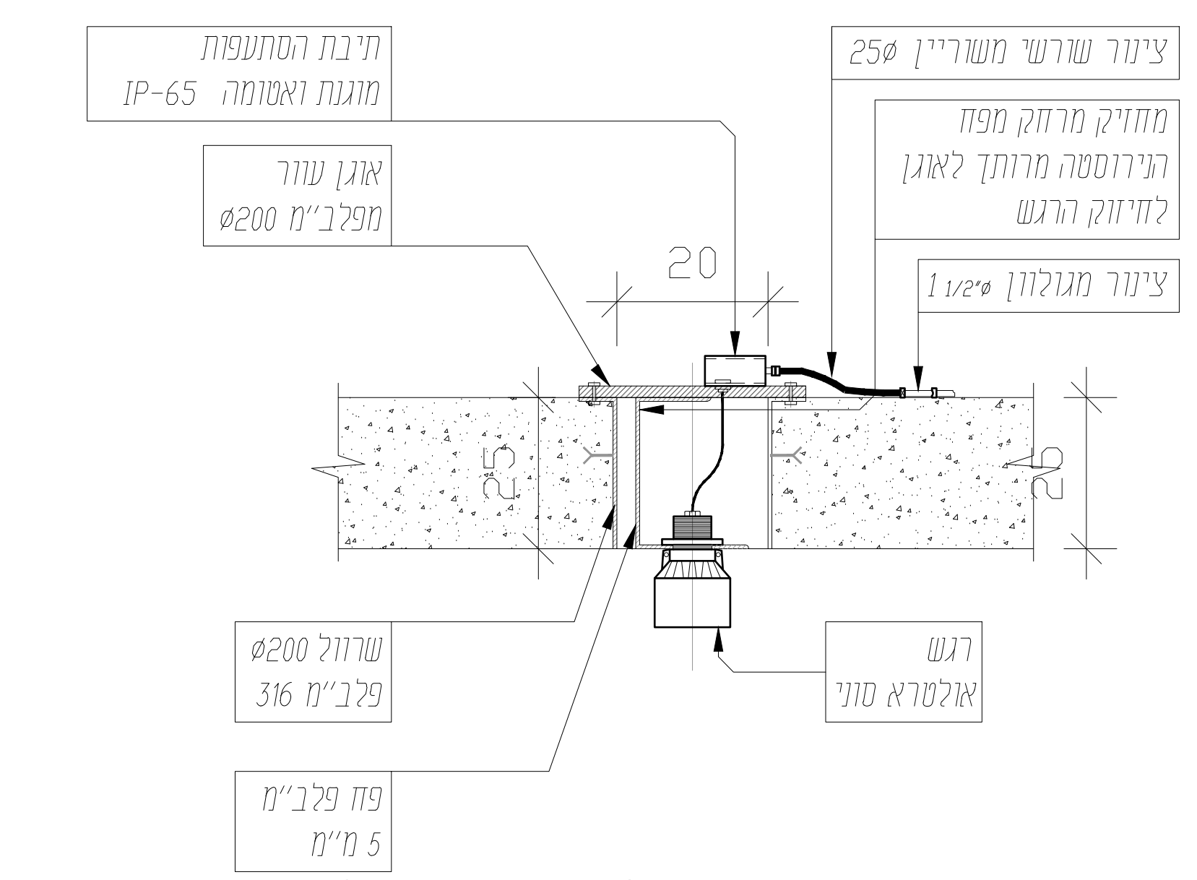

תיבת הסתעפות מוגנת ואטומה IP-65
אוגן עוור מפלב"מ Ø200
20
25
שרוול Ø200 פלב"מ 316
פח פלב"מ 5 מ"מ
ציוור שרשי משוריין 25Ø
מחזיק מרחק מפח הנירוסטה מרותך לאוגן לחיזוק הרגש
ציור מגולוון 1 1/2"Ø
רגש אולטרא סוני

פרט עקרוני להתקנת רגש אלטרה סוני

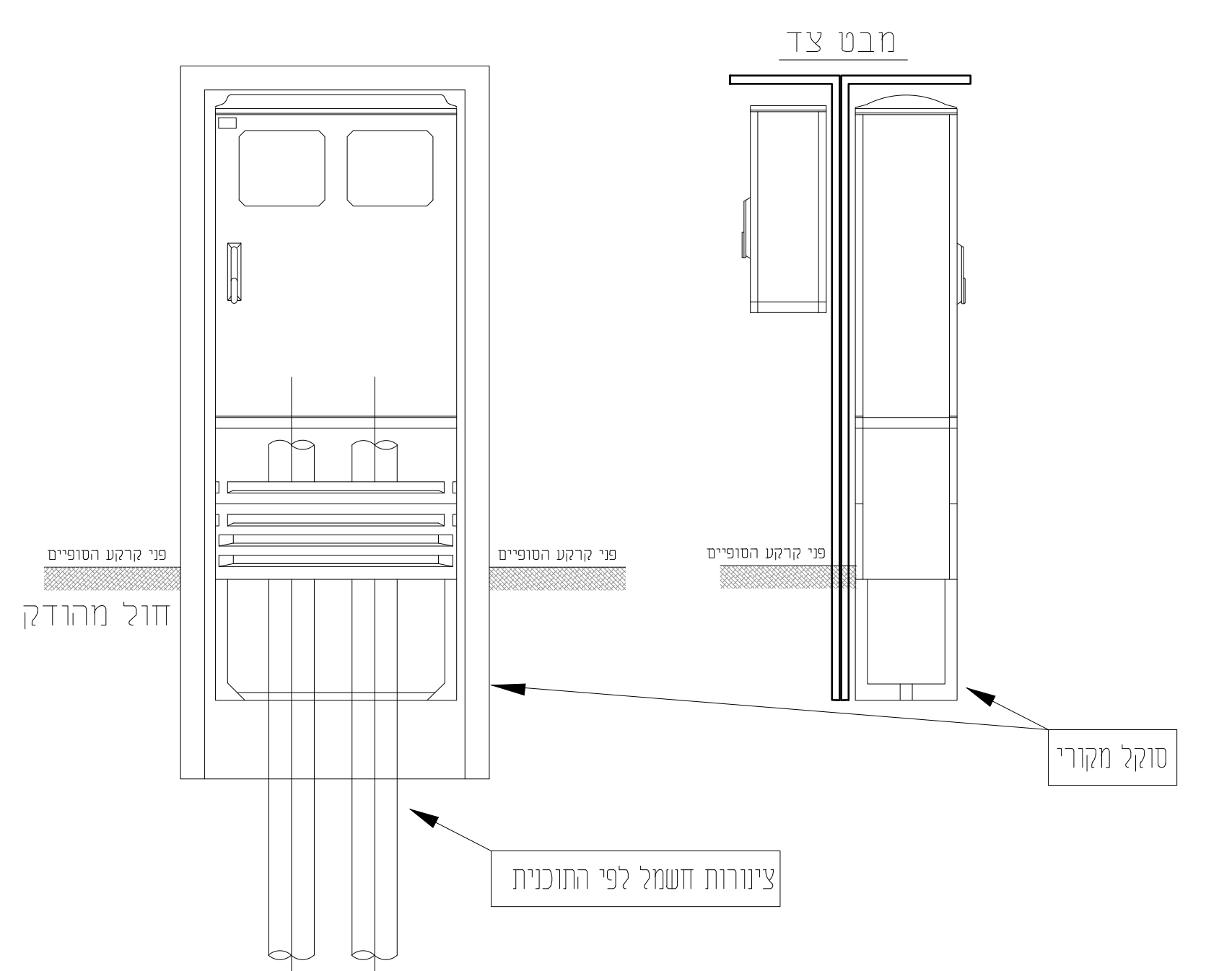

מבט צד
פני קרקע הסופיים
פני קרקע הסופיים
פני קרקע הסופיים
חול מהודק
סוקל מקורי
ציורות חשמל לפי התוכנית

חלופה - א -

פרט נישת חשמל לפילר נתיכים ומונים ומפסק בגב הפילר

ללא קנ"מ, מידות בס"מ

פרט פילר וארון חשמל

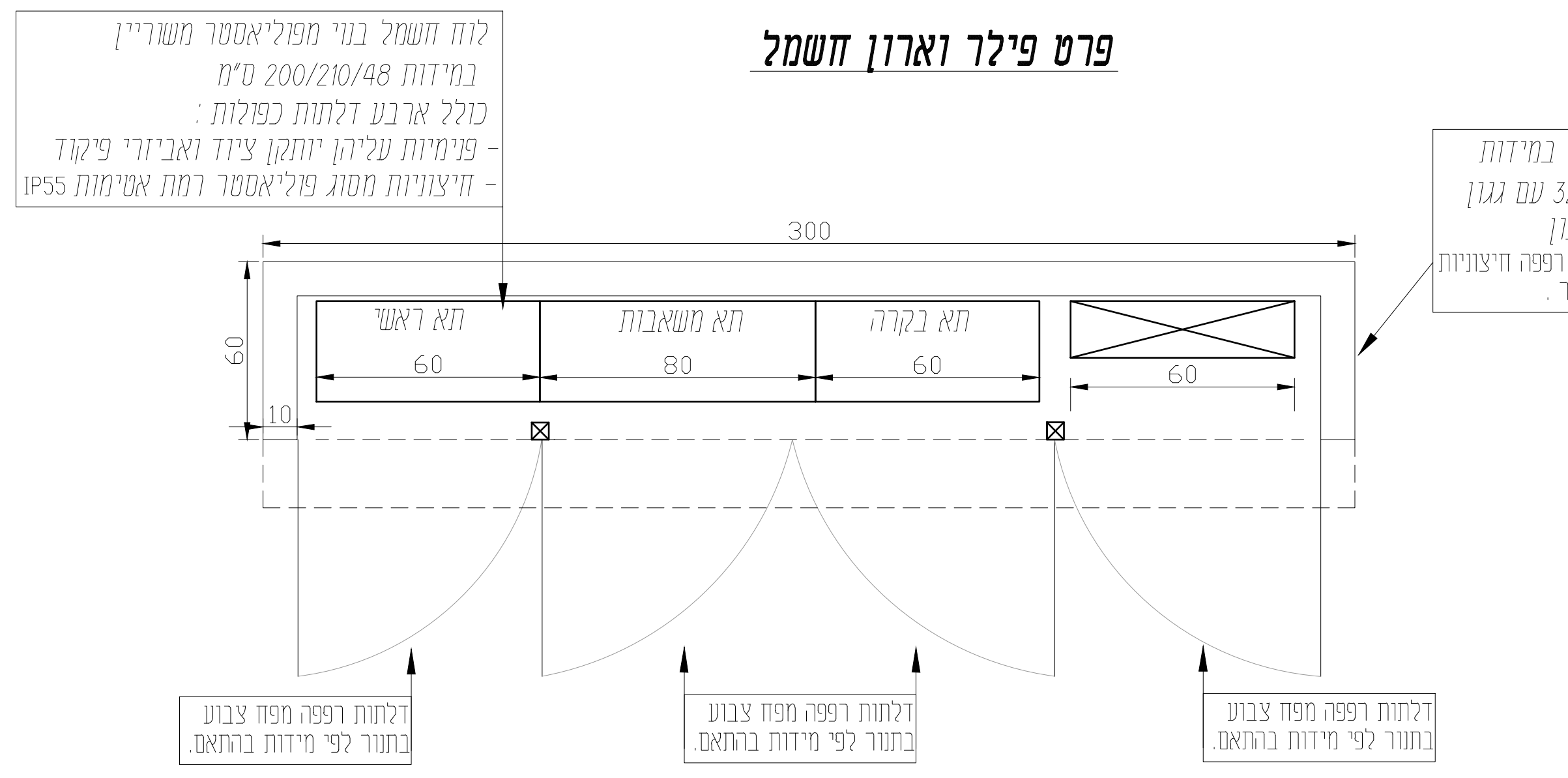

לוח חשמל בנוי מפוליאסטר משוריין במידות 200/210/48 ס"מ כולל ארבע דלתות כפולות : - פנימיות עליהן יותקן ציוד ואביזרי פיקוד - חיצוניות מסוג פוליאסטר רמת אטימות IP55
300
תא ראשי
תא משאבות
תא בקרה
60
80
60
60
60
10
נישה מבטון במידות 320/240/60 עם גגון וסוקל תחתון הכולל דלתות רפפה חיצוניות צביעה בתנור .
דלתות רפפה מפח צבוע בתנור לפי מידות בהתאם.
דלתות רפפה מפח צבוע בתנור לפי מידות בהתאם.
דלתות רפפה מפח צבוע בתנור לפי מידות בהתאם.

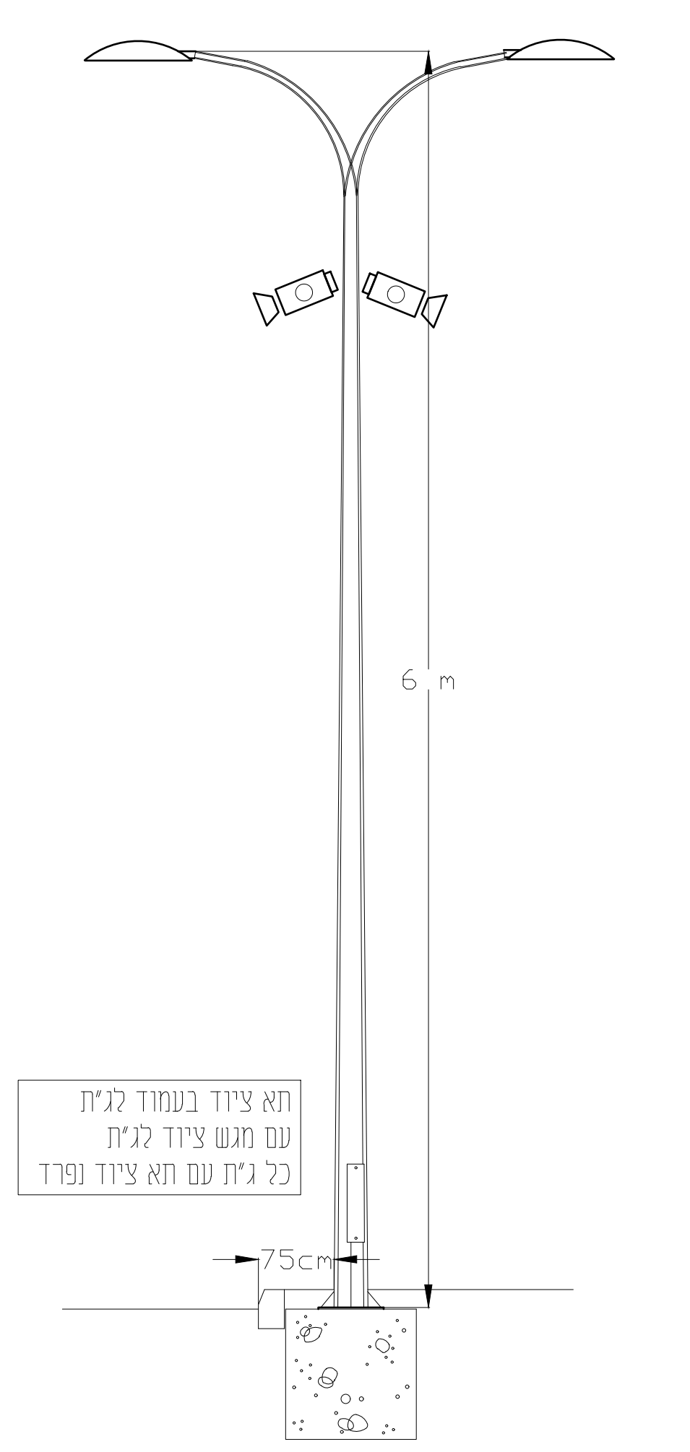

6 m
תא ציוד בעמוד לג'ת עם מגש ציוד לג'ת כל ג'ת עם תא ציוד נפרד
75cm

פרט עמוד תאורה עם זרוע בגובה 6 מ'

פרט תא לכבלי חשמל

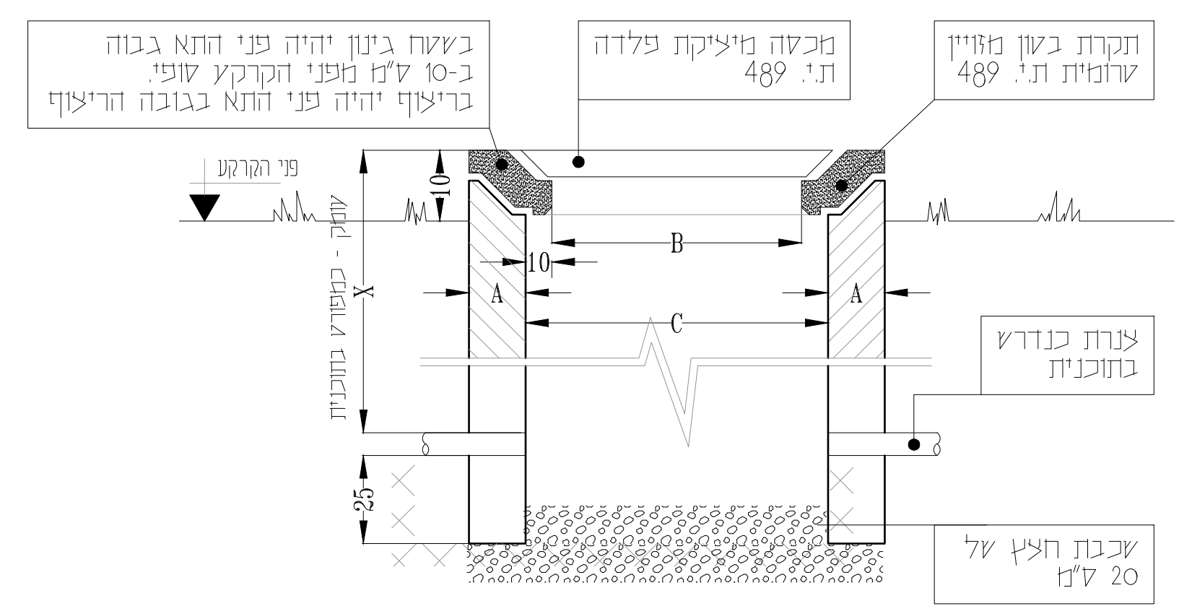

בשטח גינון יהיה פני התא גבוה ב-10 ס"מ מפני הקרקע סופי. בריצוף יהיה פני התא בגובה הריצוף
מכסה מיציקת פלדה ת.י. 489
תקרת בטון מזויין טרומית ת.י. 489
פני הקרקע
עומק - כמפורט בתוכנית
X
10
10
B
A
C
A
25
צנרת כנדרש בתוכנית
שכבת חצץ של 20 ס"מ

פרט אלקטרודת הארקה

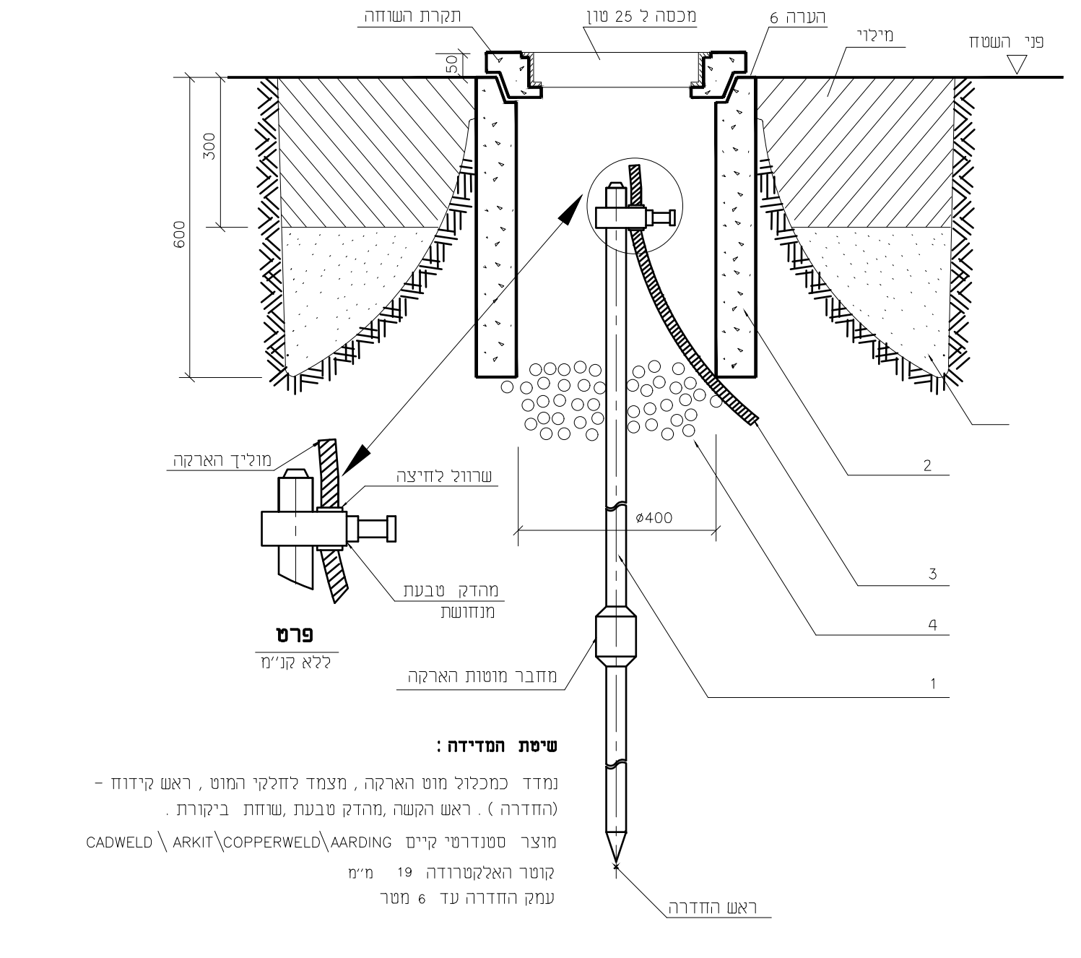

תקרת השוחה
מכסה ל 25 טון
הערה 6
מילוי
פני השטח
50
300
600
מוליך הארקה
שרוול לחיצה
מהדק טבעת מנחושת
פרט
ללא קנ"מ
ø400
מחבר מוטות הארקה
ראש החדרה
1
2
3
4

שיטת המדידה :

נמדד כמכלול מוט הארקה , מצמד לחלקי המוט , ראש קידוח – (החדרה) . ראש הקשה ,מהדק טבעת ,שוחת ביקורת .

מוצר סטנדרטי קיים CADWELD \ ARKIT\COPPERWELD\AARDING

קוטר האלקטרודה 19 מ"מ

עמק החדרה עד 6 מטר

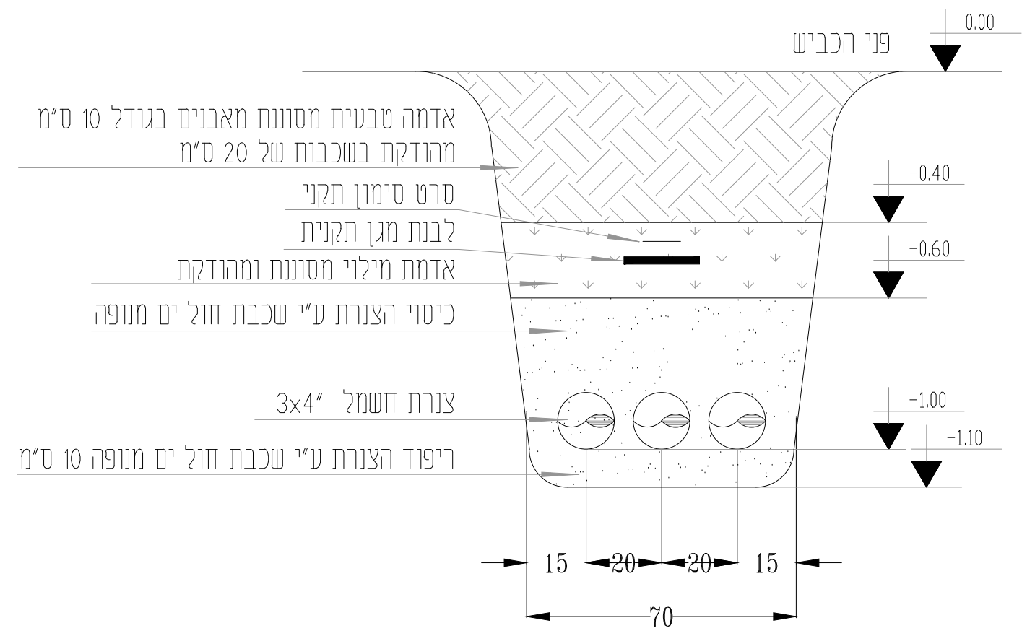

פני הכביש
0.00
אדמה טבעית מסוננת מאבנים בגודל 10 ס"מ מהודקת בשכבות של 20 ס"מ
סרט סימון תקני
לבנת מגן תקנית
אדמת מילוי מסוננת ומהודקת
כיסוי הצנרת ע"י שכבת חול ים מנופה
צנרת חשמל "3x4
ריפוד הצנרת ע"י שכבת חול ים מנופה 10 ס"מ
-0.40
-0.60
-1.00
-1.10
15
20
20
15
70

פרט חפירה

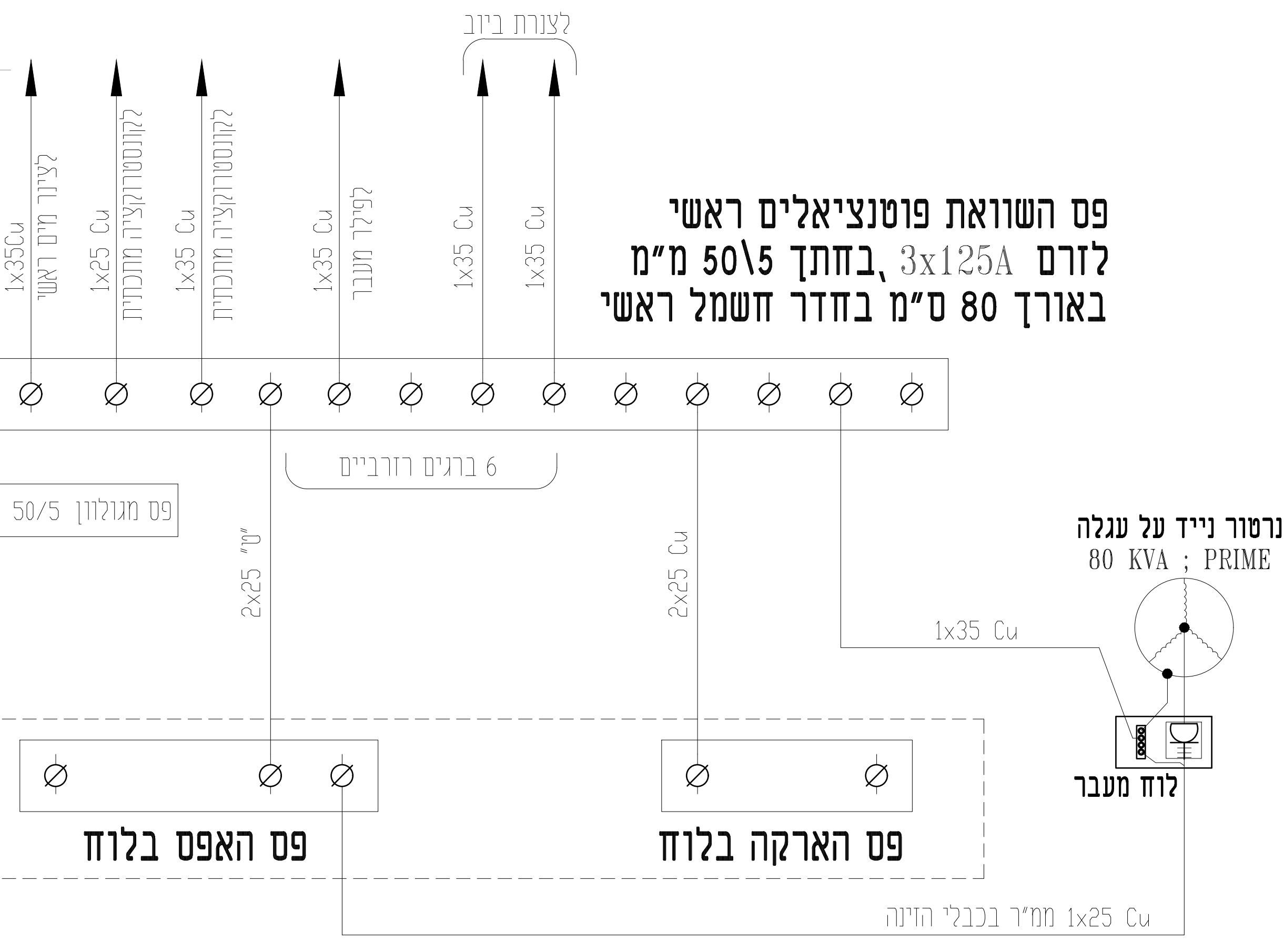

1x35Cu לצינור מים ראשי
1x25 Cu לקונסטרוקציה מתכתית
1x35 Cu לקונסטרוקציה מתכתית
1x35 Cu לפילר מעבר
לצנרת ביוב
1x35 Cu
1x35 Cu
6 ברגים רזרביים
פס מגולוון 50/5 מ"מ
טבעת גישור מערכת הארקת יסודות
2x25 "ס"
2x25 Cu
1x35 Cu
גנרטור נייד על עגלה
80 KVA ; PRIME
לוח מעבר
פס האפס בלוח
פס הארקה בלוח
1x25 ממ"ר בכבלי הזינה

פס השוואת פוטנציאלים ראשי לזרם 3x125A ,בחתך 50\5 מ"מ באורך 80 ס"מ בחדר חשמל ראשי

לוח חשמל
ראשי.

1. יציאת חוץ: פס חיבור (קוץ) מברזל שטוח מגולוון 40/4 מ"מ המחבר (ע"י ריתוך) בין טבעת הארקת היסודות ברצפה ויוצא החוצה לפי תוכנית ופרטים. כל החיבורים ע"י ריתוך באורך 5 ס"מ לפחות
2. בכל קיר חיצוני של המבנה, תסודר יציאת חוץ 40/4 מ"מ מרותכות לטבעת הארקת היסוד ההיקפית (ראה פרט)

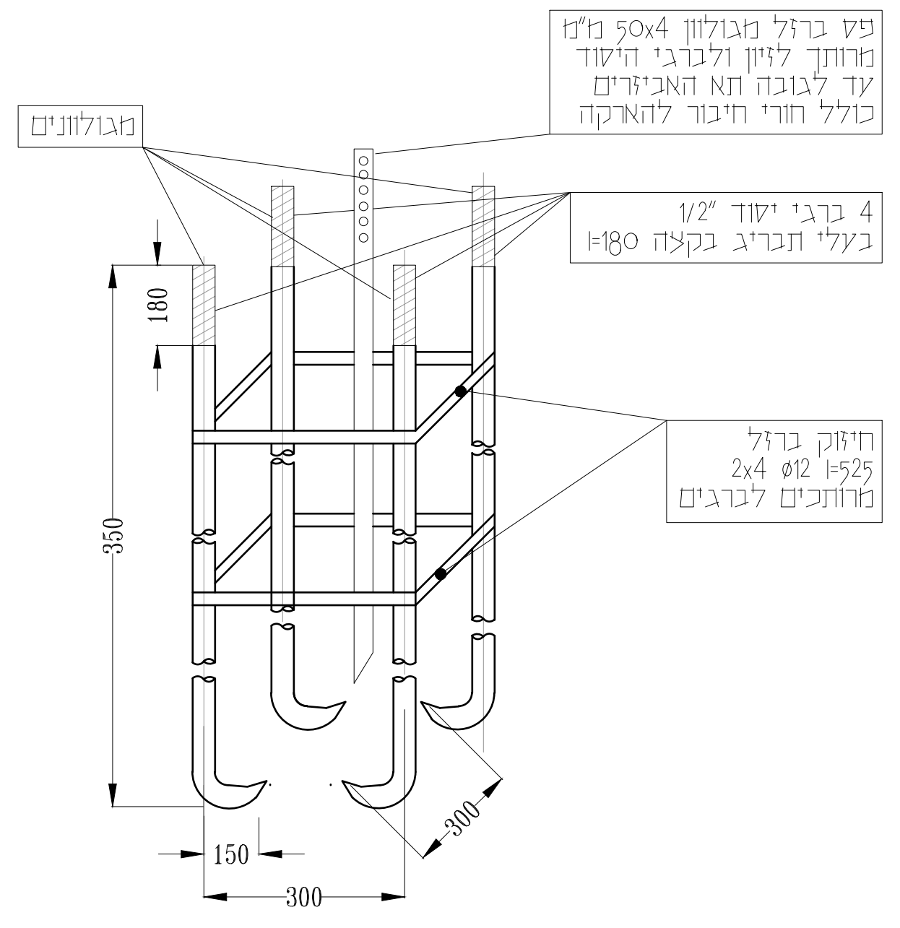

מגולוונים
פס ברזל מגולוון 50x4 מ"מ מרותך לזיון ולברגי היסוד עד לגובה תא האביזרים כולל חורי חיבור להארקה
4 ברגי יסוד "1/2 בעלי תבריג בקצה l=180
חיזוק ברזל 2x4 ø12 l=525 מרותכים לברגים
180
350
150
300
300

ברגי יסוד לעמוד גלאי קרן

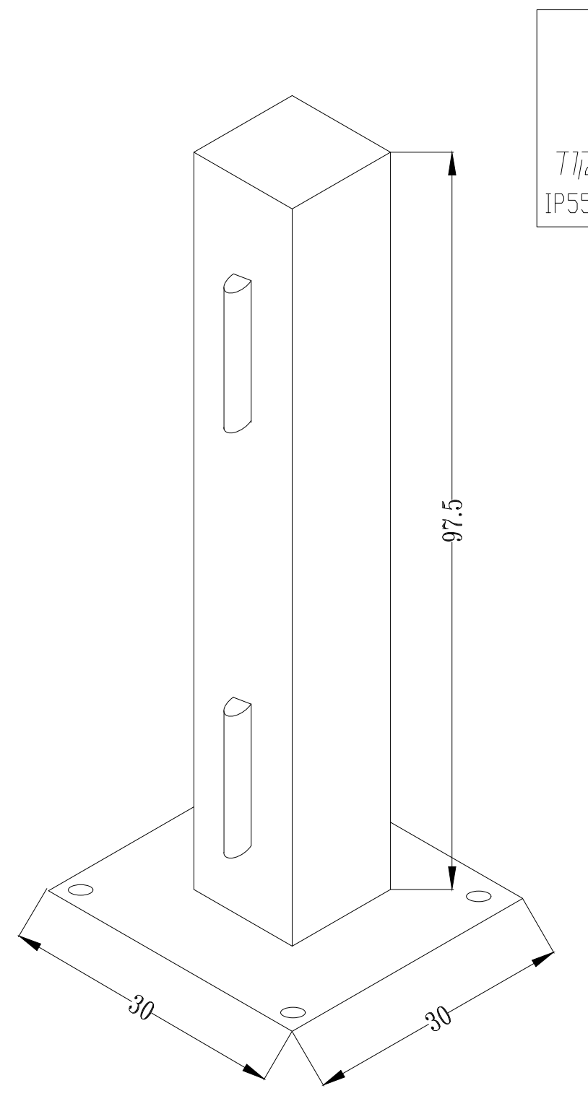

עמוד לגלאי קרן

ללא קנ"מ

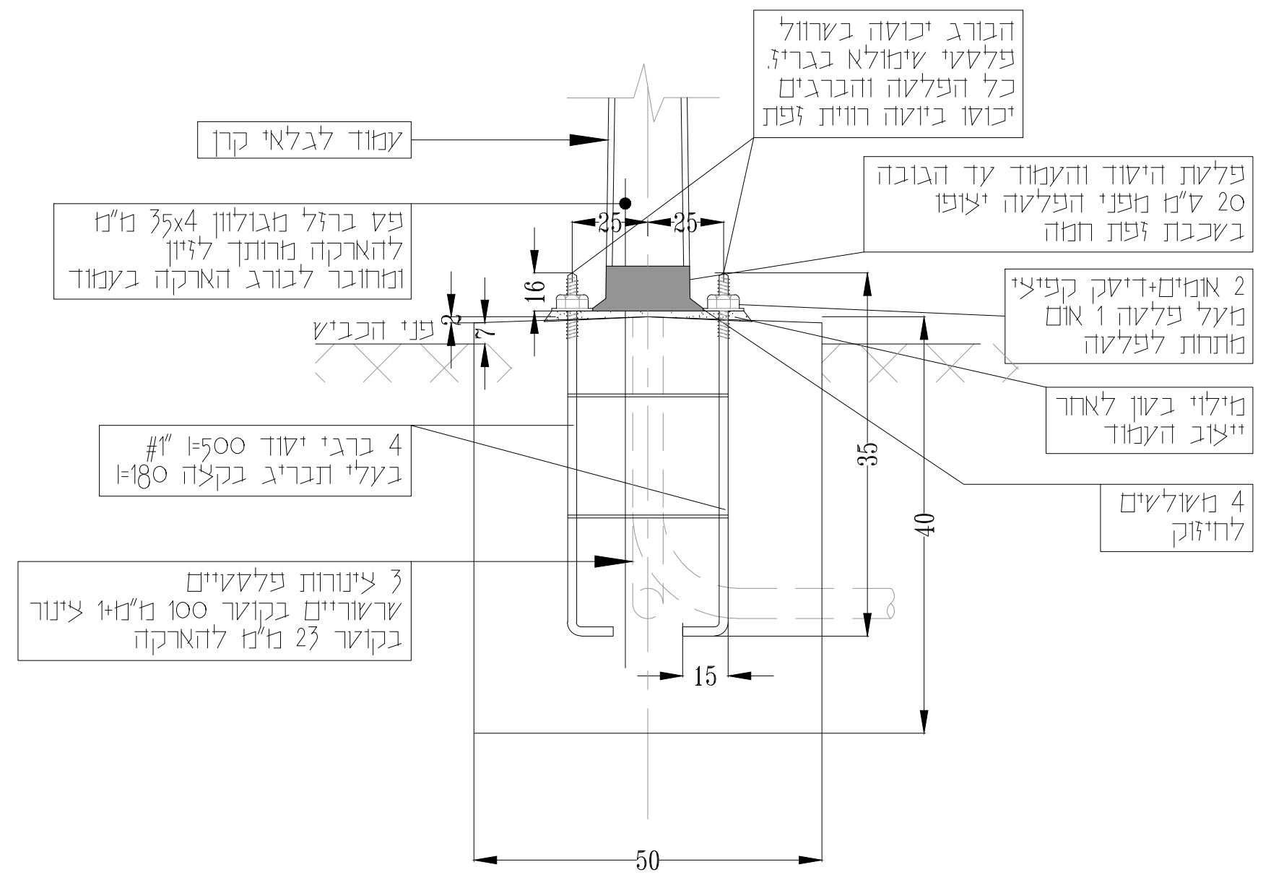

עמוד לגלאי קרן
פס ברזל מגולוון 35x4 מ"מ להארקה מרותך לזיון ומחובר לבורג הארקה בעמוד
הבורג יכוסה בשרוול פלסטי שימולא בגריז. כל הפלטה והברגים יכוסו ביוטה רווית זפת
פלטת היסוד והעמוד עד הגובה 20 ס"מ מפני הפלטה יצופו בשכבת זפת חמה
2 אומים+דיסק קפיצי מעל פלטה 1 אום מתחת לפלטה
מילוי בטון לאחר "יצוב העמוד
4 משולשים לחיזוק
4 ברגי יסוד "1# l=500 בעלי תבריג בקצה l=180
3 צינורות פלסטיים שרשוריים בקוטר 100 מ"מ+1 צינור בקוטר 23 מ"מ להארקה
פני הכביש
25
25
16
2
7
35
40
15
50

יסוד לעמוד לגלאי קרן

יש לקבל אישור קונסטרוקטור טרם ביצוע היסודות

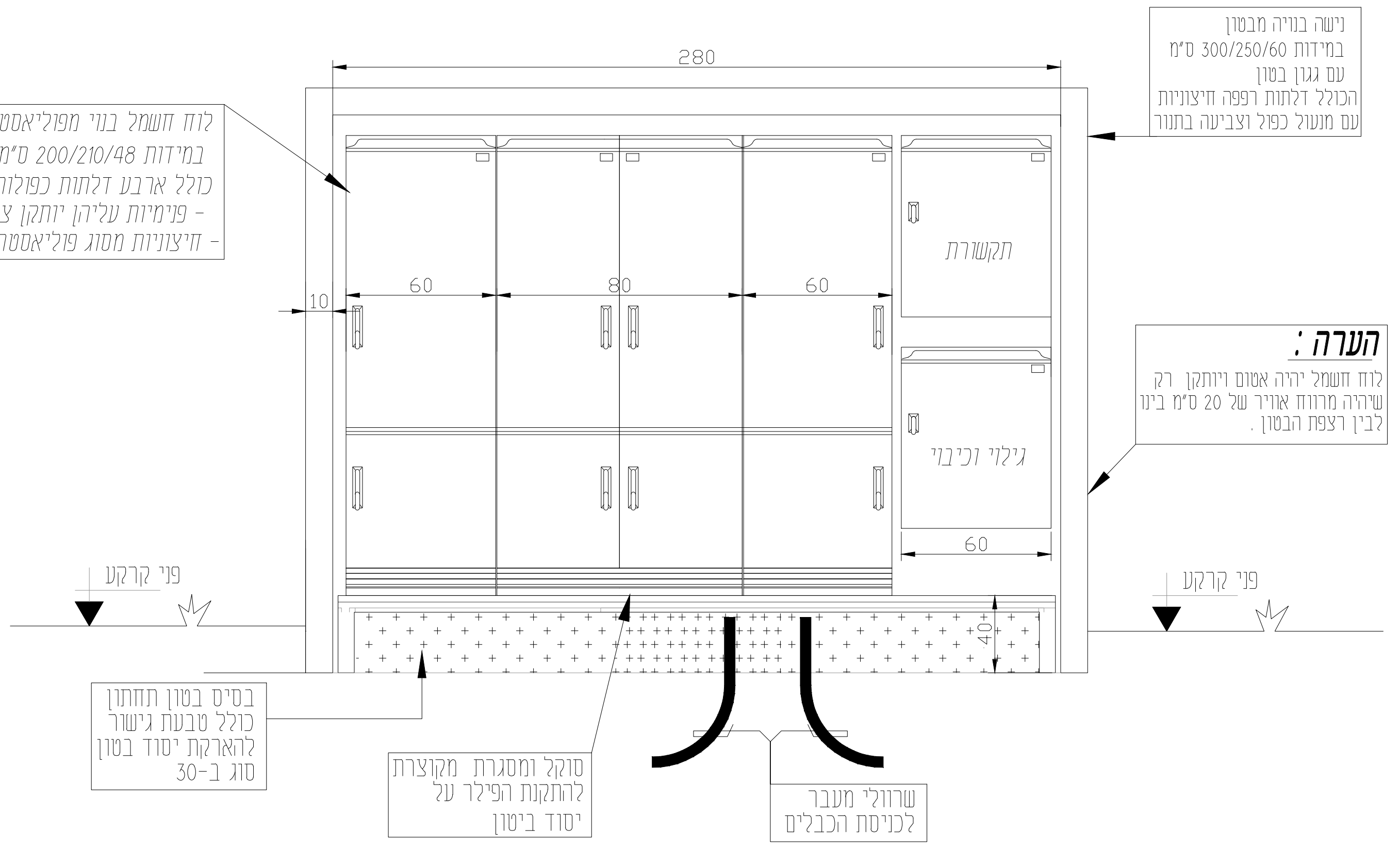

לוח חשמל בנוי מפוליאסטר משוריין במידות 200/210/48 ס"מ כולל ארבע דלתות כפולות : - פנימיות עליהן יותקן ציוד ואביזרי פיקוד - חיצוניות מסוג פוליאסטר רמת אטימות IP55
280
נישה בנויה מבטון במידות 300/250/60 ס"מ עם גגון בטון הכולל דלתות רפפה חיצוניות עם מנעול כפול וצביעה בתנור
תקשורת
גילוי וכיבוי
60
80
60
60
10
40
הערה :
לוח חשמל יהיה אטום ויותקן רק שיהיה מרווח אוויר של 20 ס"מ בינו לבין רצפת הבטון .
פני קרקע
פני קרקע
בסיס בטון תחתון כולל טבעת גישור להארקת יסוד בטון סוג ב-30
סוקל ומסגרת מקוצרת להתקנת הפילר על יסוד ביטון
שרוולי מעבר לכניסת הכבלים

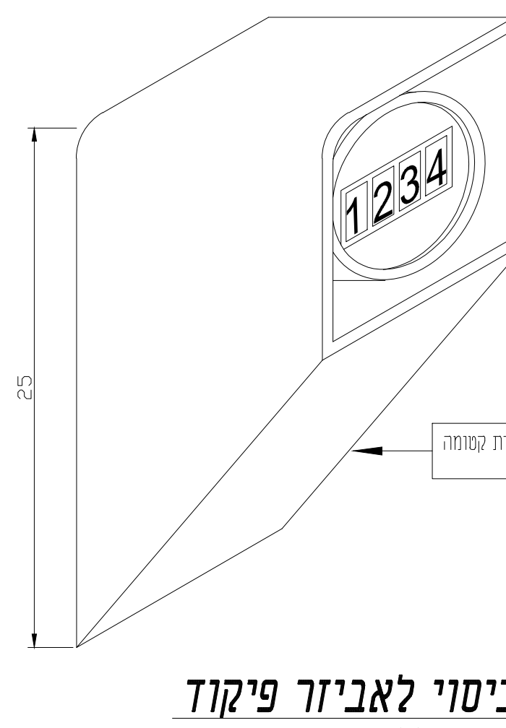

כיסוי לאביזר פיקוד מפח נירוסטה 316 מותקן להגנת אביזר הפיקה
1234
חזית כיסוי פתוחה
פינה תחתית קטומה בזוית
25

פרט כיסוי לאביזר פיקוד

ללא קנ"מ

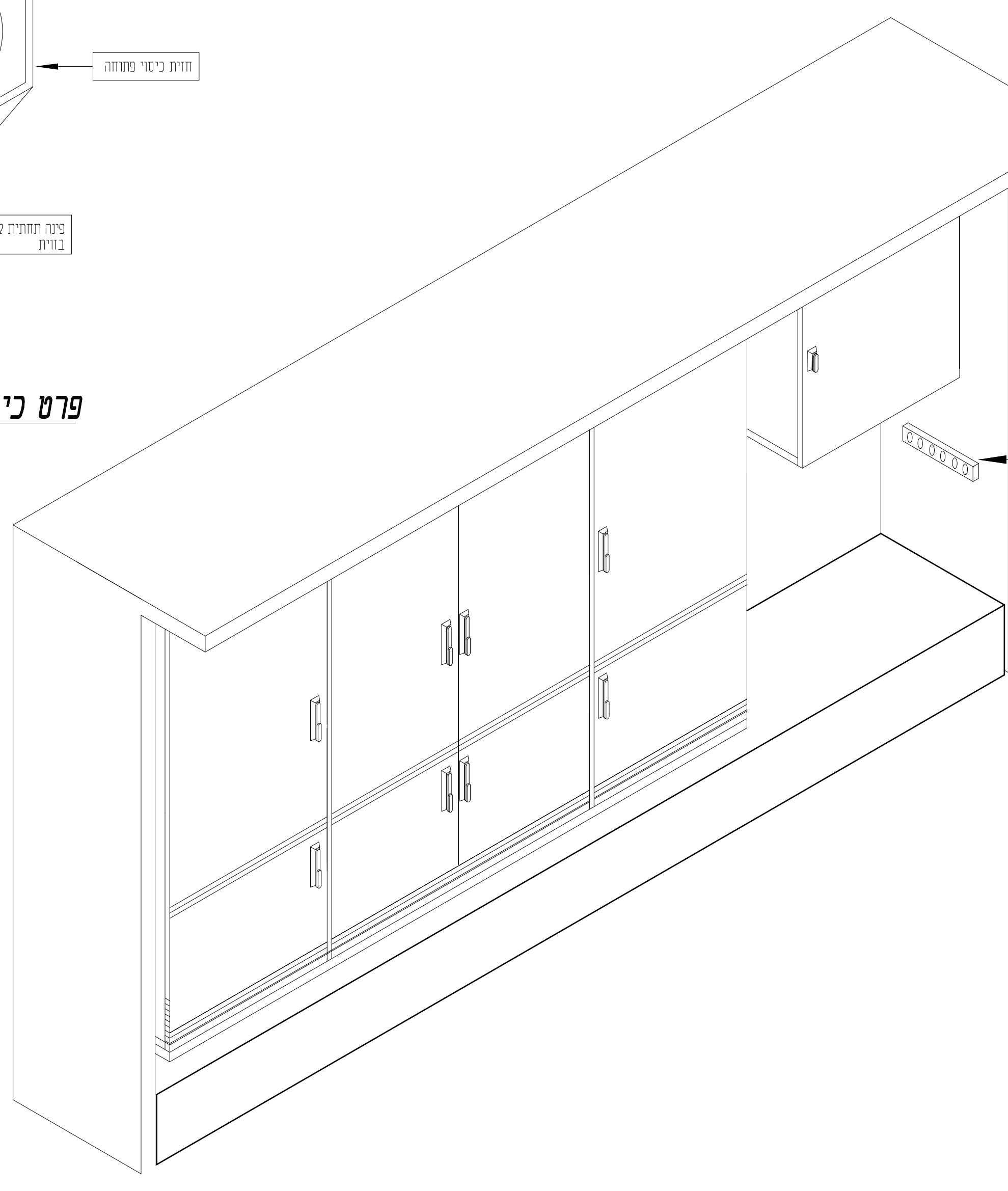

פס השוואה פוטנציאלי

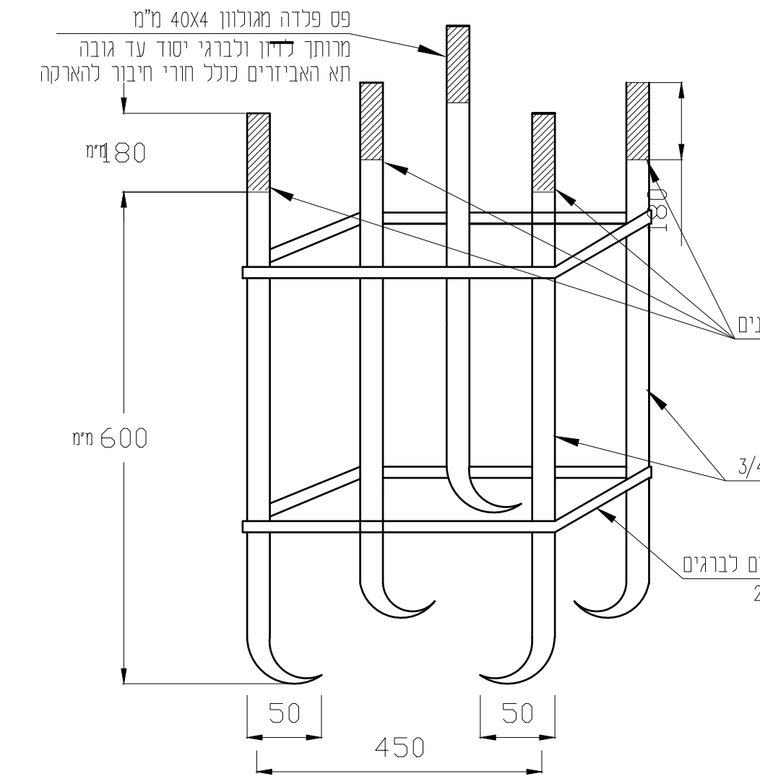

פס פלדה מגולוון 40X4 מ"מ מרותך לזיון ולברגי יסוד עד גובה תא האביזרים כולל חורי חיבור להארקה
מגולוונים
4 ברגי פלדה "3/4 בעמוד 5 מ'
חיזוק ברזל מרותכים לברגים פס 25X4 או 12 2X4
180
180
600
50
50
450

פרט מסגרת ברגי היסוד

לפי פרט ייצרן B2

ללא קנ"מ

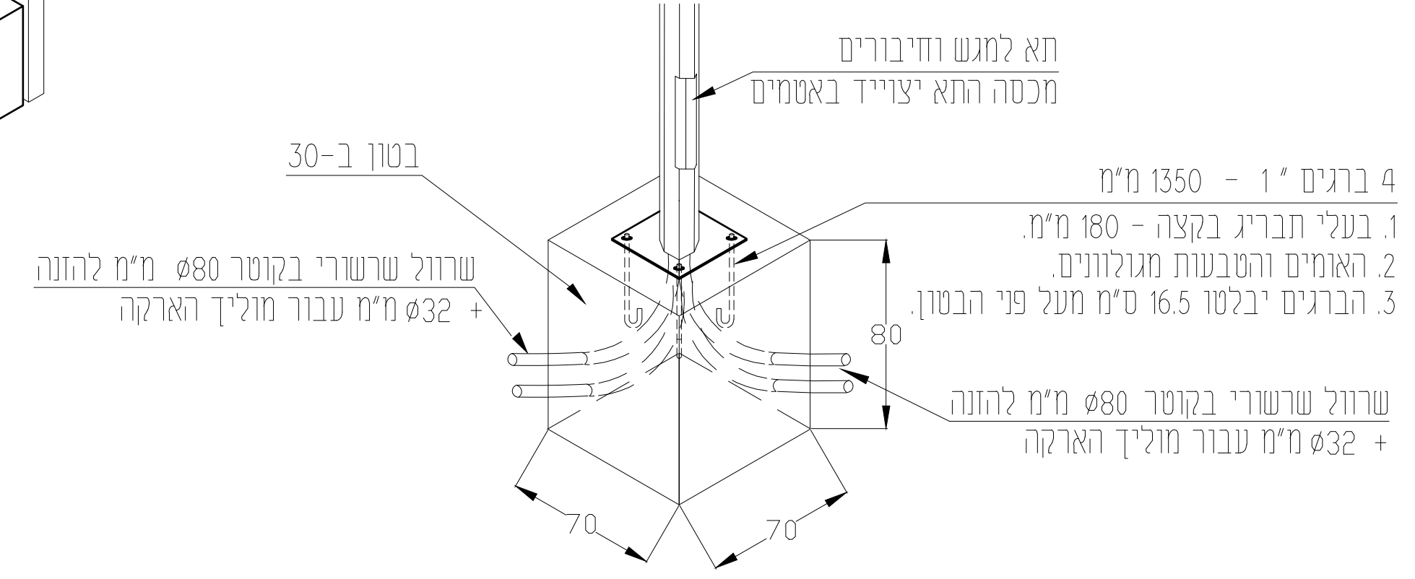

תא למגש וחיבורים מכסה התא יצוייד באטמים
בטון ב-30
4 ברגים "1 - 1350 מ"מ
1. בעלי תבריג בקצה - 180 מ"מ.
2. האומים והטבעות מגולוונים.
3. הברגים יבלטו 16.5 ס"מ מעל פני הבטון.
שרוול שרשורי בקוטר ø80 מ"מ להזנה + ø32 מ"מ עבור מוליך הארקה
שרוול שרשורי בקוטר ø80 מ"מ להזנה + ø32 מ"מ עבור מוליך הארקה
80
70
70

פרט יסוד לעמוד אבטחה 6 מ'

ללא קנ"מ

יש לקבל אישור קונסטרוקטור טרם ביצוע היסודות

סלימאן וישאחי-מהנדסים יועצים
הנדסת חשמל ובקרה
תכנון , יעוץ , פיקוח
רח' דרך החרושת 8 ת.ד 425 עכו 2451710
(04-9913446) 04-9919156
. INFO@SW-ENG.CO.IL
Sleiman Weishahi

קנה מידה

הוכן עבור: **בלשה ילון בע"מ**

הפרויקט: **שיקום תח"ש לשפכים ריחניה**

נושא השרטוט: **פרטים**

mohammed Nov 17, 2019 - 8:35am J:\26\2682\SW-\2682-70.dwg

File name:

שם הקובץ:

דף: 1 מספר השרטוט: 70

מתוך: 1 מספר הפרויקט: 2682

	תכנון	שרטוט	ביקר	אישר
שם	מוחמד .פ	מוחמד .פ	סלימאן .ו	סלימאן .ו
חתימה				
תאריך	05.11.19	05.11.19	11.11.19	11.11.19

לעיון ☐ לאישור ☐ למכרז ■ לביצוע ☐

עידכון מס'	תאור העידכון	תאריך