מפה להיתר בניה

מחוז	צפון	נפה	צפת
כתובת	ריחאניה	ישוב	ריחאניה
הוכן עבור	מ.א. מרום הגליל	מס סידורי	srv_rehaniya

מבלת שמחים

גוש	חלקה	בשלמות	מגרש	יעוד	שטח (ד)	תיק
14175	91	לא	300	גרף		
14175	96	לא	201	שצ"פ		
14175	80-87	כן	לפי תשריט	מגורים א		
14177	46	לא	2036	כבישים		
14177	47	לא	2047	שצ"פ		

פרטי המפה

תכנית מפורטת	ג\16895, ג\5956	קנ"מ 1:250

פרטי המודד וחתימתו

1. אני מאשר כי מפה זו ענתחה לפי הוראות חוק התכנון והבניה התשכ"ה 1965 ותקנותיו.
2. אני מאשר כי מפה זו היא העתק נכון ועדכני המפה המצבית שהוכנתי על סקר מדידה שהסתיימה ב 30-07-2019
וכי כל הפרטים שצוינו במפה הם מדויקים ודרגתה היא א.

תאריך	עם המודד ומענו	מס רשיון	חתימה
30-07-2019	רוני שניידר פארק תעשיה מעגב	884	

לא נדרש רישום

הערות

1. המדידה בהשגה לרשת ישראל 2005 במיקום ובגובה
2. התכנית מבוססת על תב"ע ג\16895 ותב"ע ג\5956 מתן נלקחו גבולות המגרשים

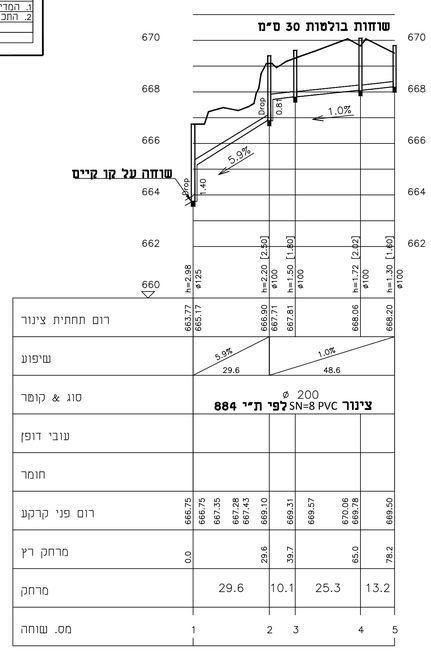

קו צינור: 1 – 1:100/1:1000

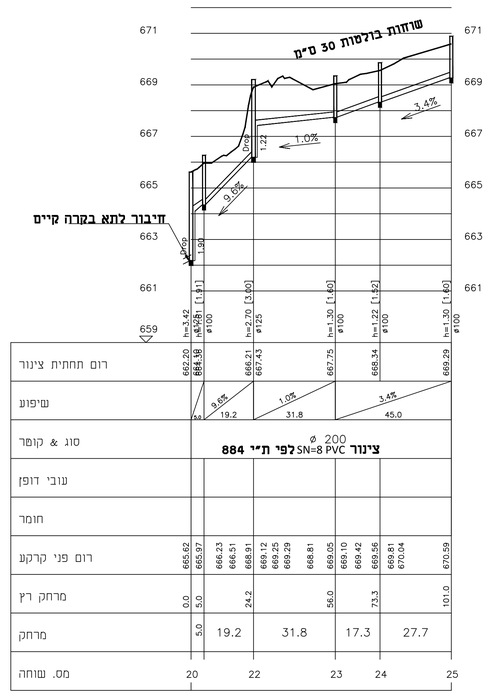

קו צינור: 2 – 1:100/1:1000

מקרא:

- קו ביוב מתוכנן
- קו ביוב קיים
- קו בניין אחורי 3 מי

XREF's list:
X:\932-MAROM-HAGALIL\6586\Makor\schneider\19.8.19.nelli.hosen\srv_rehanya_BAL.dwg
X:\932-MAROM-HAGALIL\6586\Makor\schneider\19.8.19.nelli.hosen\gova_BAL.dwg
X:\932-MAROM-HAGALIL\6586\Makor\schneider\19.8.19.nelli.hosen\REHANIYA KAV BIUV_BAL.dwg
X:\932-MAROM-HAGALIL\6586\Project\6586.sew.dis.dwg
X:\932-MAROM-HAGALIL\6586\CV\2.dwg
X:\932-MAROM-HAGALIL\6586\CV\1.dwg

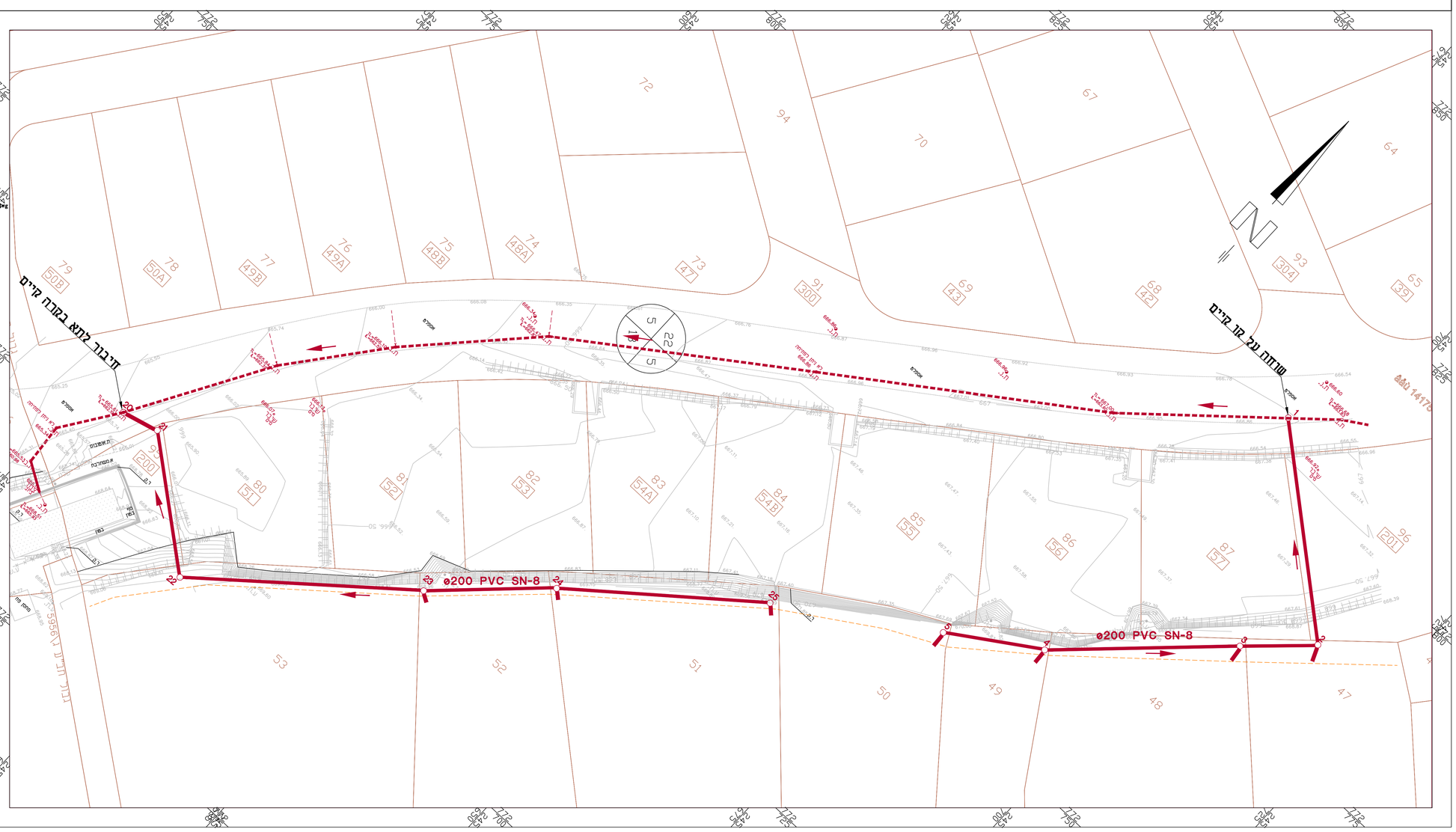

תאריך DATE	עי BY	שרטט DRAWN	REVISIONS תאור השנוי	מס' No.

REVISION מהדורה △ | FOR CONSTRUCTION לביצוע | FOR TENDER למכרז | FOR REVIEW לעיון

BALASHA-JALON בלשה ילון
INFRASTRUCTURE SYSTEMS LTD. מערכות תשתית בע"מ
TEL:04-8603600 FAX:04-8603601 E-MAIL:balasha@bj-is.com Web site:www.bj-is.com

PLACE:	המקום: ריחאניה
PROJECT:	שם העבודה: חיבור מגרשים 47-53 למע' חביוב
OWNER:	המזמין: מ.א. מרום הגליל
SUBJECT:	נושא השרטוט: תנוחה+חתך לאורך קו ביוב

APP'D: אישר:	CHECKED: בדק:	DRAWN: שרטט:	DESIGNED: תכנן:	עורכים ומאשרים:
			יוסי נומברג	שם
		ע.ח.		חתימה
		8.9.19	8.9.19	תאריך

SHEET: גליון:	FILE_DWG:	PROJECT מס' עבודה	SCALE: קנ"מ
89	6586R89.dwg	6586	1:250

FILE_PLT: | FILE_CTB: color.ctb | מדות הגליון בס"מ:

anan Dec 17, 2019 - 7:56am
X:\932-MAROM-HAGALIL\6586\Project\6586R89.dwg