13 מעקה בטיחות

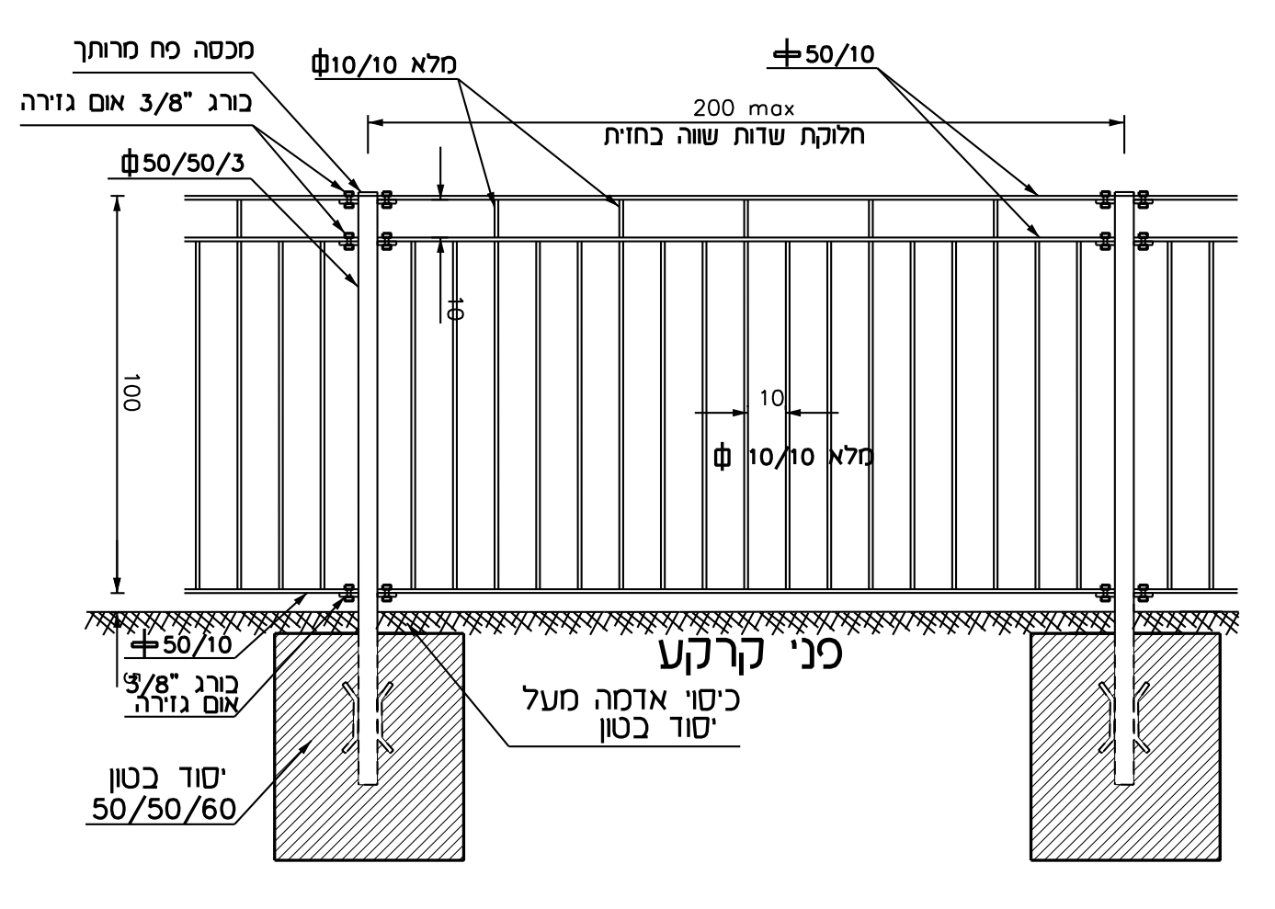
מכסה פח מרותך
בורג "3/8 אום גזירה
ϕ50/50/3
ϕ10/10 מלא
╪50/10
200 max
חלוקת שדות שווה בחזית
100
10
10
ϕ 10/10 מלא
פני קרקע
כיסוי אדמה מעל יסוד בטון
╪50/10
בורג "3/8 אום גזירה
יסוד בטון 50/50/60

מעקה חזית
קנ"מ 1:20

הערות :

1. כל חלקי המתכת יגולבנו בטבילה באבץ חם. לעובי מינימום כנדרש בתקן הישראלי.
2. ברגים , אומים, דיסקיות – הכל מגולבן .קוטר הברגים "3/8 .
   קצה הבורג – מקסימום 3-4 מ"מ כולל מעיכה למניעת פתיחה.
3. כל הריתוכים יצבעו, לאחר ניקוי ושיוף יסודי. בצבע גלבון קר . אשר יאושר ע"י המפקח מראש ובכתב ואח"כ בצבע לפי בחירת האדריכל
4. כל חלקי המתכת יצבעו במפעל בצבע אפוקסי בתנור בגוון לפי בחירת אדריכל
5. קצות העמודים עם מכסה פח מרותך
6. יש להציג תכניות עבודה לאישור אדריכל ומפקח לפני ביצוע-workshop drowings

ערן געש - אדריכלות נוף

---

13 א מעקה מתכת בשיפועים משתנים

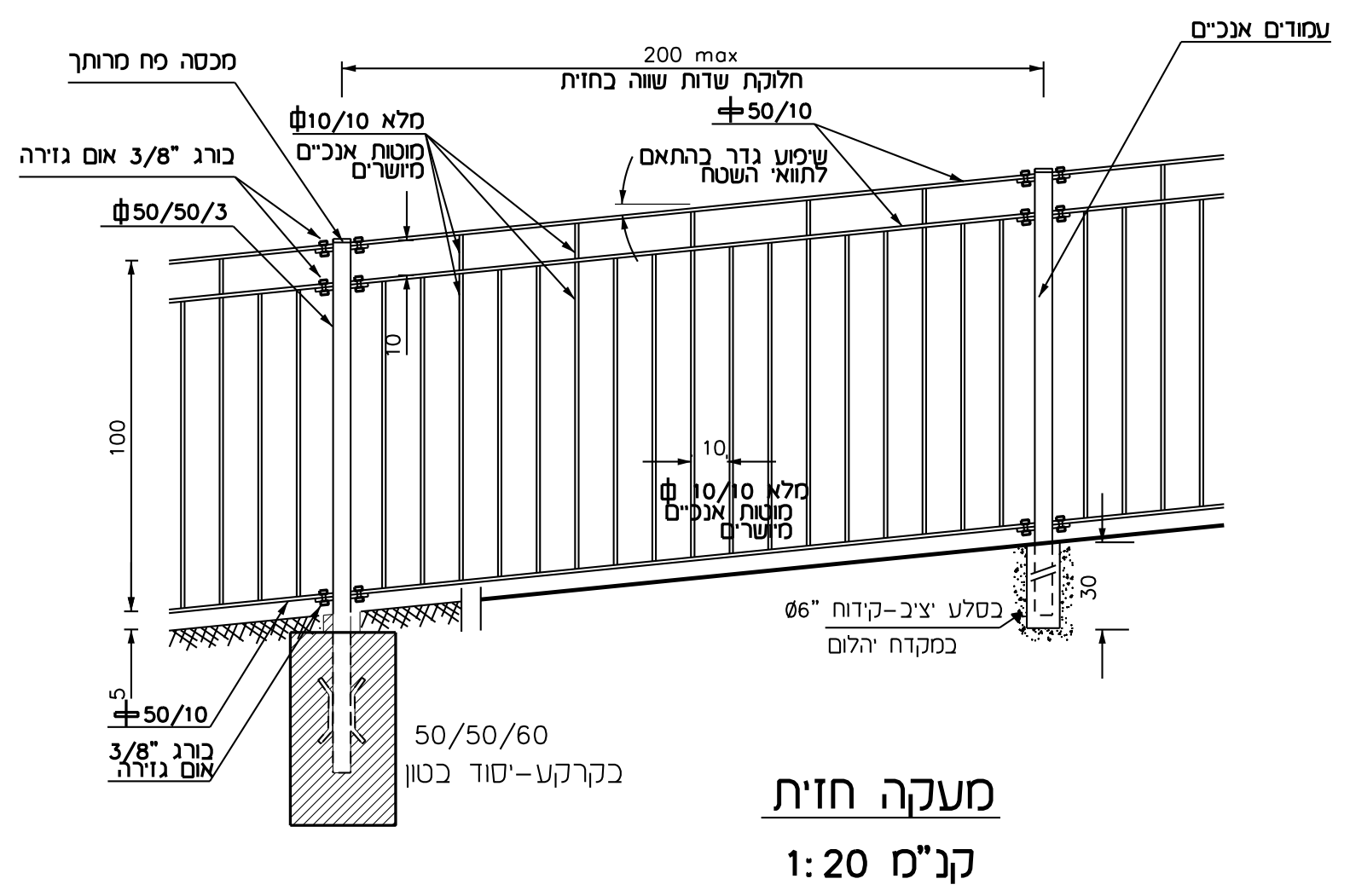
עמודים אנכיים
מכסה פח מרותך
200 max
חלוקת שדות שווה בחזית
ϕ10/10 מלא
מוטות אנכיים מיושרים
╪50/10
בורג "3/8 אום גזירה
שיפוע גדר בהתאם לתוואי השטח
ϕ50/50/3
100
10
10
ϕ 10/10 מלא
מוטות אנכיים מיושרים
Ø6" בסלע יציב-קידוח במקדח יהלום
30
5
╪50/10
בורג "3/8 אום גזירה
50/50/60
בקרקע-יסוד בטון

מעקה חזית
קנ"מ 1:20

הערות :

1. שיפוע הגדר יותאם לתוואי השטח.
2. יש לערוך סימון תוואי תכנית עבודה לרבות פריסת גדר בהתאם לתוואי השטח.
3. מרווח מקסימלי בין קרקע/סלע לתחתית גדר 15 ס"מ
4. כל חלקי המתכת יגולבנו בטבילה באבץ חם. לעובי מינימום כנדרש בתקן הישראלי.
5. ברגים , אומים, דיסקיות – הכל מגולבן .קוטר הברגים "3/8 .
   קצה הבורג – מקסימום 3-4 מ"מ כולל מעיכה למניעת פתיחה.
6. הגדר תבוצע בשיפועים בהתאמה לפני המדרכה/ הקיר.
7. כל הריתוכים יצבעו, לאחר ניקוי ושיוף יסודי. בצבע גלבון קר . אשר יאושר ע"י המפקח מראש ובכתב ואח"כ בצבע לפי בחירת האדריכל
8. כל חלקי המתכת יצבעו במפעל בצבע אפוקסי בתנור בגוון לפי בחירת אדריכל
9. קצות העמודים עם מכסה פח מרותך

ערן געש - אדריכלות נוף

---

14 שער בגובה 110

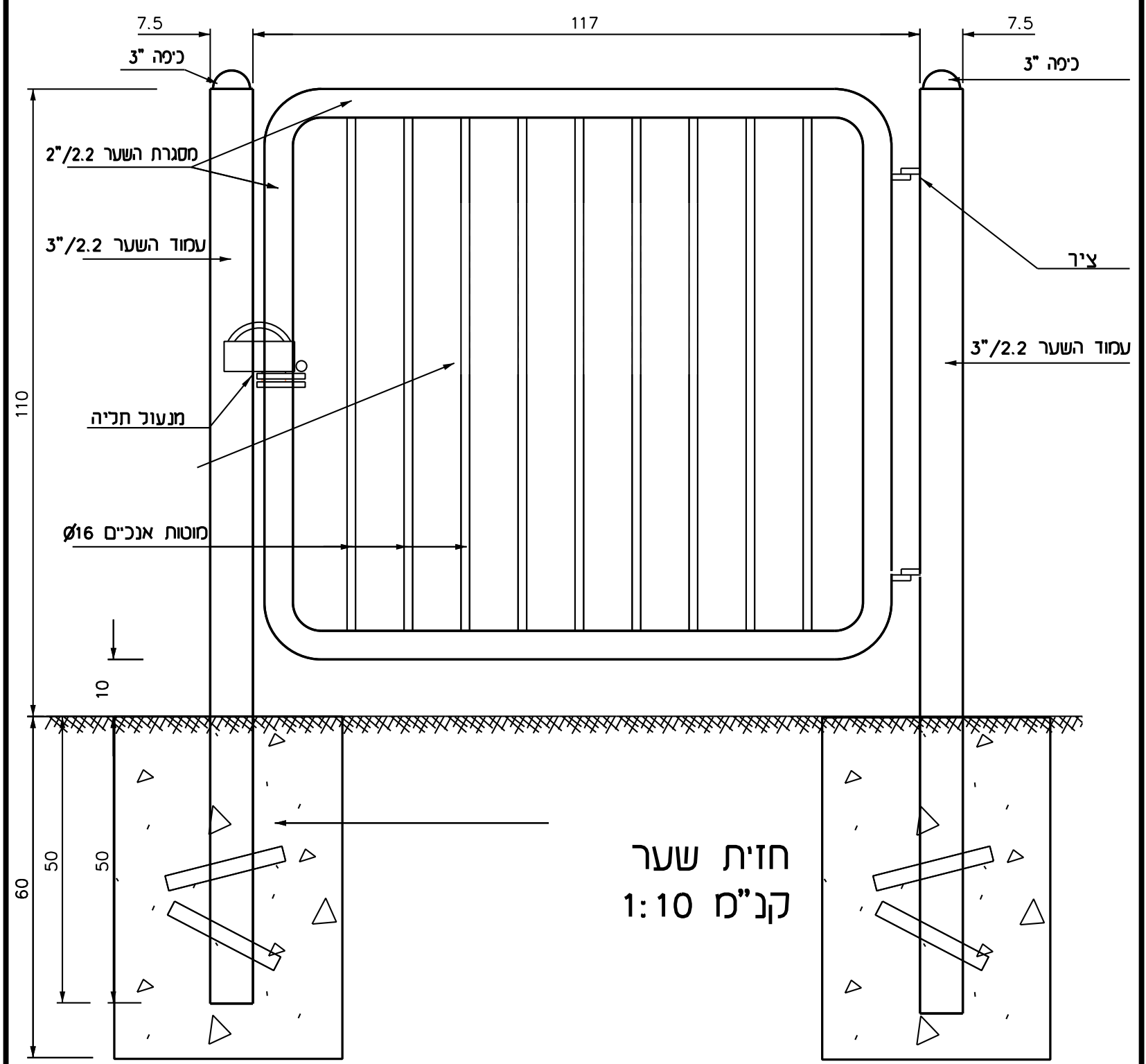
7.5
117
7.5
כיפה "3
כיפה "3
מסגרת השער 2"/2.2
עמוד השער 3"/2.2
ציר
עמוד השער 3"/2.2
מנעול תליה
מוטות אנכיים Ø16
110
10
60
50
50
50

חזית שער
קנ"מ 1:10

הערות :

1. כל חלקי המתכת יגולבנו בטבילה באבץ חם לעובי מינימום כנדרש בתקן הישראלי.
2. לא יותרו ריתוכים באתר ללא אישור בכתב מהמפקח. ריתוכים באישור המפקח יצבעו, לאחר ניקוי ושיוף יסודי בצבע גלבון קר אשר יאושר ע"י המפקח מראש ובכתב ואח"כ בגוון לפי בחירת האדריכל.
3. כל חלקי המתכת יצבעו בצבע אפוקסי בתנור בגוון לפי בחירת האדריכל.
4. השלט ע"ג השער יהיה מלוח אלומיניום במידות 5/300/500 מ"מ בצבע אדום ע"ג לבן מחזיר אור, עיגון בתפסנים עם ברגים לשער, ומיוצר ע"י חברה המתמחה בשילוט.

ערן געש - אדריכלות נוף
עצמון, ד.נ. משגב ,20170, טל. 04-9909581, טלפקס 04-9909933

שמחה גולן 1003
DETAILS\F-9B.DGN

---

15 שולחן עץ דגם קק"ל

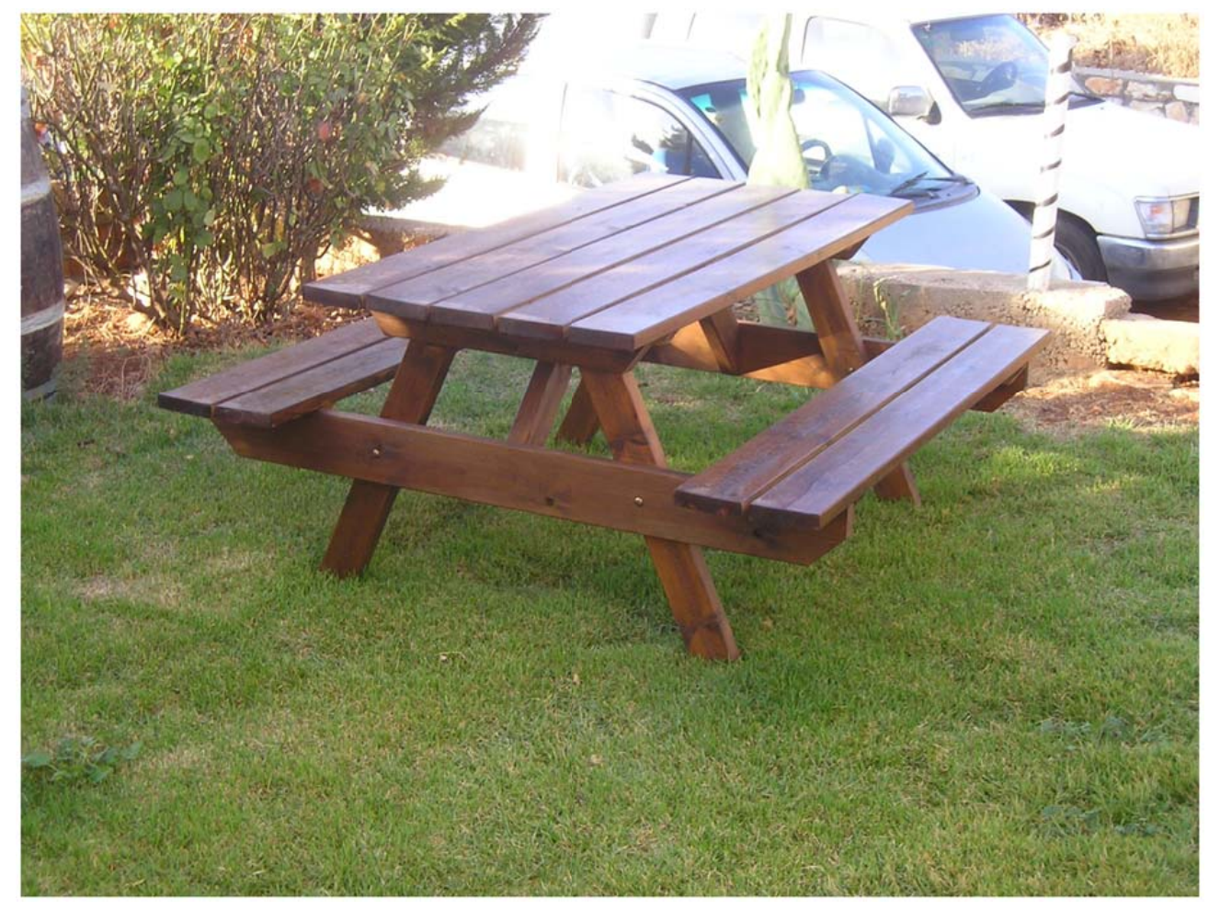

שולחן עץ דגם קק"ל

ערן געש - אדריכלות נוף
יעד, ד.נ. משגב ,20155, טל. 04-9909581, טלפקס 04-9909933

---

24 שלט

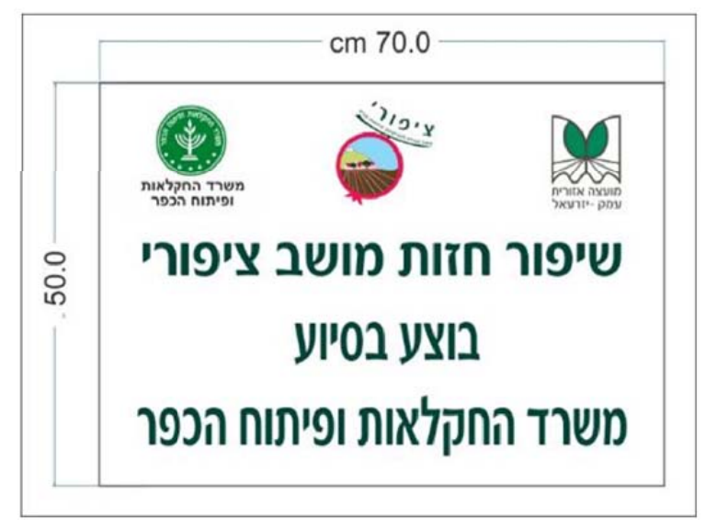
cm 70.0
50.0
משרד החקלאות ופיתוח הכפר
ציפורי

שיפור חזות מושב ציפורי
בוצע בסיוע
משרד החקלאות ופיתוח הכפר

הערה :
1. שלט אלומיניום כולל מסגרת 70/50 ס"מ ,לפי הדוגמא כולל 2 עמודי תמיכה ממתכת במידות 60/60 מ"מ עם מכסה פח ,כולל יסודות בטון .
2. שם היישוב ירשם בהתאם למיקום היישוב

ערן געש - אדריכלות נוף
יעד, ד.נ. משגב ,20155, טל. 04-9909581, טלפקס 04-9909933

---

25 סימון לוגו על מתקני האתר

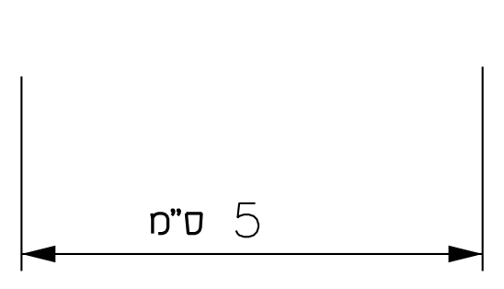

מטבע נחושת קוטר 5 ס"מ עם לוגו משרד החקלאות

ערן געש - אדריכלות נוף
יעד, ד.נ. משגב ,20155, טל. 04-9909581, טלפקס 04-9909933

---

16 שולחן עץ דגם קק"ל או ש"ע נגיש

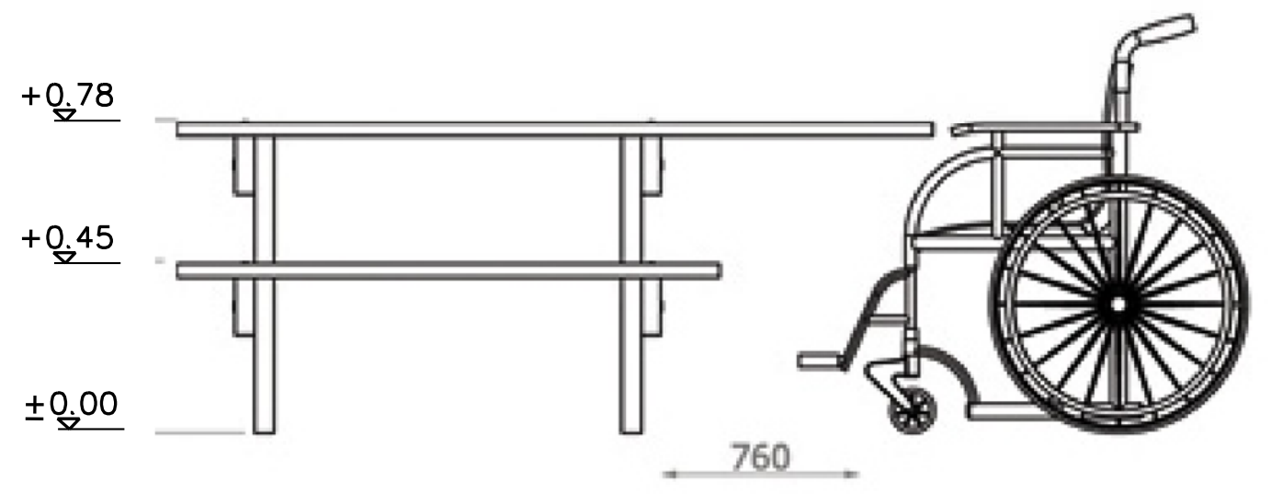
+0.78
+0.45
±0.00
760

אורך שולחן 220 ס"מ
רוחב 60 ס"מ
פני שולחן בגובה 78 ס"מ
חלל ברכיים בגובה 70 ס"מ

ערן געש - אדריכלות נוף
יעד, ד.נ. משגב ,20155, טל. 04-9909581, טלפקס 04-9909933

---

17 ספסל מתכת דגם "מעגן" תוצרת שחם אריכא או שו"ע נגיש

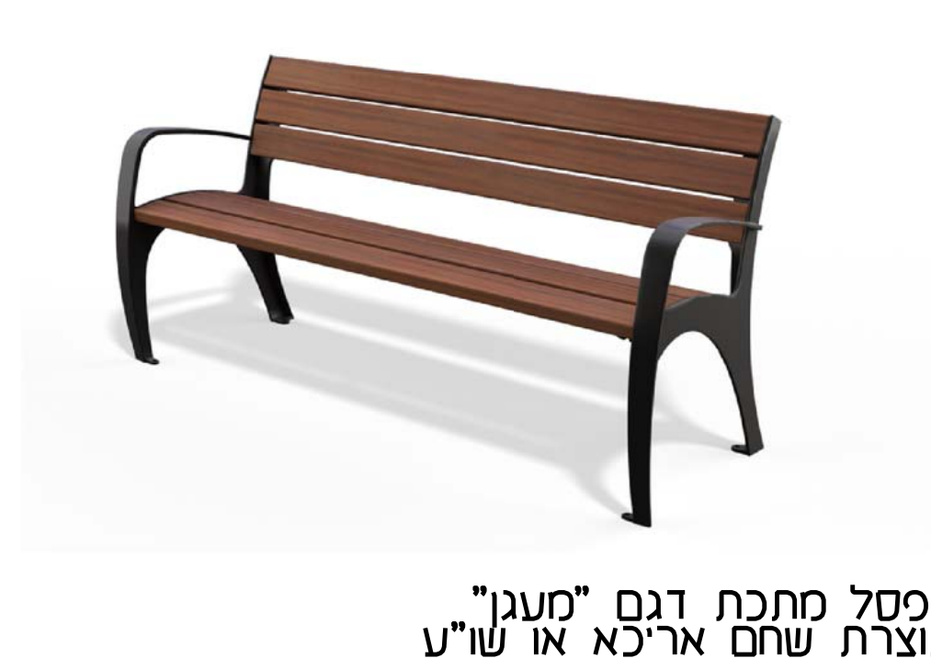

ספסל מתכת דגם "מעגן"
תוצרת שחם אריכא או שו"ע

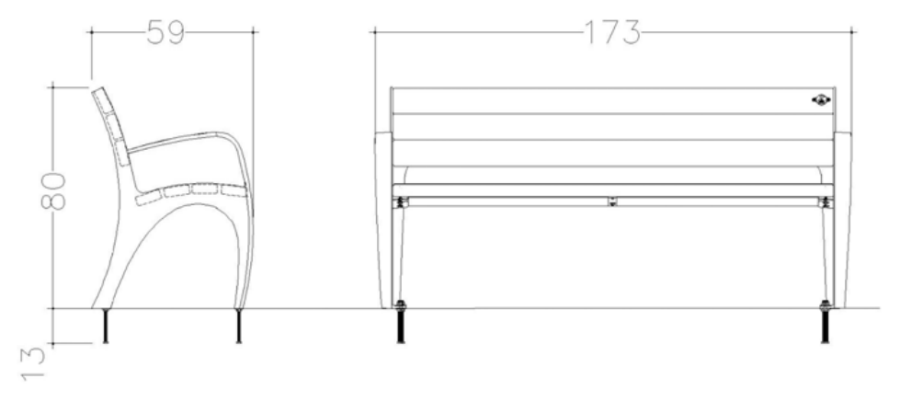

תיאור :
רגלי הספסל יצוקות מברזל דוקטיל איכותי .הרגליים מחוברים אחד לשני ב-7 לוחות עץ איכותיים ע"י ברגים .
מבנה הספסל ומידותיו מותאמים לתקן נגישות מס' 1918

ערן געש - אדריכלות נוף
יעד, ד.נ. משגב ,20155, טל. 04-9909581, טלפקס 04-9909933

---

18 מאחז יד מצינור "1.5

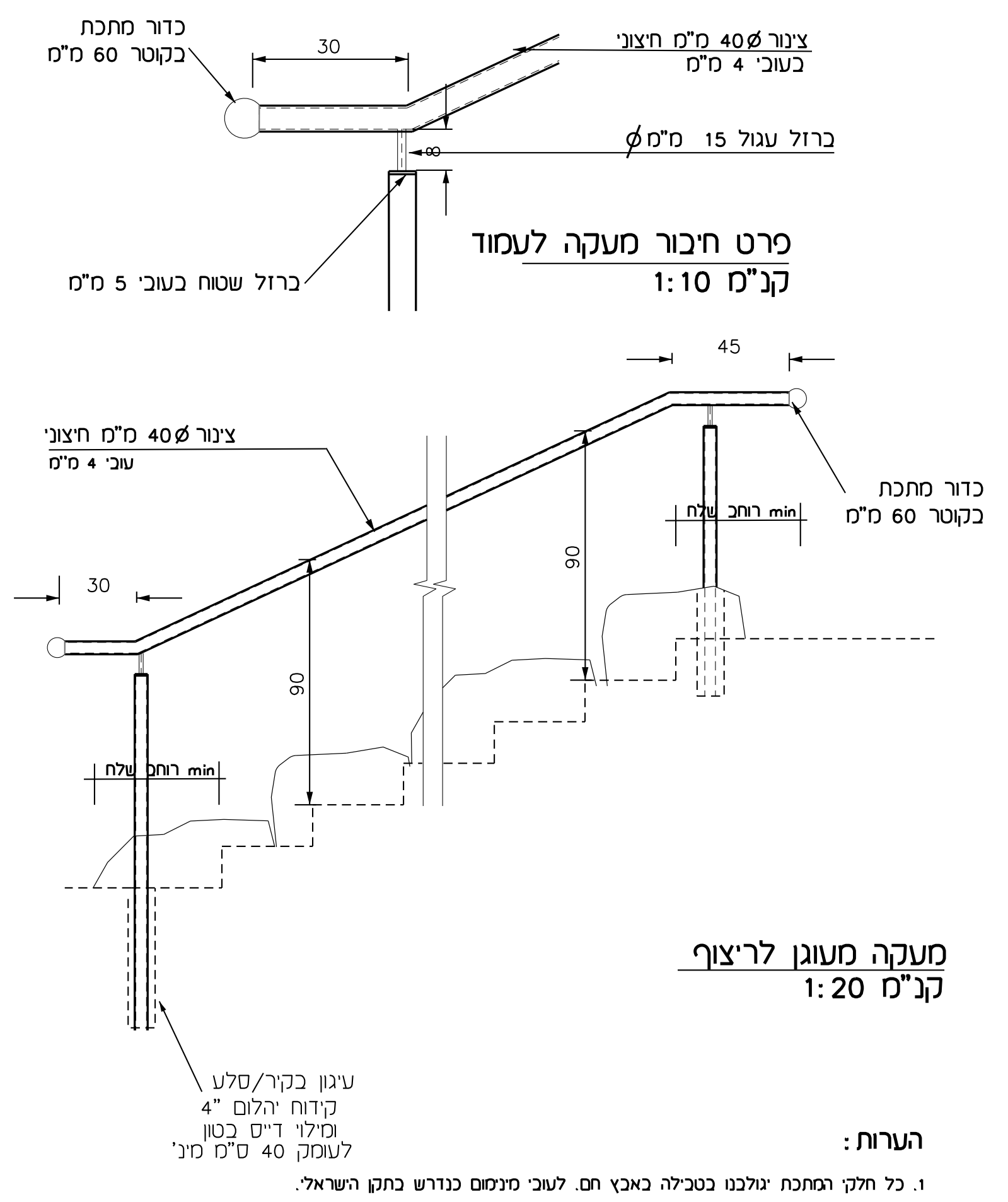
כדור מתכת בקוטר 60 מ"מ
30
צינור Ø40 מ"מ חיצוני בעובי 4 מ"מ
ברזל עגול 15 מ"מ Ø
ברזל שטוח בעובי 5 מ"מ
פרט חיבור מעקה לעמוד
קנ"מ 1:10
45
צינור Ø40 מ"מ חיצוני עובי 4 מ"מ
כדור מתכת בקוטר 60 מ"מ
רוחב שלח min
30
90
90
רוחב שלח min
עיגון בקיר/סלע קידוח יהלום "4 ומילוי דייס בטון לעומק 40 ס"מ מינ'

מעקה מעוגן לריצוף
קנ"מ 1:20

הערות :

1. כל חלקי המתכת יגולבנו בטבילה באבץ חם. לעובי מינימום כנדרש בתקן הישראלי.
2. כל חלקי המתכת יצבעו במפעל בצבע אפוקסי בתנור בגוון לפי בחירת אדריכל

ערן געש - אדריכלות נוף

---

19 פרט נגישות להנמכות מדרכה

הנחת פס מוביל לכבדי ראייה
(אבן סימון לעוורים עם פסים)

1. מטרת הפס המוביל היא לכוון את האדם כבד הראייה למקום שבו מותר לחצית את הכביש במעבר חצייה
2. רוחב הפס 40 ס"מ והוא יונח בניצב לאבן השפה לכל רוחב המדרכה במרכז מעבר החצייה (במרכז הנמכת המדרכה)
3. גוון הפס המוביל יהיה ניגודי לצבע המדרכה
4. אם במעבר חצייה מותקן התקן שמע לכבדי ראייה יש להקפיד שלא יוצב עמוד חסימה במרווח שבין העמוד שעליו התקן השמע והפס המוביל (על מנת לא ליצור מכשול לאדם כבד הראייה)

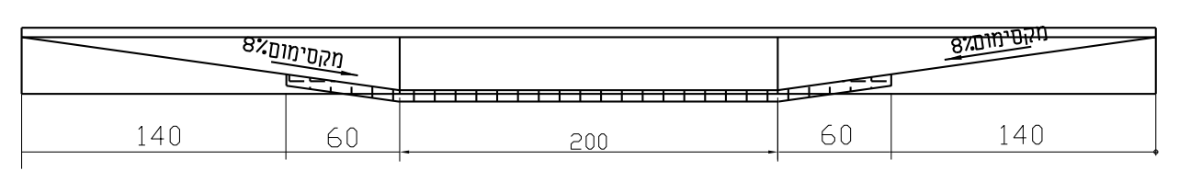
מקסימום 8%
מקסימום 8%
140
60
200
60
140

מבט מכביש לכוון מדרכה

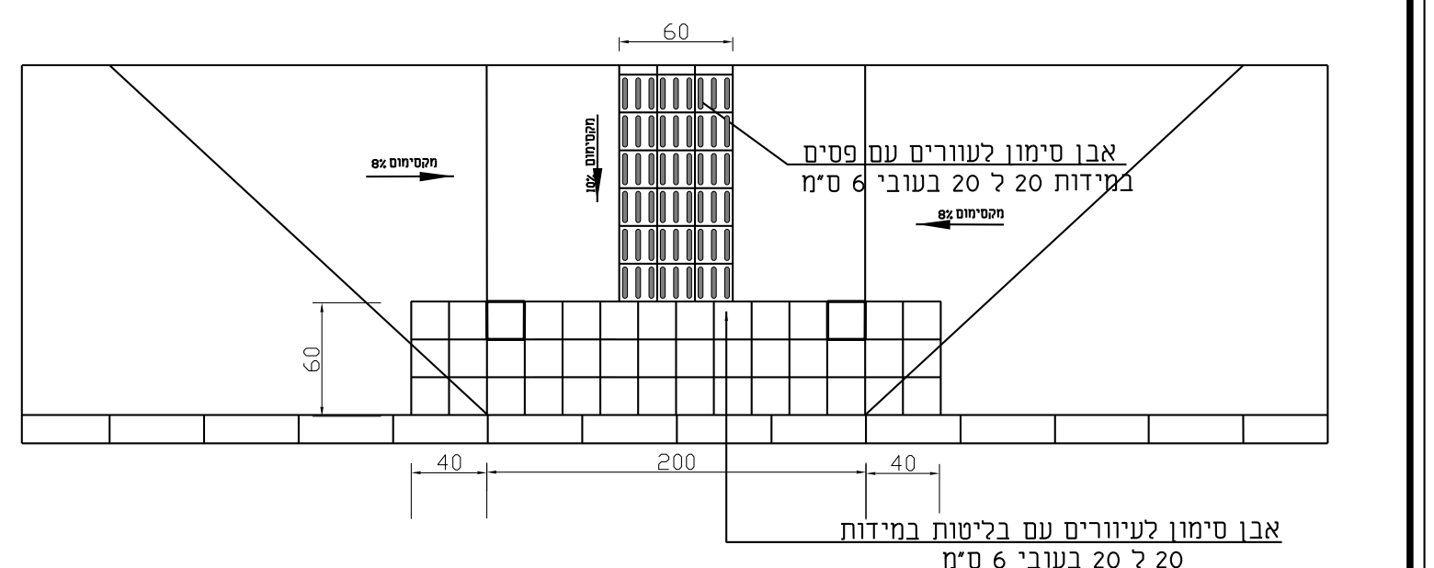
60
מקסימום 8%
מקסימום 10%
אבן סימון לעוורים עם פסים במידות 20 ל 20 בעובי 6 ס"מ
מקסימום 8%
60
40
200
40
אבן סימון לעוורים עם בליטות במידות 20 ל 20 בעובי 6 ס"מ

תכנית מדרכה

ערן געש - אדריכלות נוף

---

23 פרגולה ממתכת ועץ - חתך

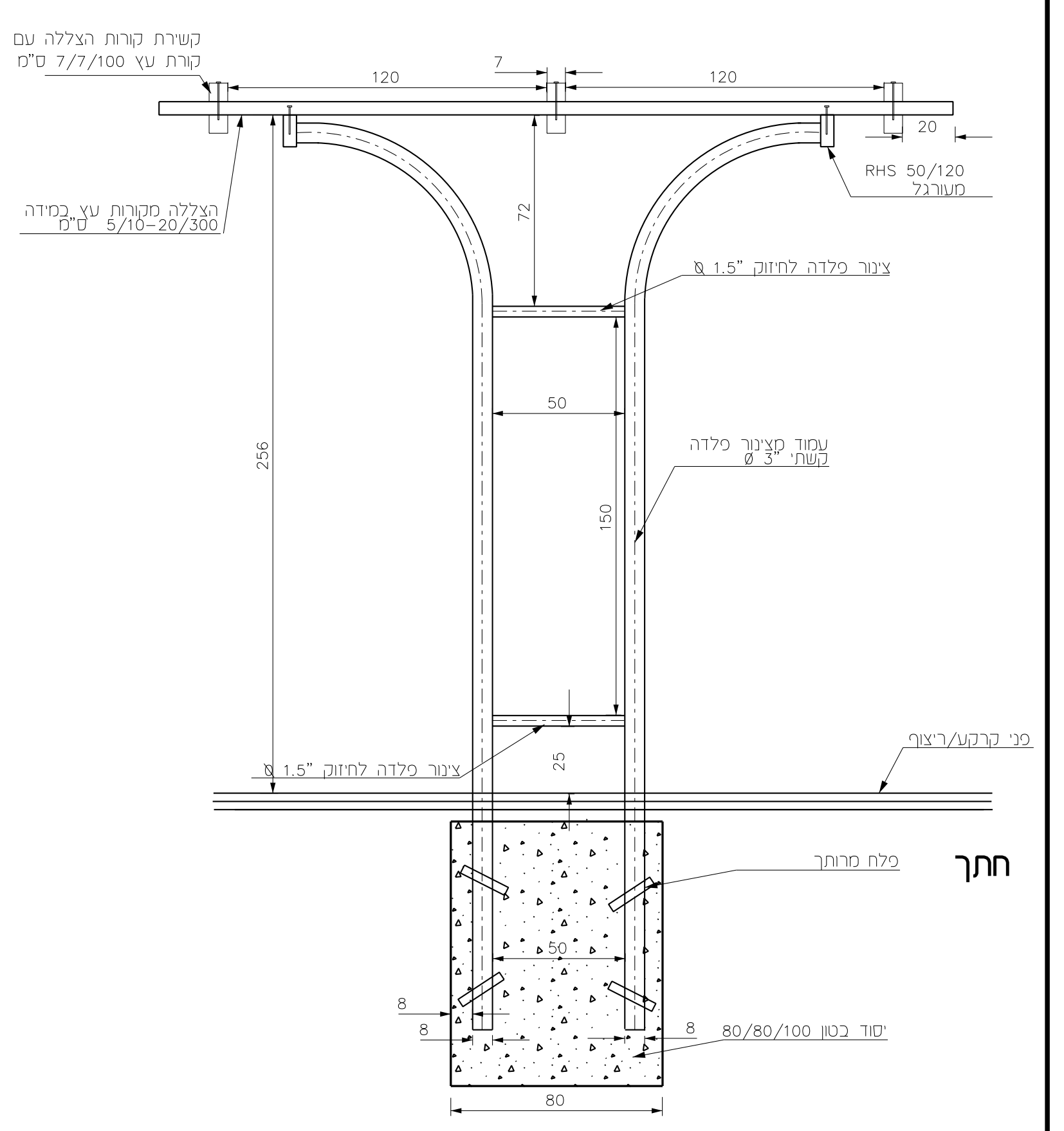
קשירת קורות הצללה עם קורת עץ 7/7/100 ס"מ
120
7
120
20
RHS 50/120 מעורגל
הצללה מקורות עץ במידה 5/10-20/300 ס"מ
72
צינור פלדה לחיזוק "1.5 Ø
50
256
עמוד מצינור פלדה קשתי "3 Ø
150
25
צינור פלדה לחיזוק "1.5 Ø
פני קרקע/ריצוף
פלח מרותך
50
8
8
8
יסוד בטון 80/80/100
80

חתך

ערן געש - אדריכלות נוף

---

20 פרט חביות ניקוז

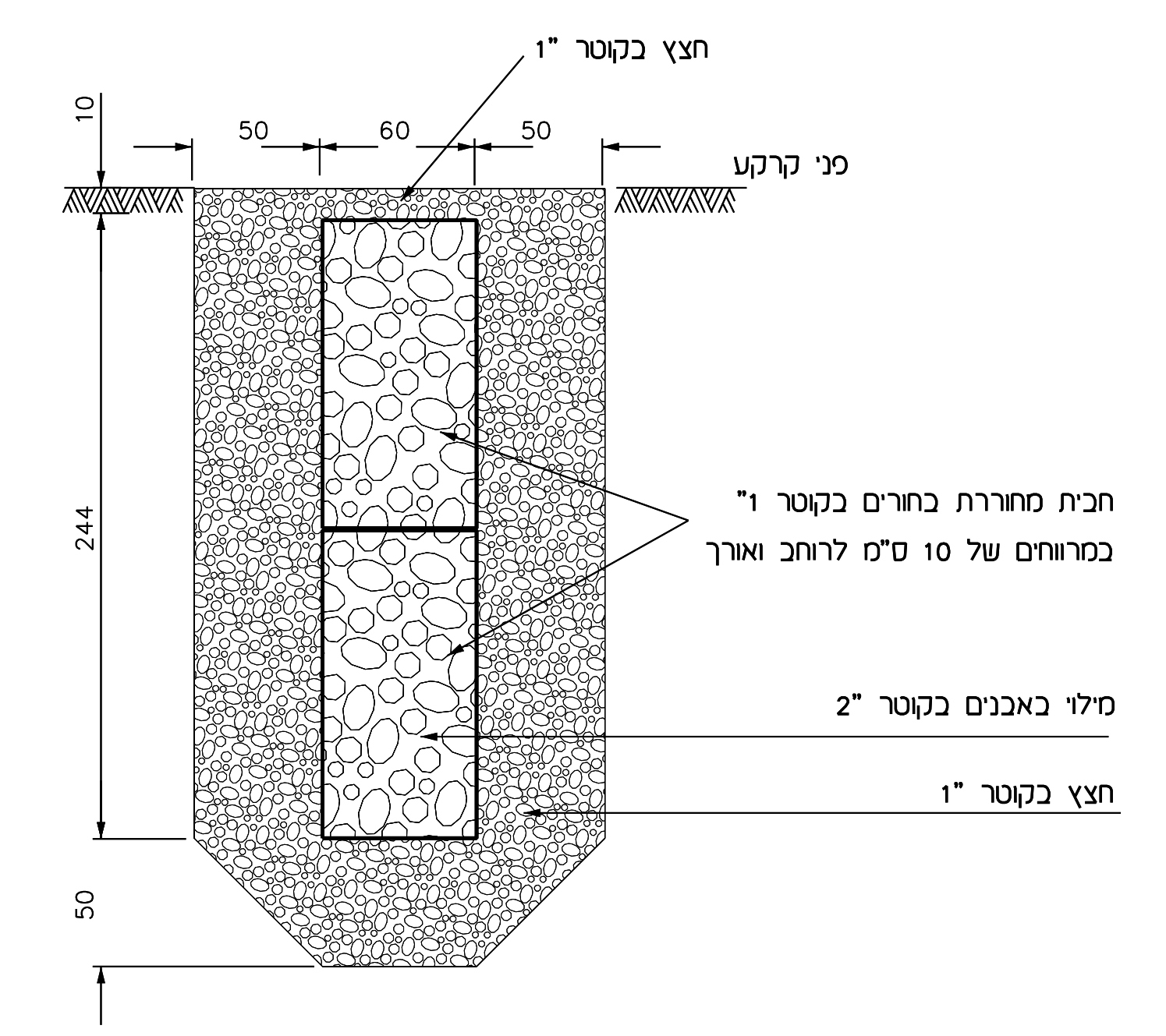
חצץ בקוטר "1
10
50
60
50
פני קרקע
244
חבית מחוררת בחורים בקוטר "1 במרווחים של 10 ס"מ לרוחב ואורך
מילוי באבנים בקוטר "2
חצץ בקוטר "1
50

חתך
קנ"מ 1:25

ערן געש - אדריכלות נוף

---

21 פרט מנחה עמוד למתיחת בד הצללה

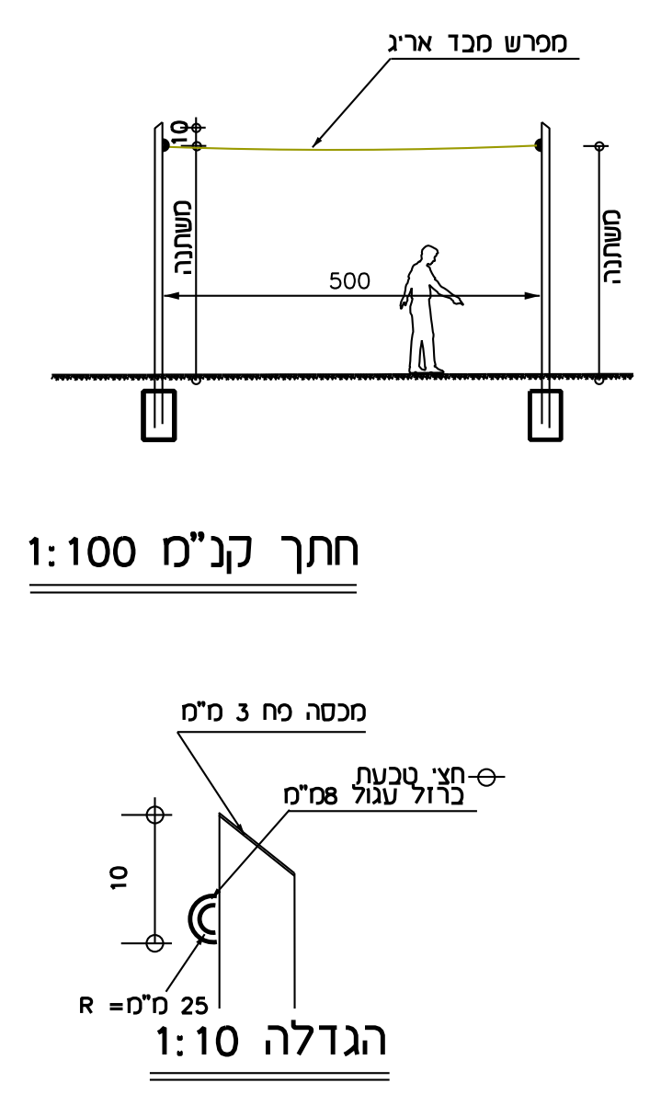
מפרש מבד אריג
10
משתנה
500
משתנה
חתך קנ"מ 1:100
מכסה פח 3 מ"מ
חצי טבעת ברזל עגול 8מ"מ
10
R =25 מ"מ
הגדלה 1:10

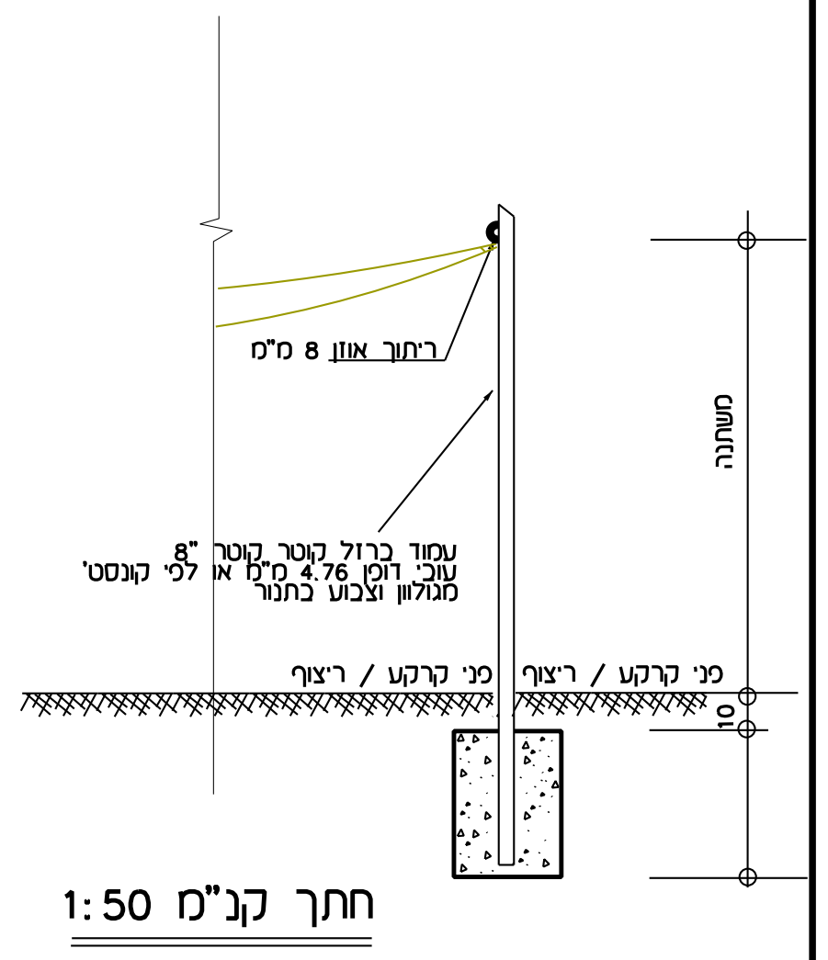
ריתוך אוזן 8 מ"מ
משתנה
עמוד ברזל קוטר קוטר "8 עובי דופן 4.76 מ"מ או לפי קונסט' מגולוון וצבוע בתנור
פני קרקע / ריצוף
פני קרקע / ריצוף
10

חתך קנ"מ 1:50

מפרט חלקי מתכת
-כל חלקי הפלדה כולל כבלים, אביזרי מתיחה ועיגון מגולוונים
-צביעה בתנור

מפרט חלקי מפרש
-חומר : פוליאתילן בעל דחיסות גבוהה (LPDH)
-משקל הבד : מנימום 430 גר' למ"ר
-הגנה מפני קרני UV : בעל ת"י 847
-מקדם כיסוי 98%
-חוסם קרינת UV : בעל ת"י 847
- 93% הצללה
-עמידות לאש לפי ת"י 5093
-צבע לבחירת האדריכל
-אחוז מונפולמנט 55%

הערות :
*יבוצע במסגרת תכנון ביצוע ע"י היצרן באישור המזמין מראש
*מידות סופיות של העמוד יקבעו ע"י האדריכל לפני "יצור.

ערן געש - אדריכלות נוף

---

21 א פרט יסוד מצללה

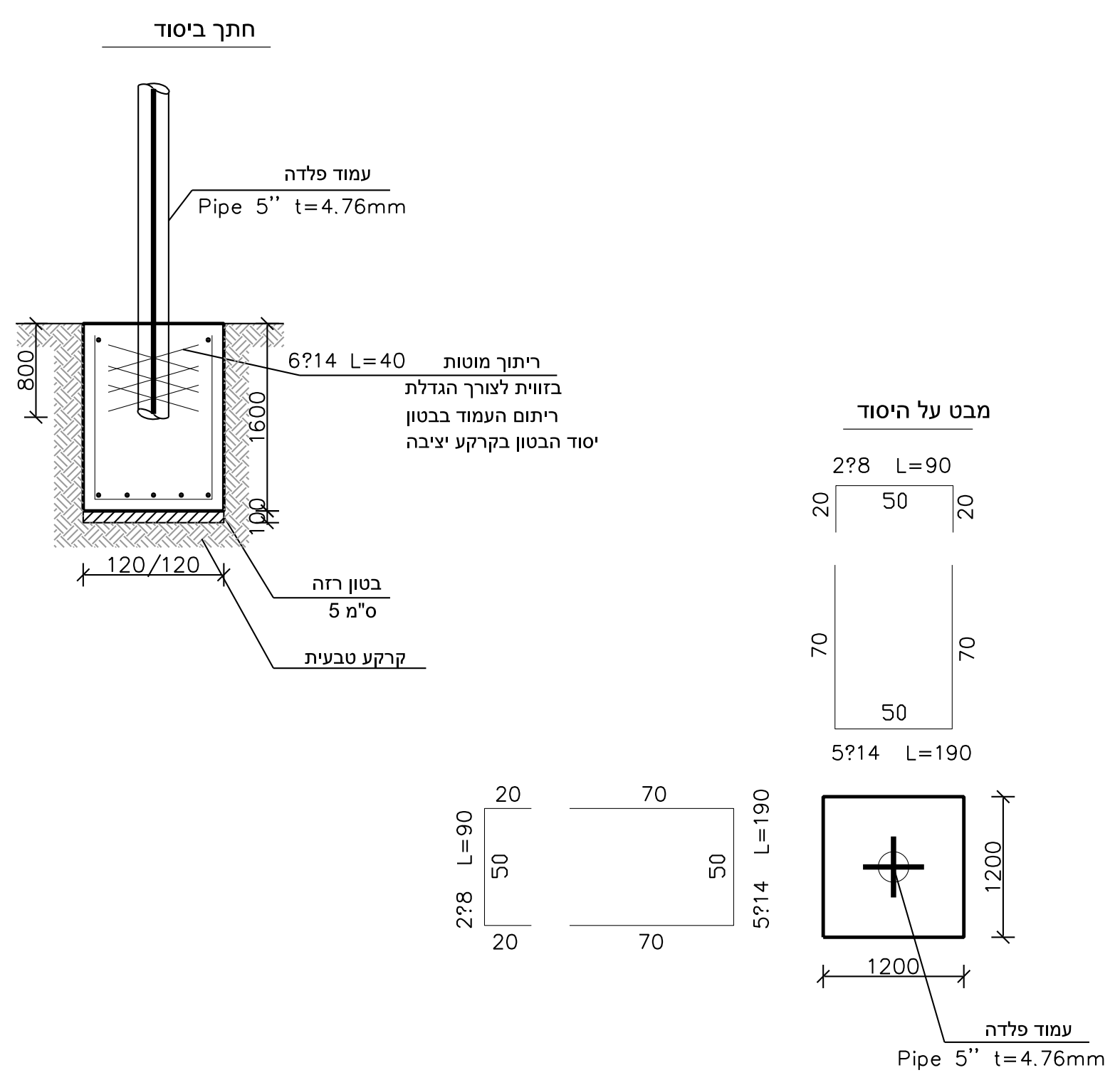
חתך ביסוד
עמוד פלדה
Pipe 5'' t=4.76mm
800
6?14 L=40 ריתוך מוטות
בזווית לצורך הגדלת ריתום העמוד בבטון
יסוד הבטון בקרקע יציבה
1600
100
120/120
בטון רזה 5 ס"מ
קרקע טבעית
מבט על היסוד
2?8 L=90
20
50
20
70
70
50
5?14 L=190
20
70
20
50
50
70
2?8 L=90
5?14 L=190
1200
1200
עמוד פלדה
Pipe 5'' t=4.76mm

הערות:
- תחתית חפירת היסודות 100 ס"מ בתוך הסלע לפחות
- עומק סופי ייקבע בשטח ע"י מהנדס בעת הביצוע
- עובי כיסוי הבטון 5 ס"מ נטו
- שתילת עמוד הפלדה 40 ס"מ מראש יסוד
- סוג הבטון ב-30

קנ"מ 1:20

ערן געש - אדריכלות נוף

---

22 מתקן משחק -עמוד טלפון

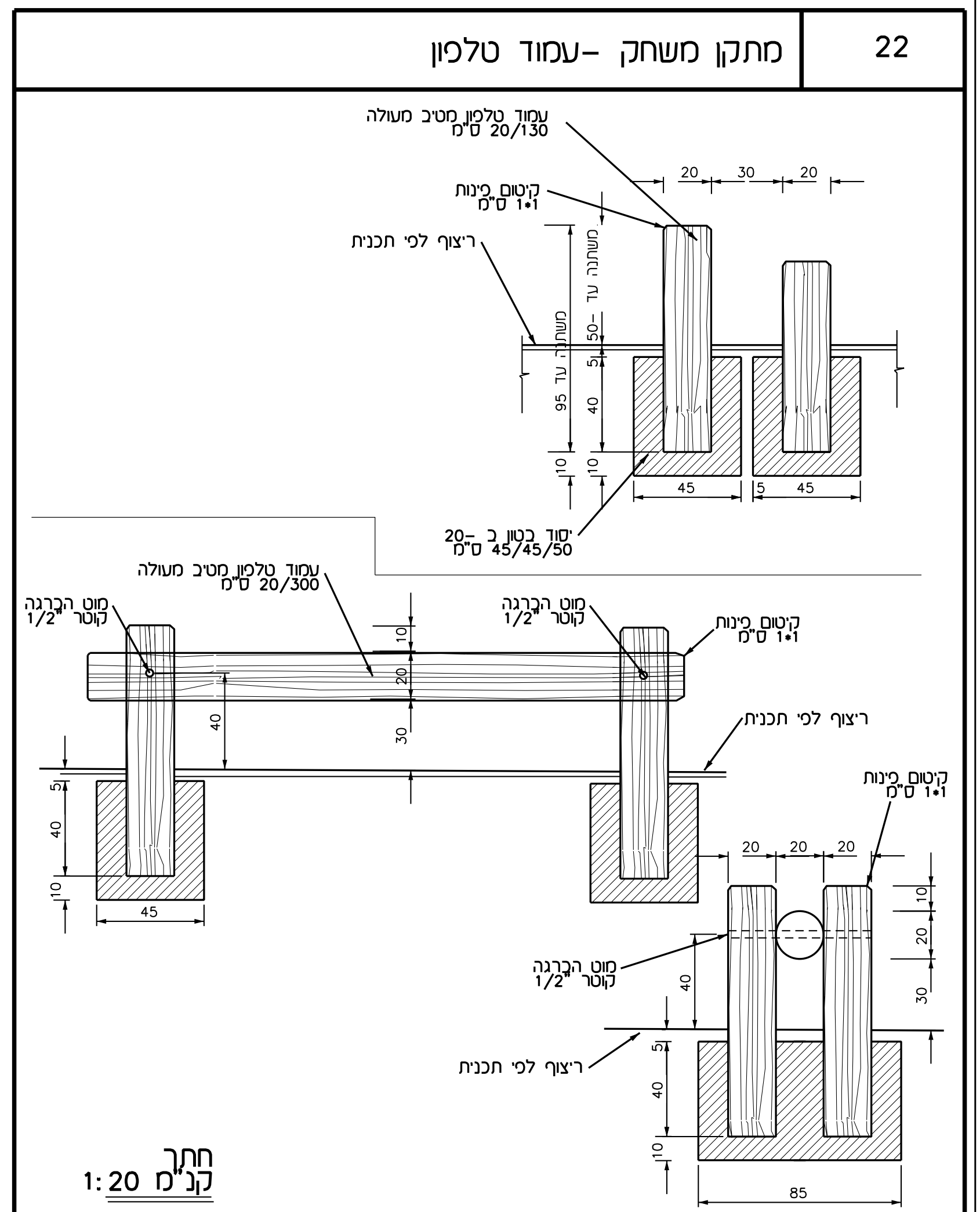
עמוד טלפון מטיב מעולה 20/130 ס"מ
20
30
20
קיטום פינות 1•1 ס"מ
ריצוף לפי תכנית
משתנה עד 50
95 עד משתנה
5
40
10
45
45
5
יסוד בטון ב-20 45/45/50 ס"מ
עמוד טלפון מטיב מעולה 20/300 ס"מ
מוט הברגה קוטר "1/2
מוט הברגה קוטר "1/2
קיטום פינות 1•1 ס"מ
10
20
30
40
ריצוף לפי תכנית
5
40
10
45
קיטום פינות 1•1 ס"מ
20
20
20
מוט הברגה קוטר "1/2
10
20
30
40
5
40
10
ריצוף לפי תכנית
85

חתך
קנ"מ 1:20

ערן געש - אדריכלות נוף
יעד, ד.נ. משגב ,20155, טל. 04-9909581, טלפקס 04-9909933

---

23 א פרגולה ממתכת ועץ - תכנית

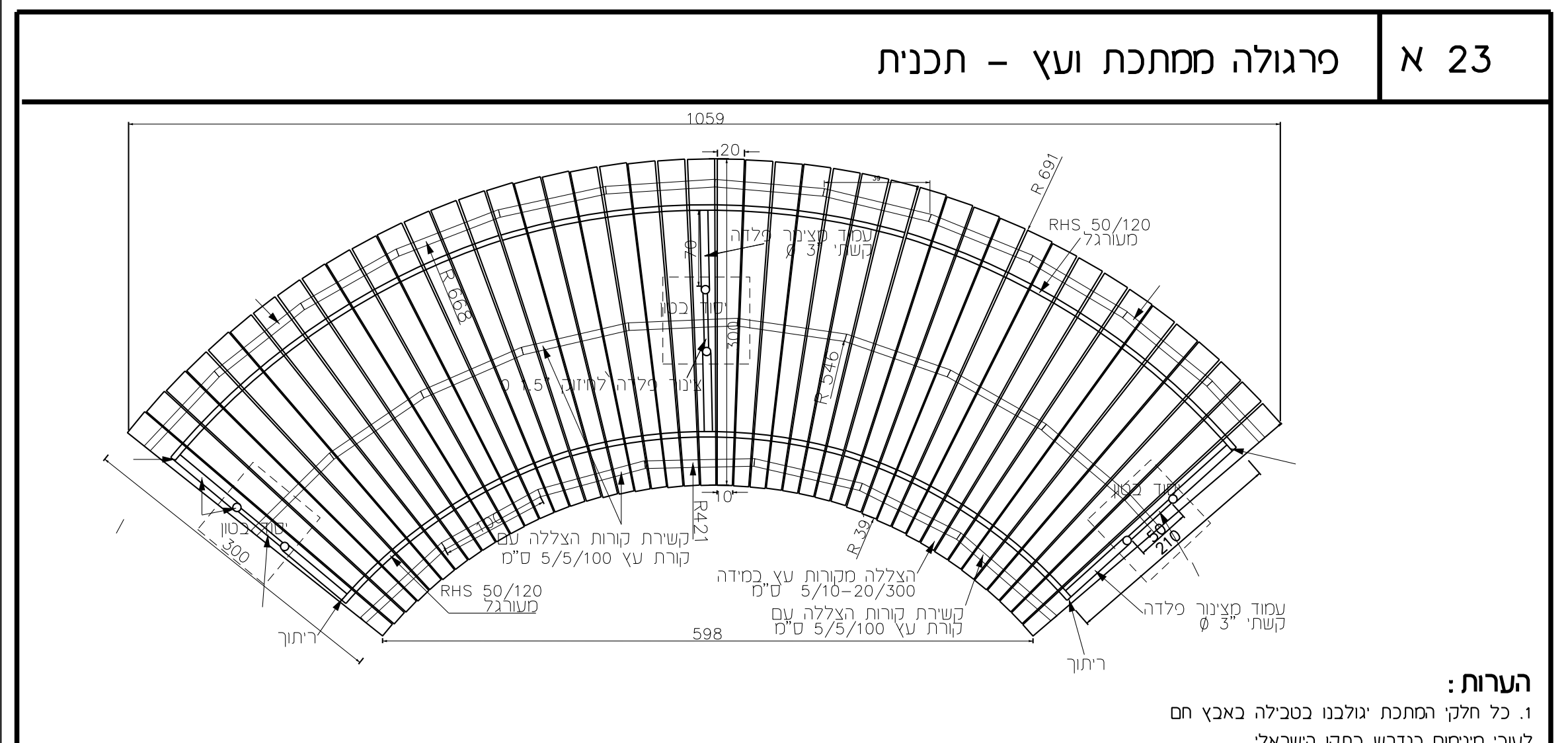
1059
20
R 691
RHS 50/120 מעורגל
עמוד מצינור פלדה קשתי "3 Ø
יסוד בטון
R 606
צינור פלדה לחיזוק 1.5
R 549
10
R421
R 39
קשירת קורות הצללה עם קורת עץ 5/5/100 ס"מ
הצללה מקורות עץ במידה 5/10-20/300 ס"מ
קשירת קורות הצללה עם קורת עץ 5/5/100 ס"מ
RHS 50/120 מעורגל
598
300
ריתוך
ריתוך
210
עמוד מצינור פלדה קשתי "3 Ø

הערות :

1. כל חלקי המתכת יגולבנו בטבילה באבץ חם לעובי מינימום כנדרש בתקן הישראלי.
2. כל הריתוכים יצבעו, לאחר ניקוי ושיוף יסודי. בצבע גלבון קר אשר יאושר ע"י המפקח מראש ובכתב ואח"כ לפי בחירת האדריכל.
3. כל חלקי המתכת יצבעו במפעל בצבע אפוקסי בתנור בגוון לפי בחירת אדריכל.
4. כל חלקי העץ מאורן פיני מחוטא בלחץ ברגי חיבור מגלוונים

ערן געש - אדריכלות נוף

תפוצה	חתימה	תאריך

שינויים ותוספות		חתימה	תאריך
④			
③			
②			
①			
⓪			

לעיון ■ לאישור ■ למכרז ■ לביצוע ■

מהדורה: 1
צפון

שם המזמין: מועצה אזורית מרום גליל
שם הפרוייקט: גני משחקים
שם התכנית: תכנית פרטי פיתוח
מספר הפרוייקט: 1435
מספר הגיליון: 401
קנ"מ
מידות גליון
תאריך 29.11.20
אדריכל אחראי ערן געש
קובץ gil400-details-meromgalil.dgn
קבצים נלווים

ערן געש - אדריכלות נוף
יעד , ד.נ. משגב 20155
טל. 04-9909581, פקס 04-9909933, נ"ד 052-2758452
gaash@netvision.net.il www.erangaash.com

gil400-details-merom galil.dgn Default 29/11/2020 12:55:38 2 משרד