מקרא תאורה

ג"ת עגול צמוד תקרה בדרגת אטימות IP44 24w LED
דגם פלפן ICE LED של ניטקו

מנורת חירום 3W LED מותקן שקוע בתקרה מונמכת עם סוללה נמענת,
בעל זמן הארה 180 ד', מתאימה לדרישות תקן ישראלי 20 חלק 2.22,
התקן להתקנה שקועה דגם:XYLUX LD4/A תוצרת: MACKWELL או ש"ע, יבואן: אולסק

ג.ת. לד 18W שקוע בתקרה מונמכת , IP54 מיציקת אלומיניום ,
דגם: DECO LED CL59 יבואן: שסייניץ לירד.

ג"ת עגול קבוע LED DOWNLIGHT 20w IP65 להתקנה שקועה בתקרה אקוסטית
דגם THORN CETUS- MINI תוצרת CREE יבואן שסייניץ - לירד

ג"ת עגול קבוע LED DOWNLIGHT 26w IP20 3030LM 4000KL להתקנה
שקועה בתקרה אקוסטית דגם THORN -CHALICE PRO יבואן שסייניץ - לירד

ג"ת עגול קבוע LED DOWNLIGHT 30w IP54 2900LM 4000KL להתקנה
שקועה בתקרה אקוסטית דגם THORN -CHALICE PRO יבואן שסייניץ - לירד

ג.ת.LED 50W בקוטר 60 ס"מ להתקנה צמוד תקרה או תלוי
דגם:CORVUS-G IP40 יבואן: שסייניץ לירד
ג.ת. ש"ע מאושר לפי בחירת האדריכל

גוף תאורה להתקנה על פס צבירה תלת/חד פאזי 51W
עם רפלקטור גוון 4000K, 4300lm
דוגמת: DANCER יצרן:SL.V יבואן:שסייניץ לירד.

ג"ת צמוד קיר לתאורה דקורטיבית מעלה/מטה LED 12W IP40
גוף מאלומיניום מעוצב מפזר אור וחלבי להתקנה במעברים דגם
PLATE LED1.1 של L&L יבואן שסייניץ לירד או ש"ע.

ג"ת צמוד קיר לתאורה דקורטיבית מעלה/מטה LED 20W IP40
גוף מאלומיניום מעוצב מפזר אור וחלבי להתקנה במעברים
דגם: NEW 517 של ניו לייט או ש"ע.

ג.ת LED 40W 5200LM IP65 4000KL IK08 CRI>80 צמוד קיר חיצוני
אלומה אסימטרית עם ניסוי זכוכית שקופה מחוסמת גוף מסגסוגת
אלומיניום מתוכנן לפיזור חום אופטימלי דגם: HIPACK תוצרת: OKLED
יבואן שסייניץ לירד או שווה ערך מאושר גוף תאורה בגוון 9007
ההתקנה בגובה 300 ס"מ

ג.ת. יציאת חירום מטיפוס LED מיציקת אלומיניום
דו תכליתית להתקנה על קיר/תקרה עם שלט
ירוק בגובה 15 ס"מ דגם EL-622 LED של
" אלקטרו לייט ".

מפסק מאור יחיד , כפול , חילוף בגובה 120 ס"מ (אלא אם צויין אחרת)

מפסקי מאור כנ"ל אך אטומים למים

מקרא למעי מתח נמוך מאד:

גלאי נפח מערכת אזעקה h=2.20

גלאי אש עצמאי להתקנה לתקרת בטון בדירות

גלאי אש/עשן – אופטי מע' ממעונת בתקרה מונמכת.

גלאי אש/חום – אופטי מע' ממעונת בתקרה מונמכת.

גלאי אש/עשן – אופטי מע' ממעונת מעל תקרה מונמכת.

מנורת סימון גילוי אש H=2.30M.

לחצן ידני לגילוי אש h=160 עם כניסת מתח 230V

נקודת הכנה למצלמת טלוויזיה למעגל סגור ע"י 2 צנורות 2x25Ø
בהתקנה פנימית צמוד תקרה, בהתקנה חיצונית גובה 350

צופר אש חיצוני עם נצנץ h=350 (אלא אם צויין אחרת)

צופר אש פנימי עם נצנץ H=2.30M.

רמקול 8" שקוע בתקרה אקוסטית

רמקול 8" כנ"ל אך להתקנה על הקיר

מנעול חשמלי (זמזם) להתקנה בדלת/שער
(צינור בקוטר 23 עם חוט משיכה ישיר
מהנקודה עד לדרכזת).

מיקרוסוויטץ בדלת (מגנטי) התראה מערכת אזעקה

מגנט מותקן במשקוף הדלת.

גלאי PIR משולב Lux תיקרתי, ניזון ממתח הרשת
230VAC. הגלאי בעל 2 ממסרים עד 10A למע' התאורה
ועד 5A לפיקוד המזגן, לכל ממסר טיימר נפרד עם
קוצב זמן שווה הניתן לכיול ידני. הגלאי בעל שמח
כיסוי של כ-45 מ"ר וניתן להרחבה עד 90 מ"ר
בעזרת חיבור כיפה נוספת. דגם CDBWE
מבית שנייידר אלקטריק

3.2.1.SAE-UE-MS-CDBWE for standard application (See FIG.4).

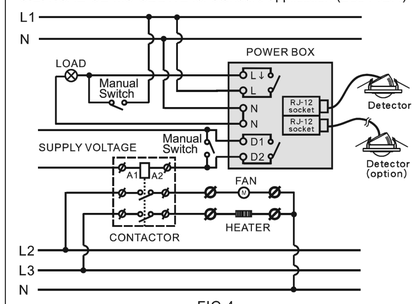

FIG.4

3.2.2 SAE-UE-MS-CDBWE controls staircase timer (See FIG.5).

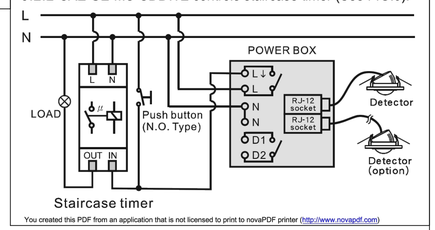

You created this PDF from an application that is not licensed to print to novaPDF printer (http://www.novapdf.com)

מס' קטע	סוג תעלה	תעלות חשמל		תעלות תקשורת	
A-A1	תעלות פח מחורץ	40/6	(מ"מ)	———	
A1-B	תעלות פח מחורץ	30/6	(מ"מ)	10/6	(מ"מ)
B-B1	תעלות פח מחורץ	20/6	(מ"מ)	20/6	(מ"מ)
B1-E	תעלות פח מחורץ	10/6	(מ"מ)	40/6	(מ"מ)
B1-D	תעלות פח מחורץ	20/6	(מ"מ)	20/6	(מ"מ)
D-C	תעלות פח מחורץ	20/6	(מ"מ)	20/6	(מ"מ)
C-A1	תעלות פח מחורץ	20/6	(מ"מ)	10/6	(מ"מ)
C-C1	תעלות רשת	20/8.5	(מ"מ)	20/8.5	(מ"מ)
C1-A	תעלות רשת	30/8.5	(מ"מ)	20/8.5	(מ"מ)

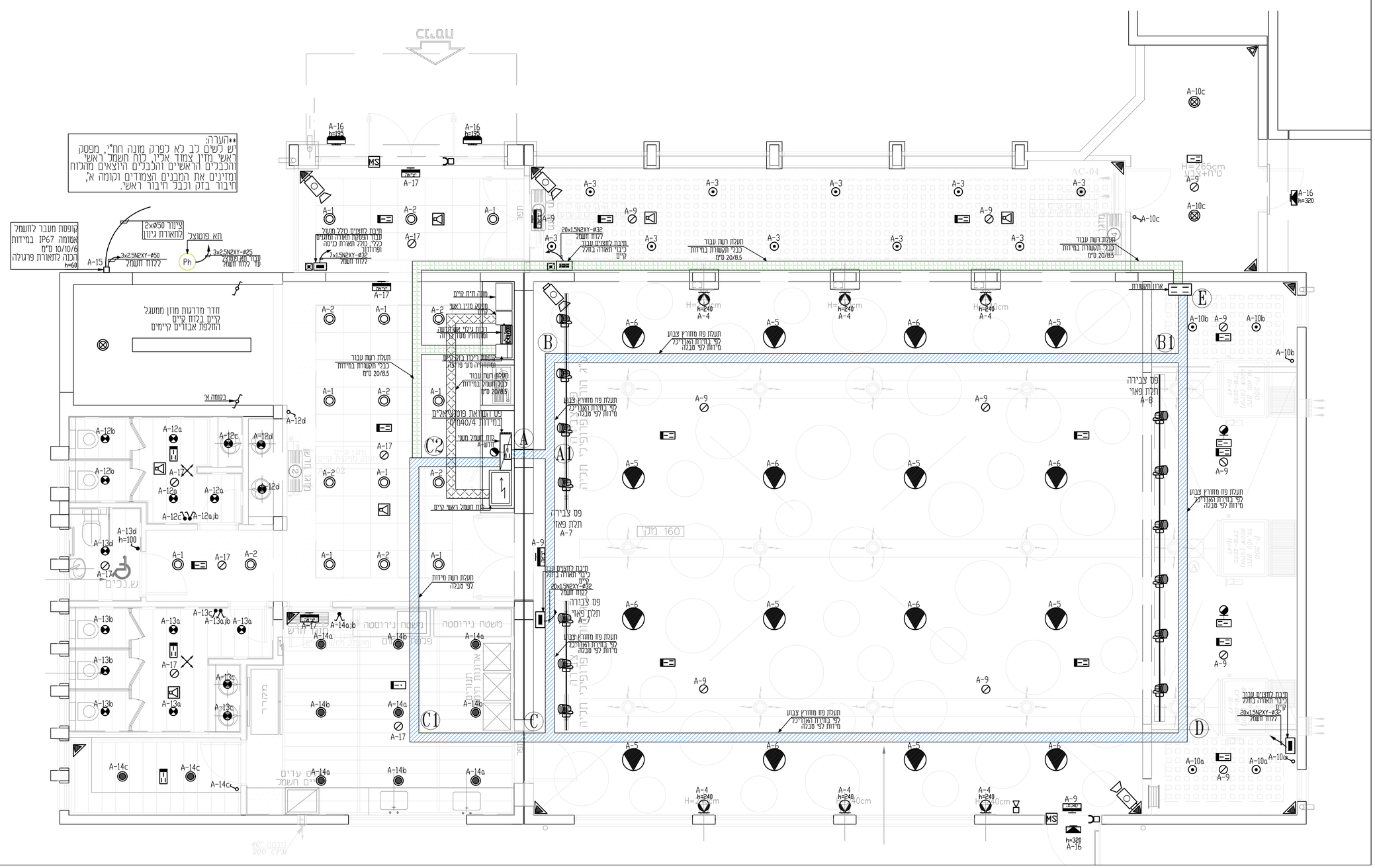
**הערה:
יש לשים לב לא לפרק מונה חח"י, מפסק ראשי, מדיני צמוד אליו, לוח חשמל ראשי והכבלים הראשיים והכבלים היוצאים מהלוח ומדינים את המבנים הצמודים וקומה א', חיבור בזק וכבל חיבור ראשי.
קופסת מעבר לחשמל אטומה IP67 במידות 10/10/6 ס"מ רבוה לתוארת פרגולה
ציור 50x2 לתוארת ניון
תא פוטוצל
חדר מדרגות מזון ממעל קיים בלוח קיים
החלפת אבזרים קיימים
משטח נירוסטה
מקרר
A-16 h=195
A-17
A-1
A-2
A-3
A-4
A-5
A-6
A-9
A-10a
A-10b
A-10c
A-12a
A-12b
A-12c
A-12d
A-13a
A-13b
A-13c
A-13d h=100
A-14a
A-14b
A-14c
A-15
A-16 h=320
A-8
A-7
A-12c,jb
A-12a,jb
A-13a,jb
A-14a,jb
A-10c
A-10a
A-10b
A-4 h=240
A-9 h=320
A-16
B
B1
C
C1
C2
D
E
A
A1
AC-04
H=265cm
H=240cm
160 מק
ש.נכים
מזגן חדש
מזגן
מטבח
ארון התפרצות
תעלת רשת עבור כבלי תקשורת במידות 20/8.5 מ"מ
תעלת פח מחורץ צבוע לפי בחירת האדריכל מידות לפי סבלה
פס צבירה תלת פאז A-8
פס צבירה תלת פאז A-7
20x1.5N2XY-Ø32 לצוח חשמל
מיכל מדיני קיים
מקום לחלקת קיים
מקום לחלקת חשמל
מקום לחלקת חשמל
מקום לחלקת חשמל