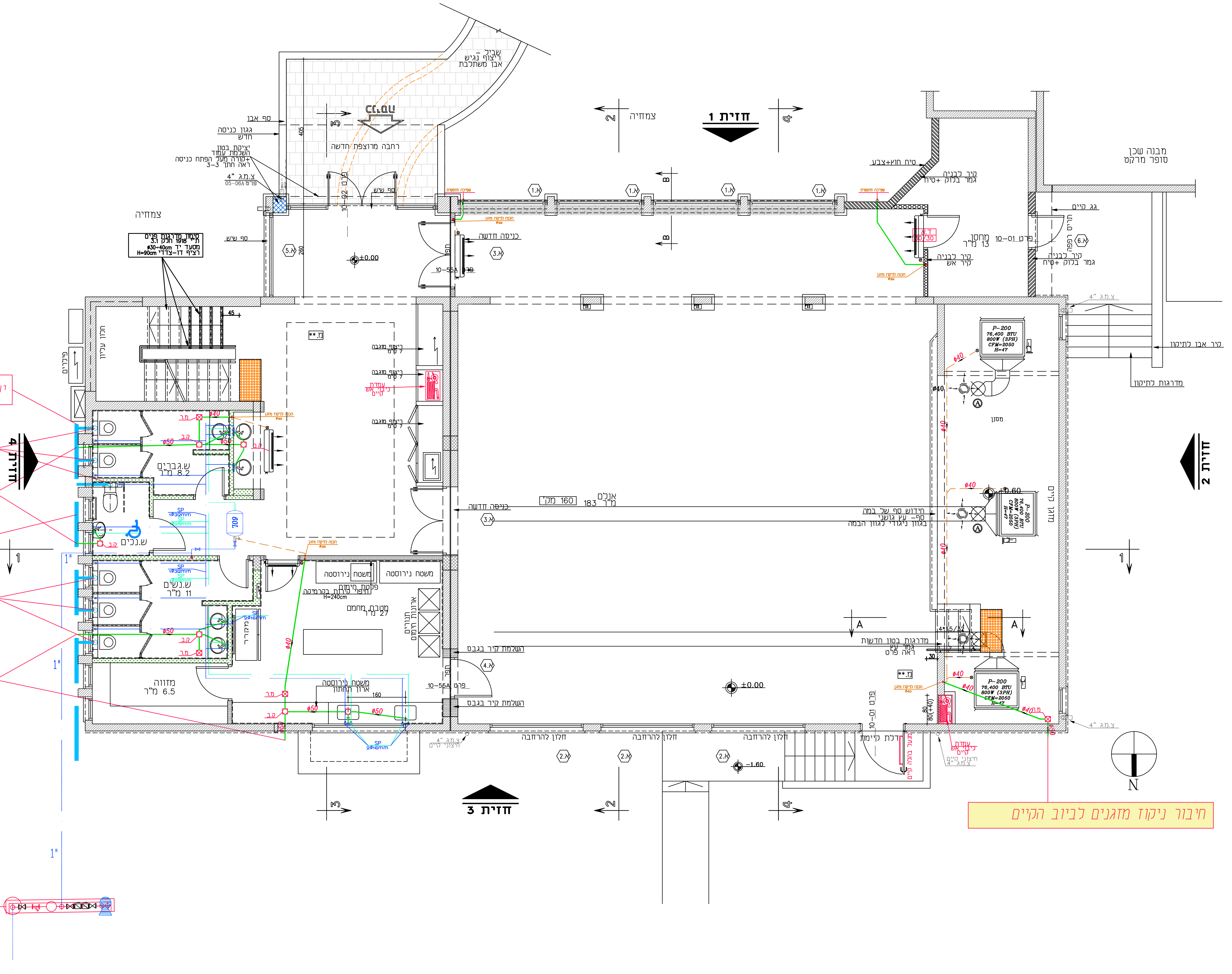
שביל – ריצוף נגיש אבן משתלבת
כניסה
רחבה מרוצפת חדשה
ספ אבן
גגון כניסה חדש
יציקת בטון השלמת עמוד +קורה מעל הפתח כניסה ראה חתך 3-3
צ.מ.ג "4 פרט 05-06A
צמחיה
סימון מדרגות פנים ת"י 1918 חלק 3.1 מסעד יד ø30÷40cm רציף דו-צדדי H=90cm
ספ שיש
חזית 1
חזית 2
חזית 3
חזית 4
טיח חוץ+צבע
קיר לבניה גמר בלוק +טיח
מבנה שכן סופר מרקט
גג קיים
מחסן 13 מ"ר
פרט 10-01
תריס רפפה
קיר לבניה קיר אש
קיר אבן לתיקון
מדרגות לתיקון
כניסה חדשה
חלון עליון
פירים
ש.גברים 8.2 מ"ר
ש.נכים
ש.נשים 11 מ"ר
מזווה 6.5 מ"ר
מקרר
ריצוף מוגבה 7 ס"מ
עמדת כיבוי אש קיים
אולם 183 מ"ר
160 מק'
חידוש ספ של במה ספ- עץ גושני בגוון ניגודי לגוון הבמה
משטח נירוסטה
פלטת חימום חיפוי קירות בקרמיקה H=240cm
מטבח מחמם 27 מ"ר
ארונות תנורים חימום
משטח נירוסטה ארון תחתון
השלמת קיר בגבס
מדרגות בטון חדשות גמר עץ ראה פרט
P-200 76,400 BTU 800W (3PH) CFM=2050 H=47
מסנן
מגש ניקוז
חלון להרחבה
דלת קיימת
מתעל בחולה קיים
±0.00
-1.60
ø40
ø50
מ.ר
ק.ב
SP ø32mm
SP ø25mm
SP 2ø16mm
1"
הכנה לניקוז מזגן ø32
שפיכה חופשית
צ.מ.ג "4 חיצוני קיים
N

יש לחבר צינור אוויר לצינור ביוב הקיים "6

חיבור חדש לאסלות לצינור הביוב הקיים "6

חיבור חדש לדלוחין לצינור ביוב קיים

צינור ביוב קיים "6

חיבור חדש לאסלות לצינור הביוב הקיים "6

חיבור חדש לדלוחין לצינור ביוב קיים

חיבור ניקוז מזגנים לביוב הקיים

גמל מים ראשי
ע"פ פרט 1

פרט 1 פרט גמל מים להדרנטים

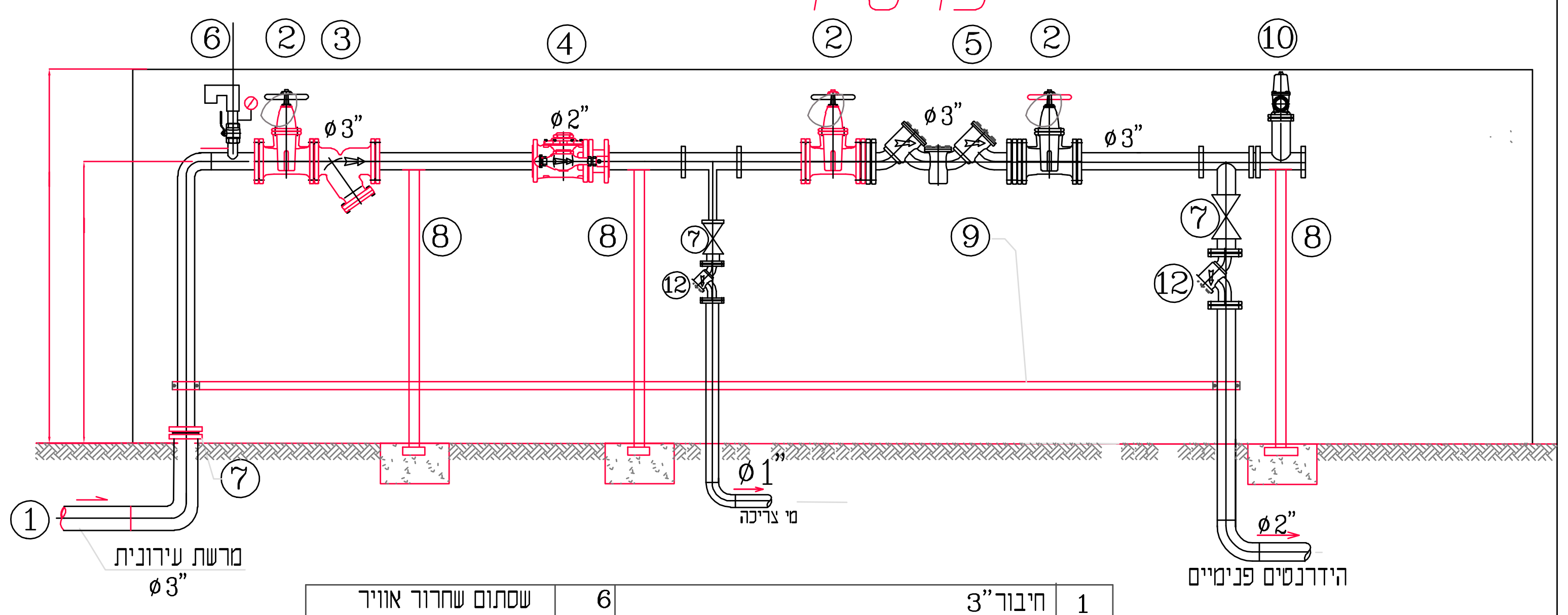
①
②
③
④
⑤
⑥
⑦
⑧
⑨
⑩
⑫
ø3"
ø2"
ø1"
מי צריכה
ø2"
הידרנטים פנימיים
מרשת עירונית ø3"

1	חיבור"3	6	שסתום שחרור אוויר
2	מגוף "6-"4-"3 שער נעול במצב פתוח עם שרשרת ומנעול	7	ברז
		8	תמיכה
3	מסנן "3	9	גישור
4	מד מים דגם "אוקטב	10	הידרנט "3 לבדיקה
5	מז"ח "3		
13	שרשרת עם מנעול	12	אל חוזר

עמדת כיבוי אש

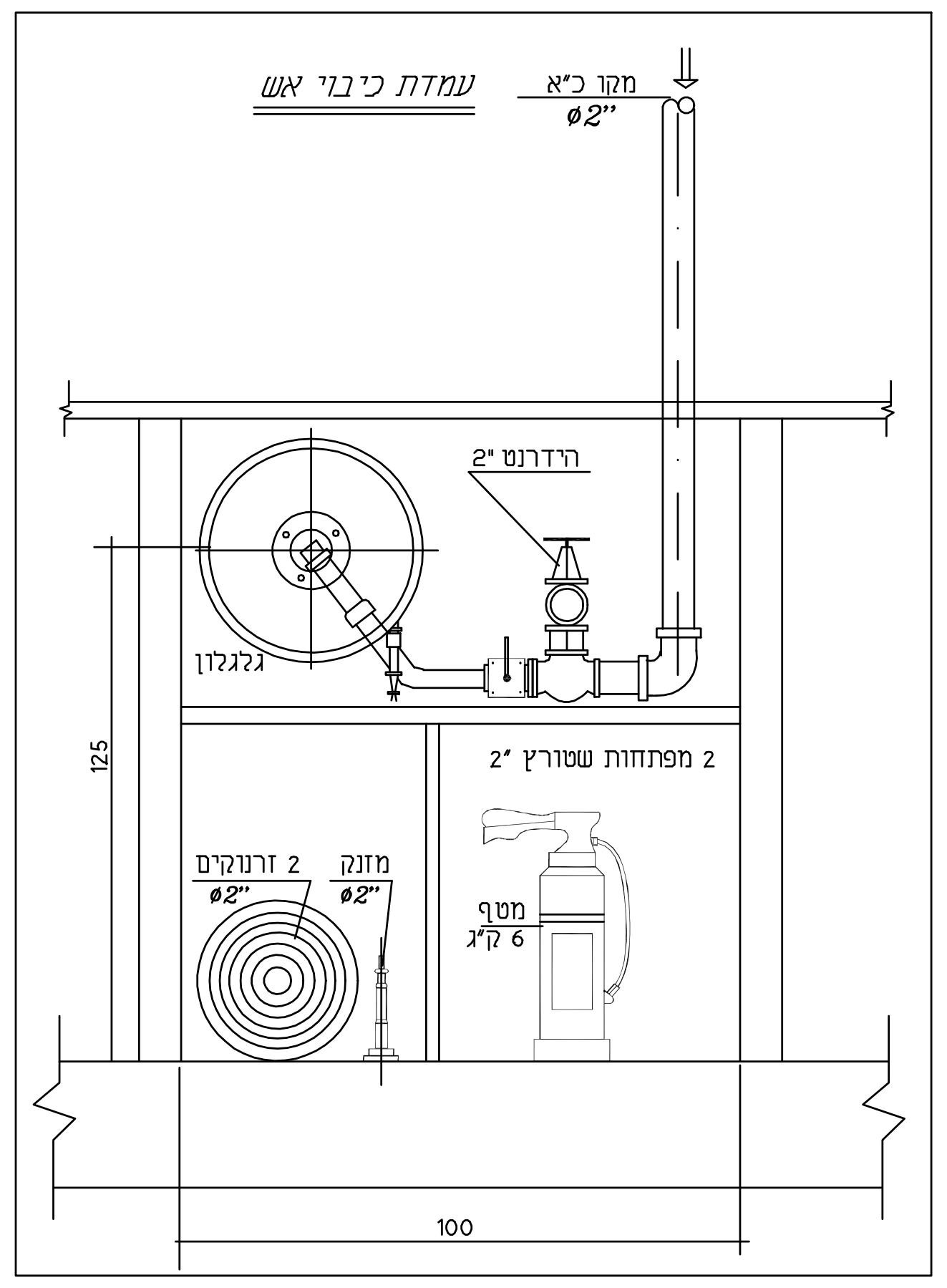
מקו כ"א ø2"
הידרנט "2
גלגלון
2 מפתחות שטורץ "2
2 זרנוקים ø2"
מזנק ø2"
מטף 6 ק"ג
125
100

שינויים

מס'	מהות השינוי	תאריך
1		
2		
3		
4		
5		
6		

מקרא

ניקוז מזגנים
מים קרים
מים חמים
ספרינקלרים
מי כיבוי אש ומים טכניים
מערכת שפכים סניטריים
צינור ביוב קוטר 50,40,30
מערכת גשם
צמ"ג גגות G-Nu
צמ"ג מרפסת GM-Nu
קולטן ביוב B-Nu
קולטן ניקוז N-Nu
קופסת בקורת
מחסום תופי
מחסום רצפה מ.ר. "4\"2
סוללה למים קרים וחמים
ברז מים קרים
תא ביוב
קולטן ביוב
גלגון "3\4
עמדת כיבוי אש

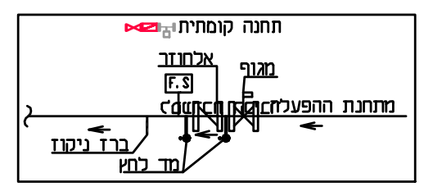
תחנה קומתית
אלחוזר
F.S
מגוף
מתחנת ההפעלה
ברז ניקוז
מד לחץ

ספרינקלר דוגמת תוצרת TYCO או ש"א ø1/2" UPRIGHT Q.R. (K=5.6) (68°)

שם פרוייקט

שיפוץ בניין
בית העם אביבים

שם תכנית:

אינסטלציה
תכנית קומת כניסה

● לביצוע ○ למכרז ○ לעיון

תכנון ראמי אבו סאלח	שרטט ראמי אבו סאלח	תאריך 02/12/2020
אישר	קובץ מחשב	

מהדורה	מדות הגליון	קנה מידה	מספר תוכנית	מספר עבודה
0		1 : 50	S-1	

ראמי אבו סאלח - תכנון והנדסה
מגדל שמס רמת הגולן ת.ד 3631 מיקוד 12438
נייד : 050-5753609 פקס 04-8738576
rami_ab342@hotmail.co.il

אבו סאלח ראמי
תכנון והנדסה
מ.ר. 34184