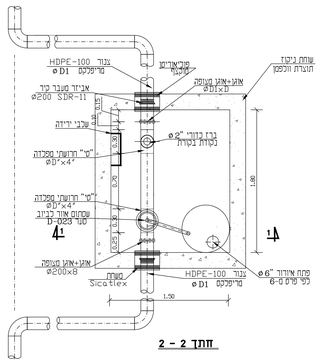

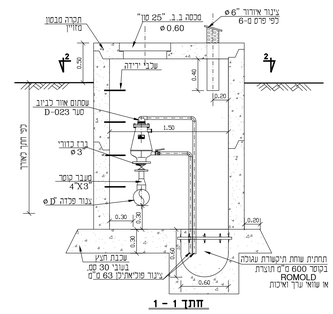

פרט 2א
הזזת נקודת שסתום אורייר ללא שפיכה
עם נקודת בקורת מציר ומאסף

1:25

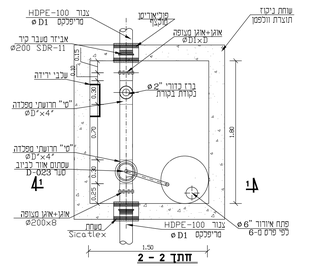

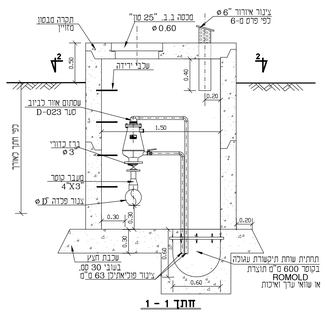

פרט 2
נקודת שסתום אורייר ללא שפיכה
עם נקודת בקורת

1:25

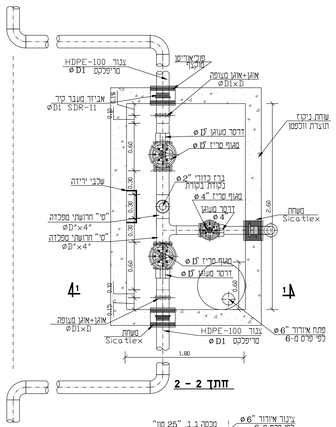

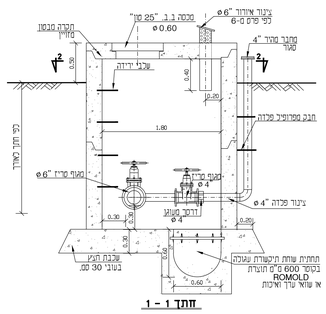

פרט 1א
הזזת נקודת ניקוז עם שפיכה,
עם נקודת בקורת
ו 2 מגופי חוצץ מציר הקו
1:25

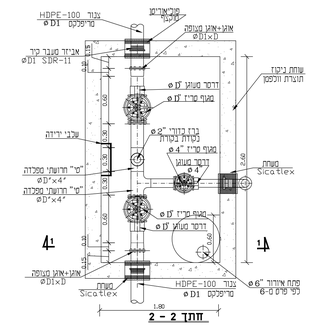

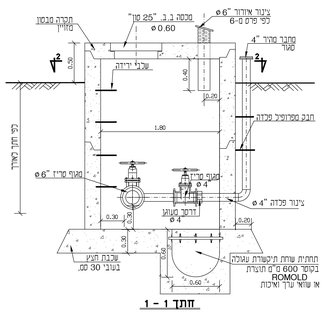

פרט 1
נקודת ניקוז עם שפיכה,
עם נקודת בקורת
ו 2 מגופי חוצץ
1:25

תפוצה

מס. עותק	תפקיד	תאריך

שינוי מס. Rev. No.	מהות/נושא השינוי Subject / Nature of Revision	תאריך Date	מכנן Design.	אושר Approv.

שינויים בתוכנית REVISIONS & AMENDMENTS

על הגבלן לבדוק את המידות והתאמתן למציאות. בכל תקלה של אי התאמה, סתירה, או טעות, עליו להודיע למתכנן לפני התקדמות הביצוע !

לעיון ■ למכרז □ לביצוע

הזמן עבור : Prepared for **מועצה אזורית מרום הגליל**

H.G.M. CONSULTING ENGINEERS Ltd. מהנדסים יועצים בע"מ
OMEIN HOUSE,CARMEL BUSINESS PARK,TIRAT CARMEL, שדרות העמק 232 תי"ד 232 P.O.B. 232 TIRAT CARMEL 39120 ISRAEL
FAX. 04-8576264 020 TEL. 04-8575470

הפקד : Subject of Drawing : **ביוב מרכזי**

מקום הצרכנים : Place/Scheme : **חיבור מזנה יערן זיתים**

הפרוייקט : Project : **מאסף משותף**
צפת בירייה- מזנה יערן זיתים

אזור : Area : G:\PROJ\90\90896\\15651

שם קובץ : File name :

מספר תכנית Drawing No.	קנה מידה Scale	שרטט Drawn	בודק Checked	מאשר Approv.	מתכנן Design.	שם Name
1572-P1	1:50	ד.בוניסקי			ס.ס	חתכים
מספר הדרן File No. 1572	1:25		9.01.20		ס.ס	תאריך Date

P:\pages\1572\MAKAF\plotter\1572-plotter.dwg 20/05/2020 14:04:21 By: DWG To PDF.pc3